Iso-Mix 250 FR1

Diagonal-Rohrventilatoren in schallgedämmten Gehäusen

- Schalldruckpegel LpA bei 3 m: 38
- In schallgedämmtem Gehäuse
- Steuerung: Eingebauter Drehzahlregler
- Laufradtyp: Halbaxial
- Gehäusematerial: Beschichteter Stahl
- In beliebiger Position
- Stromkabel mit Netzstecker

	Maßeinheit	Iso-Mix 250 FR1	
Drehzahl	-	1	2
Stutzengröße	mm	250	
Phasen	-	1	
Minimale Versorgungsspannung	V	230	
Maximale Versorgungsspannung	V	230	
Netzfrequenz	Hz	50/60	
Nennleistung	W	127	178
Stromaufnahme	A	0.52	0.79
Maximaler Volumenstrom bei 50 Hz	m³/h	1035	1315
Drehzahl bei 50 Hz	-	1960	2460
Schalldruckpegel LpA bei 3 m	dB(A)	34	38
Gewicht	kg	15	
Maximale Fördermitteltemperatur	°C	60	
Schutzart	-	IPX4	
Motorschutzart	-	IP44	
Material des Laufrads	-	Plastik	
Artikelnummer	-	8094279	

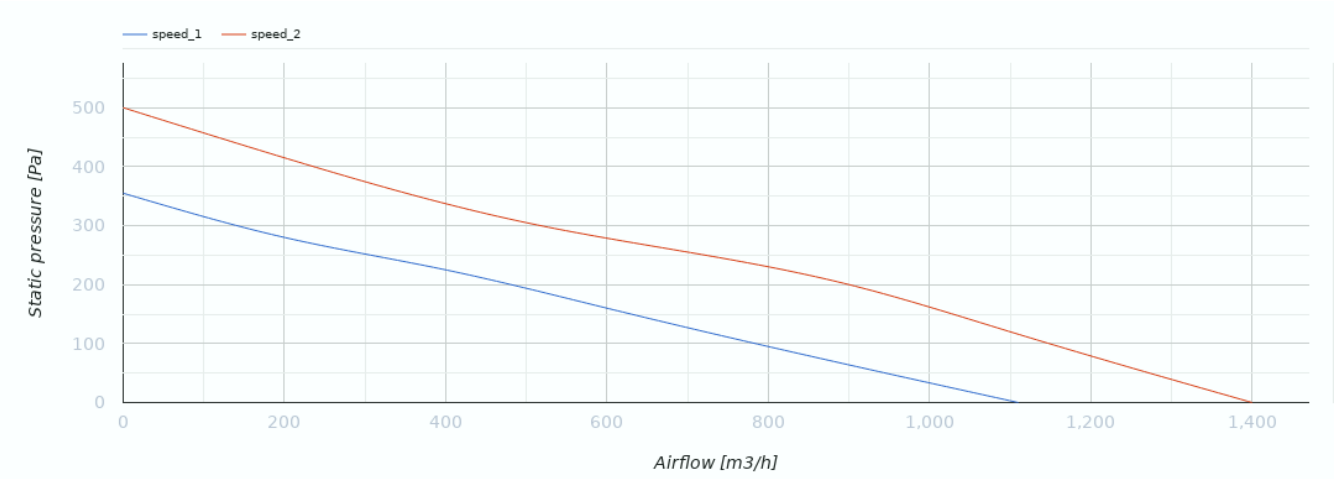

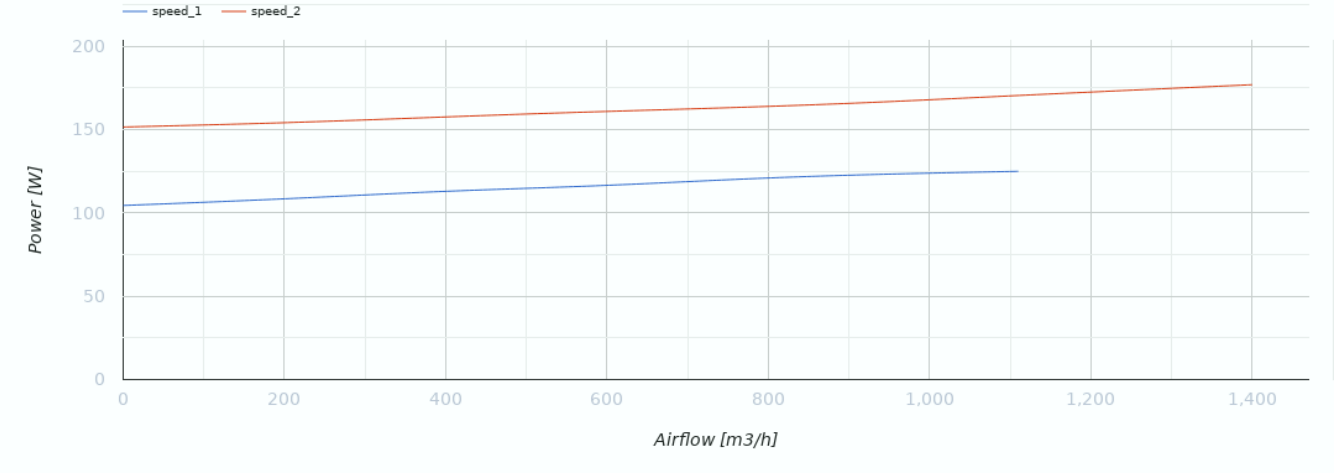

Abmessungen

Ø D	H	L	L1	W	W1
248	360	665	130	445	370

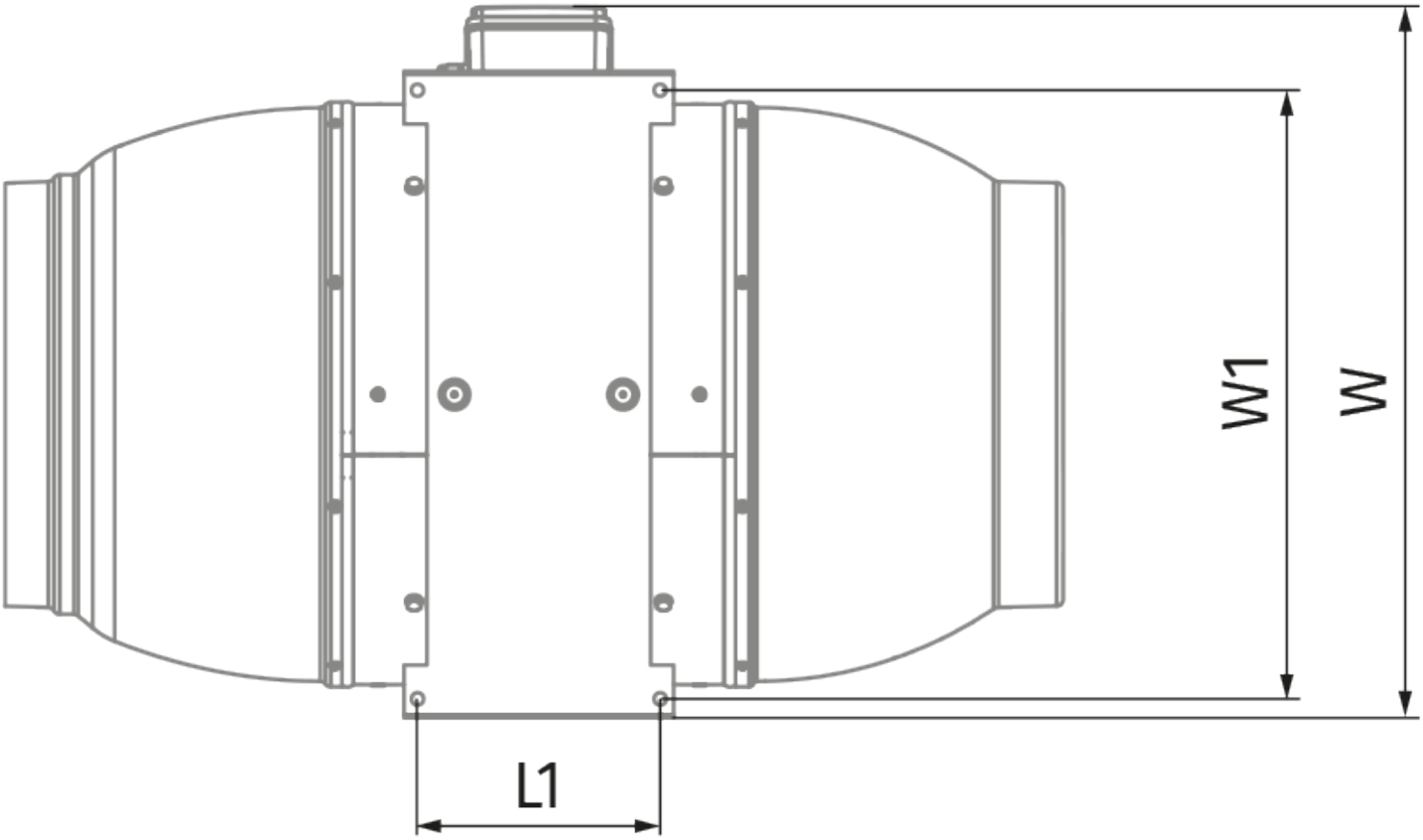
L1
W1
W

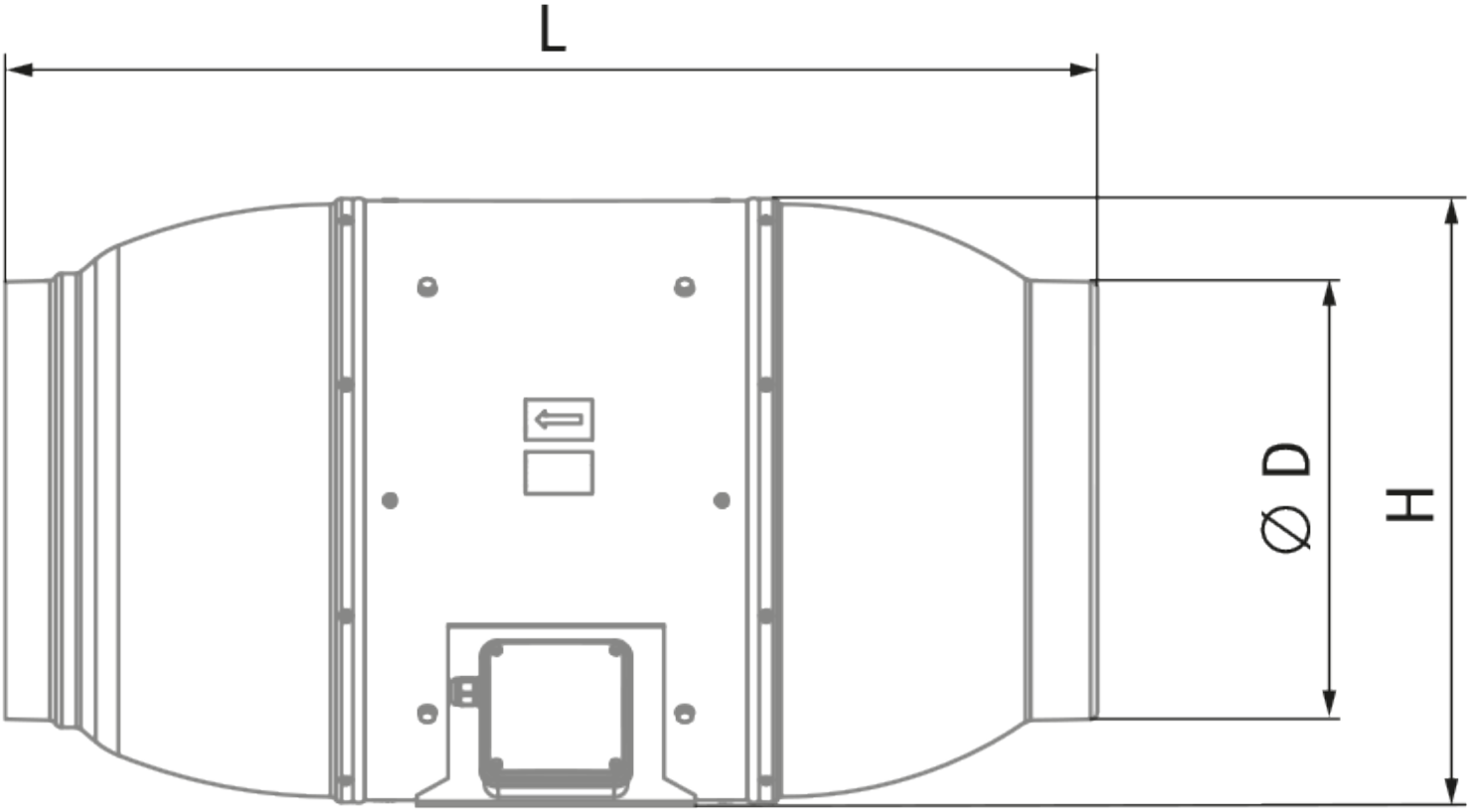
L
H
∅D

Ecodesign

Warenzeichen	Blauberg
Modell	Iso-Mix 250 FR1
Typ des Lüftungsgeräts	Unidirektional
Antriebsart	Externer MSD oder VSD
Typ des Wärmerückgewinnungssystems	Nicht vorhanden
Statischer Druck bei Nennvolumenstrom (Pa)	236
Maximale externe Leckagerate (%)	2.7
Statische Effizienz (%)	30.9
Anlagentyp	NRVU UVU
Effektive Eingangsleistung (kW)	0.174
Schallleistungspegel (dB(A))	56

Zubehör

Sonstiges Zubehör

Produktname	Foto	Beschreibung
SD 250/600		Schalldämpfer
SD 250/900		Schalldämpfer
SD 250/1200		Schalldämpfer

Sonstiges Zubehör

Produktname	Foto	Beschreibung
KFBK 250		Luftfilter-box
KFBT 250 G4	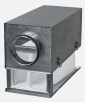	Luftfilter-box

KFBT 250 F5		Luftfilter-box
KFBT 250 F7		Luftfilter-box

Sonstiges Zubehör

Produktname	Foto	Beschreibung
VRV 250		Federbelastete Rückschlagklappen
VKA 250		Verschlussklappen

Sonstiges Zubehör

Produktname	Foto	Beschreibung
CDT E1.8		Thyristor-Drehzahlregler
CDT1 E1.5		Drehzahlregler

Sonstiges Zubehör

Produktname	Foto	Beschreibung
CDP-2/5		Schalter für mehrstufige Ventilatoren