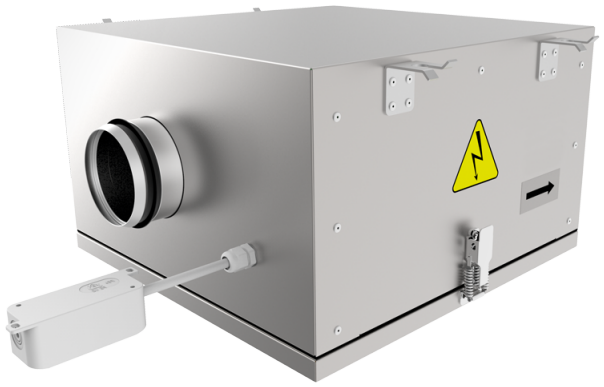

Iso-RB EC 160

Geräuschisolierter Radial-Rohrventilator mit rückwärts gekrümmten Schaufeln mit EC-Motor

- Schalldruckpegel LpA bei 3 m: 40
- Schallgedämmtes Gehäuse
- Laufradtyp: Radiallaufrad mit rückwärts gekrümmten Schaufeln
- Gehäusematerial: Verzinkter Stahl
- In beliebiger Position

	Maßeinheit	Iso-RB EC 160
Stutzengröße	mm	160
Phasen	-	1
Minimale Versorgungsspannung	V	230
Maximale Versorgungsspannung	V	230
Netzfrequenz	Hz	50/60
Nennleistung	W	85
Stromaufnahme	A	0.76
Maximaler Volumenstrom bei 50 Hz	m³/h	454
Drehzahl bei 50 Hz	-	3600
Schalldruckpegel LpA bei 3 m	dB(A)	40
Gewicht	kg	12
Maximale Fördermitteltemperatur	°C	55
Minimale Fördermitteltemperatur	°C	-25
Schutzart	-	IPX4
Motorschutzart	-	IP44
Material des Laufrads	-	Plastik
Artikelnummer	-	8052484

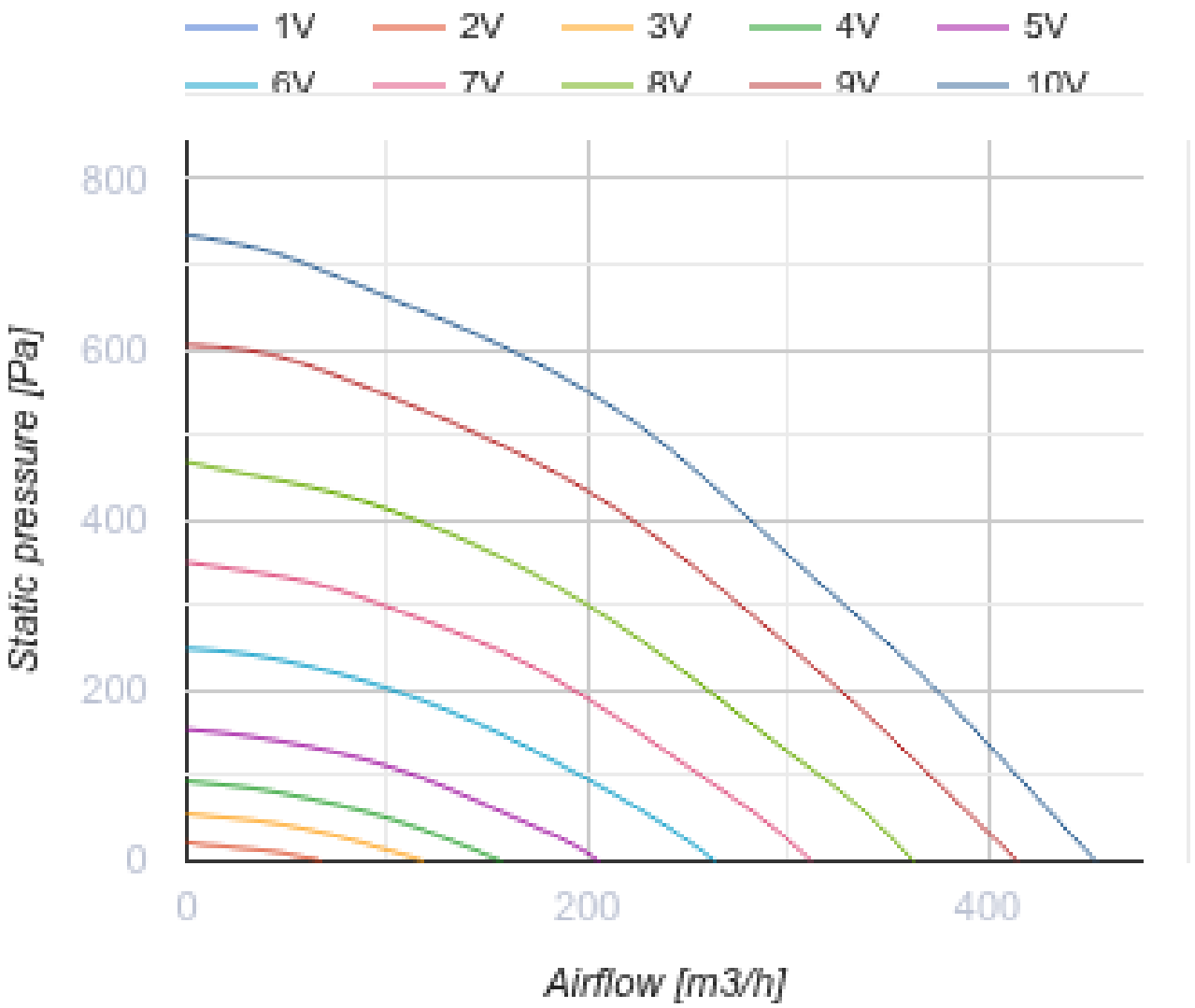
1V
2V
3V
4V
5V
6V
7V
8V
9V
10V
800
600
400
200
0
Static pressure [Pa]
0
200
400
Airflow [m3/h]

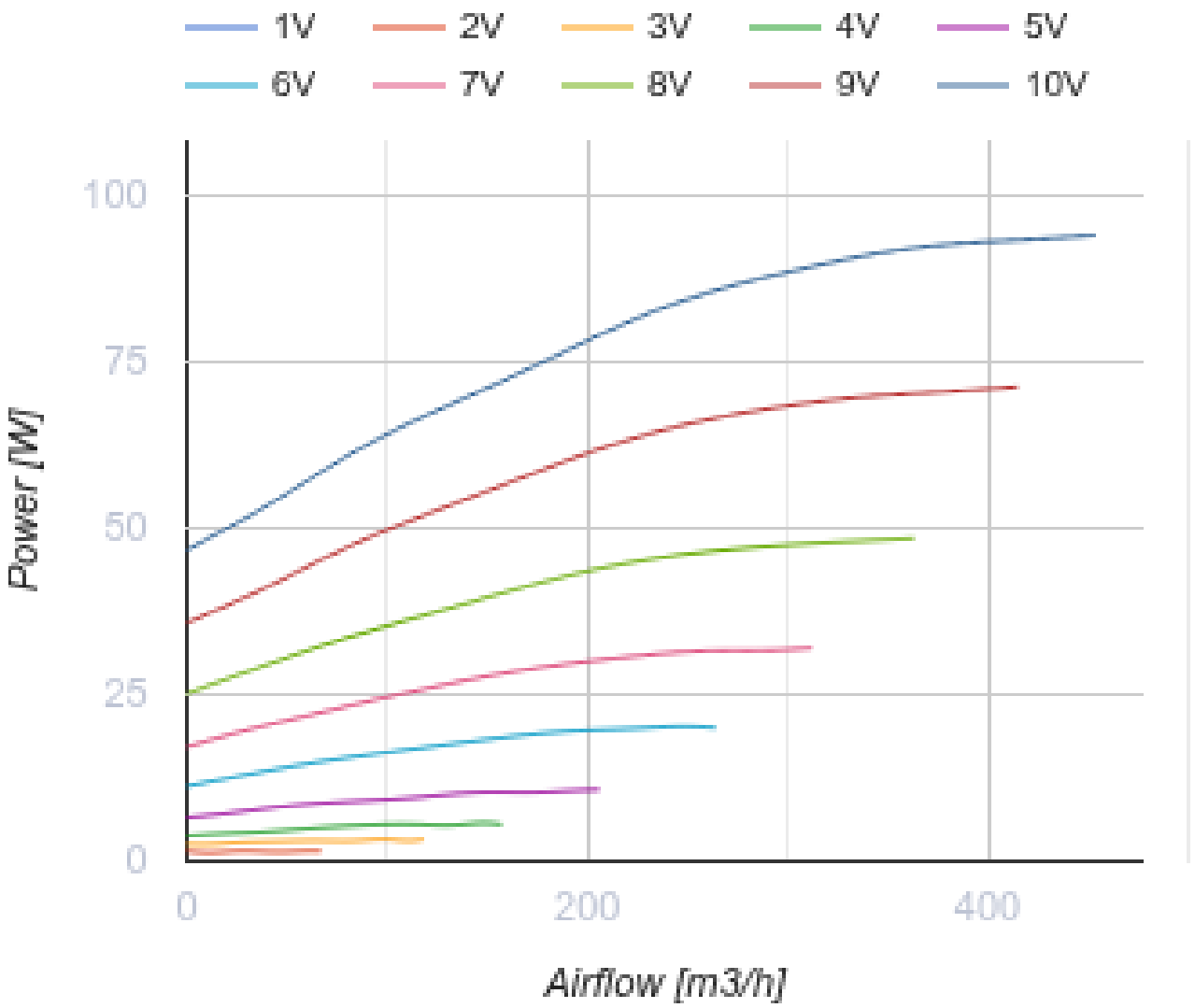

Abmessungen

Ø D	B	B1	B2	H	L1	L2
159	420	228	517	270	507	414

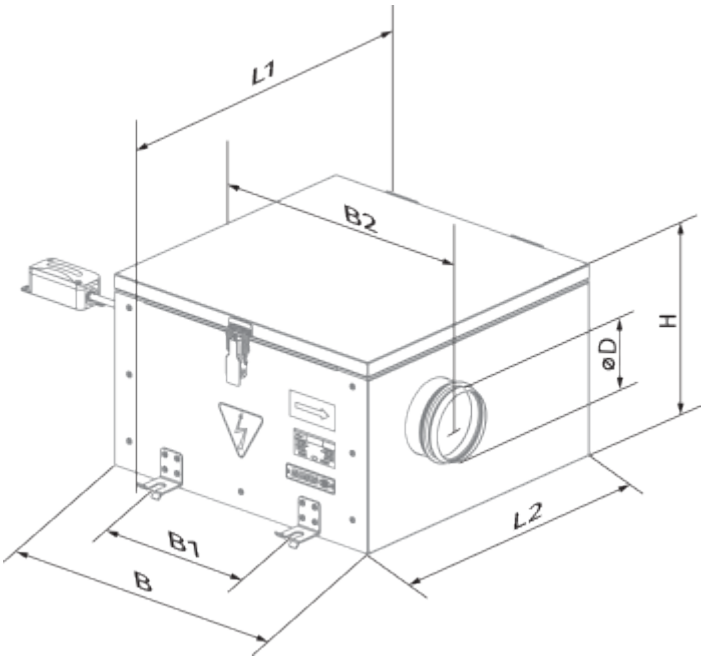
L1
B2
H
ØD
L2
B1
B

Ecodesign

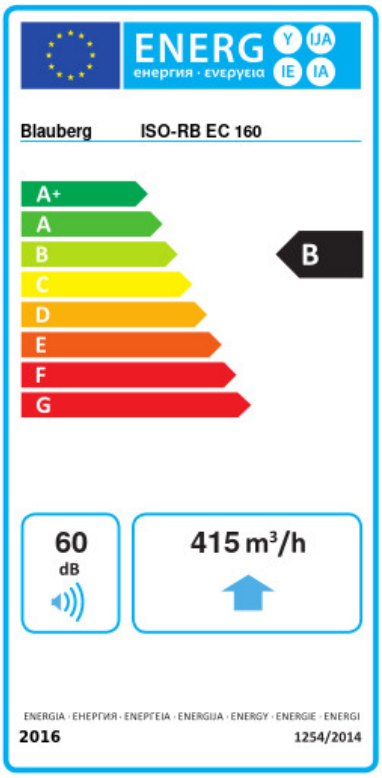

Warenzeichen	Blauberg					
Modell	Iso-RB EC 160					
Spezifischer Energieverbrauch (SEV) (kWh/(m²/a))	Kalt		Durchschnittlich		Warm	
	-53.9	A+	-26.9	B	-11.4	E
Typ des Lüftungsgeräts	Unidirektional					
Antriebsart	Drehzahlregelung					
Typ des Wärmerückgewinnungssystems	Nicht vorhanden					
Maximaler Luftvolumenstrom (m³/h)	415					
Elektrische Eingangsleistung (W)	93.4					
Referenzvolumenstrom (m³/s)	0.081					
Referenzdruckdifferenz (Pa)	50					
Spezifische Leistungsaufnahme (SPI) (W/(m³/h))	0.108					
Steuerungstypologie	Örtliche Bedarfssteuerung					
Maximale externe Leckagerate (%)	2.7					
Anlagentyp	RVU UVU					
Schallleistungspegel (dB(A))	60					
Jährlicher Stromverbrauch (JSV) (kWh/a)	Kalt		Durchschnittlich		Warm	
	57		57		57	
Jährliche Einsparung an Heizenergie (JEH) (kWh/a)	Kalt		Durchschnittlich		Warm	
	5536		2830		1280	

Zubehör

Schalldämpfer

Produktname	Foto	Beschreibung
SD 160/600		Schalldämpfer für Lüftungsrohre
SD 160/900		Schalldämpfer für Lüftungsrohre
SD 160/1200		Schalldämpfer für Lüftungsrohre

Filterboxen

Produktname	Foto	Beschreibung
KFBT 160 G4		Luftfilterbox mit Taschenfilter für Lüftungsrohre
KFBT 160 F5	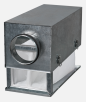	Luftfilterbox mit Taschenfilter für Lüftungsrohre
KFBT 160 F7		Luftfilterbox mit Taschenfilter für Lüftungsrohre

Flexible Rohre und Komponenten

Produktname	Foto	Beschreibung
VRV 160		Federbelastete Rückschlagklappen
K 160		Bandschelle für flexible Rohre

Lüftungszubehör

Produktname	Foto	Beschreibung
VKA 160		Automatische Verschlussklappe für Lüftungsrohre

Steuerungen

Produktname	Foto	Beschreibung
CDT E/0-10		Drehzahlregler für EC-Motoren zur Unterputzmontage