Iso-V 450 4D

Radial-Rohrventilatoren in schallgedämmten Gehäusen

- Schalldruckpegel LpA bei 3 m: 54
- In schallgedämmtem Gehäuse
- Motortyp: AC
- Laufradtyp: Radiallaufrad mit rückwärts gekrümmten Schaufeln
- Gehäusematerial: Verzinkter Stahl
- In beliebiger Position

	Maßeinheit	Iso-V 450 4D
Minimale Versorgungsspannung	V	400
Maximale Versorgungsspannung	V	400
Netzfrequenz	Hz	50
Nennleistung	W	740
Stromaufnahme	A	1.5
Maximaler Volumenstrom bei 50 Hz	m³/h	5700
Schalldruckpegel LpA bei 3 m	dB(A)	54
Gewicht	kg	43
Maximale Fördermitteltemperatur	°C	80
Minimale Fördermitteltemperatur	°C	-40
Schutzart	-	IPX4
Material des Laufrads	-	Aluminium
Artikelnummer	-	8016950

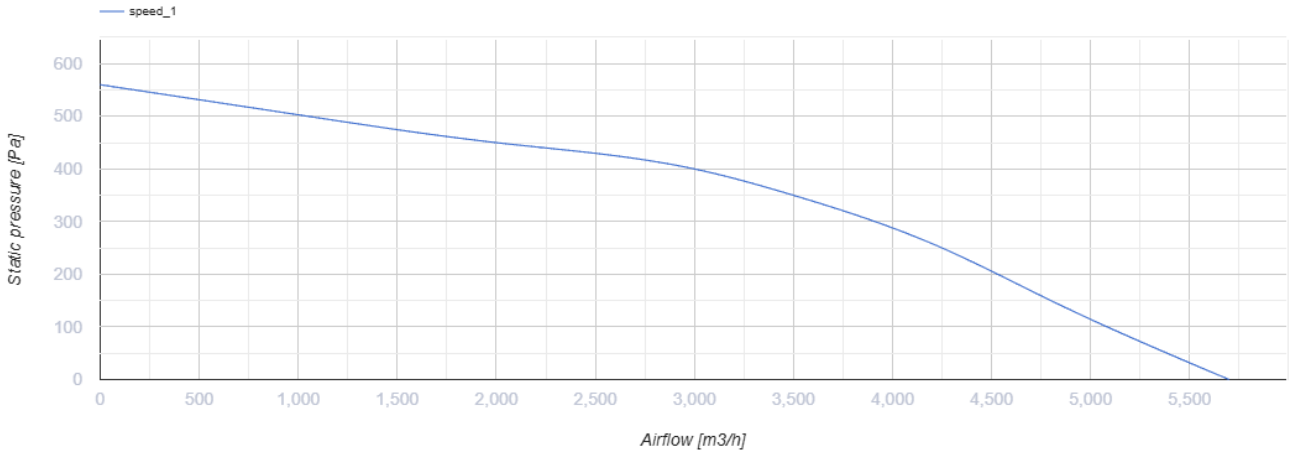

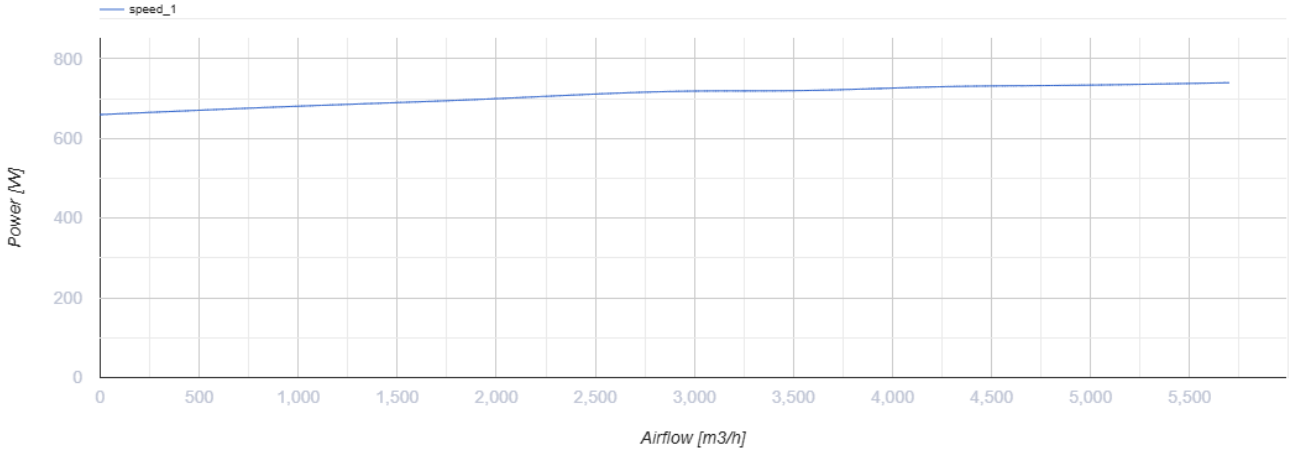

Abmessungen

A
670

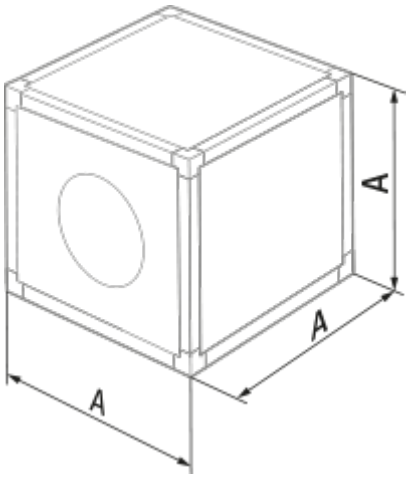

Ecodesign

Warenzeichen	Blauberg
Modell	Iso-V 450 4D
Typ des Lüftungsgeräts	Unidirektional
Antriebsart	Externer MSD oder VSD
Typ des Wärmerückgewinnungssystems	Nicht vorhanden
Nennluftvolumenstrom (m³/s)	0.969
Statischer Druck bei Nennvolumenstrom (Pa)	353
Maximale externe Leckagerate (%)	2.7
Statische Effizienz (%)	48.5
Anlagentyp	NRVU UVU
Effektive Eingangsleistung (kW)	0.72
Schallleistungspegel (dB(A))	74

Zubehör

Sonstiges Zubehör

Produktname	Foto	Beschreibung
CDT E1.8		Thyristor-Drehzahlregler