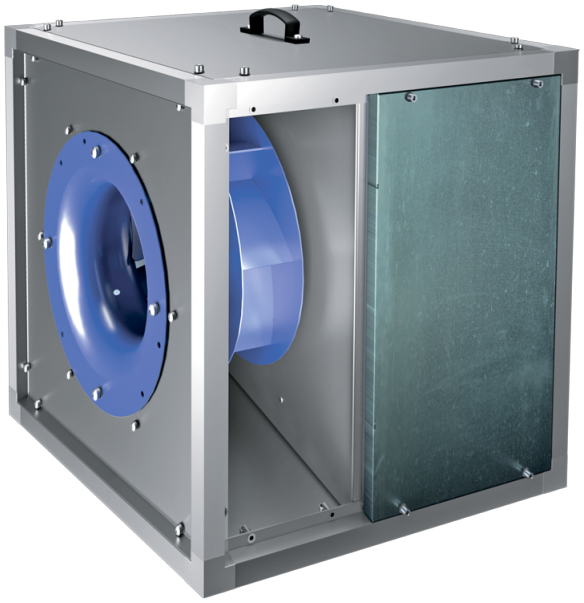

Iso-VK 400 4D

Radial-Rohrventilator im schallgedämmten Gehäuse, geeignet für Betriebstemperaturen bis 120 °C

- Schalldruckpegel LpA bei 3 m: 53
- Schallgedämmtes Gehäuse
- Laufradtyp: Radiallaufrad mit rückwärts gekrümmten Schaufeln
- Gehäusematerial: Aluzink
- In beliebiger Position

	Maßeinheit	Iso-VK 400 4D
Stutzengröße	mm	400
Phasen	-	3
Minimale Versorgungsspannung	V	400
Maximale Versorgungsspannung	V	400
Netzfrequenz	Hz	50
Nennleistung	W	550
Stromaufnahme	A	1.7
Maximaler Volumenstrom bei 50 Hz	m³/h	4550
Drehzahl bei 50 Hz	-	1400
Schalldruckpegel LpA bei 3 m	dB(A)	53
Gewicht	kg	58.1
Maximale Fördermitteltemperatur	°C	120
Minimale Fördermitteltemperatur	°C	-25
Max. Fördermitteltemperatur	-	120 °C STÄNDIG
Schutzart	-	IPX4
Material des Laufrads	-	Stahl
Größe	mm	400
Artikelnummer	-	8089329

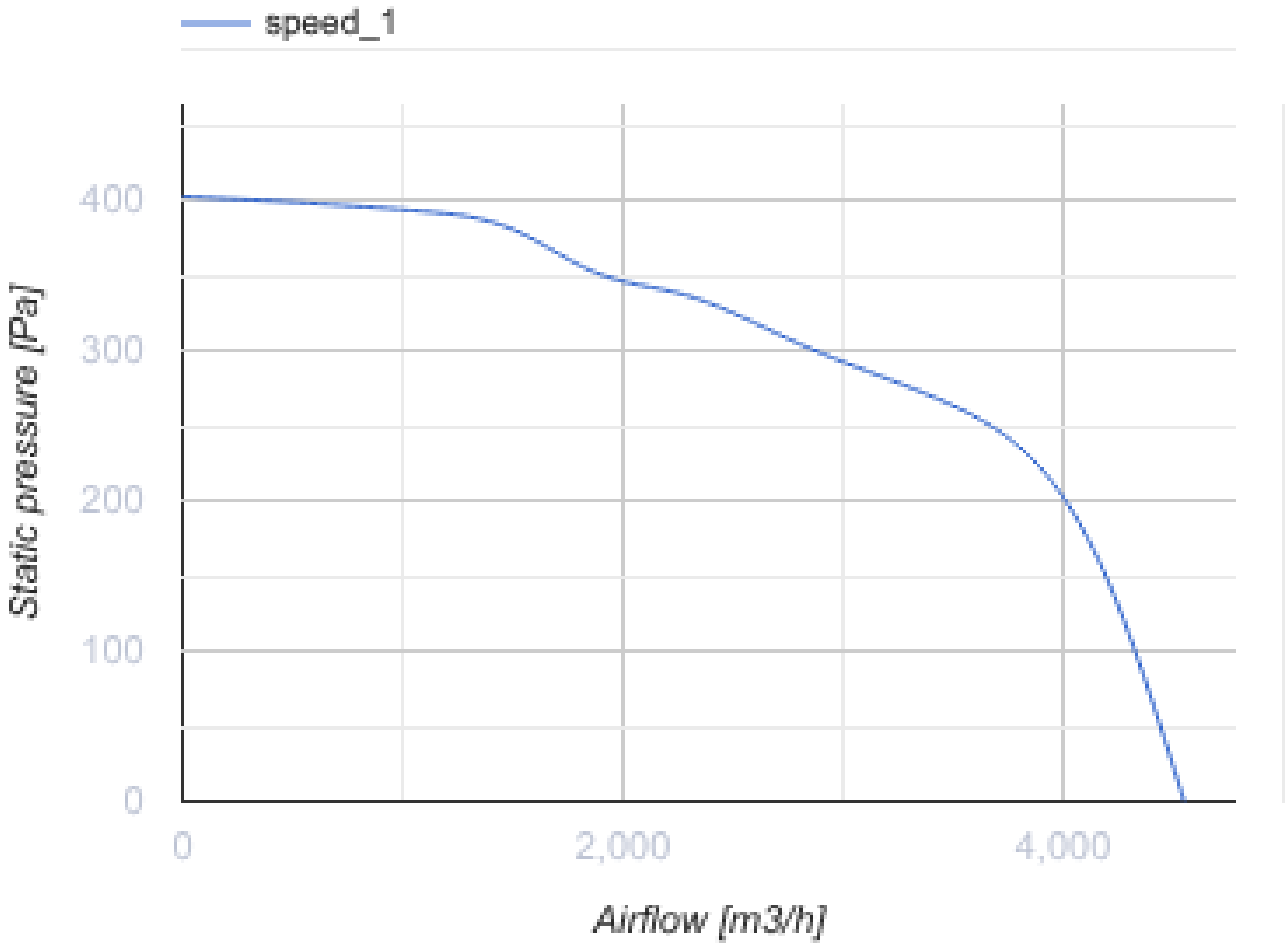
speed_1
400
300
200
100
0
Static pressure [Pa]
0
2,000
4,000
Airflow [m3/h]

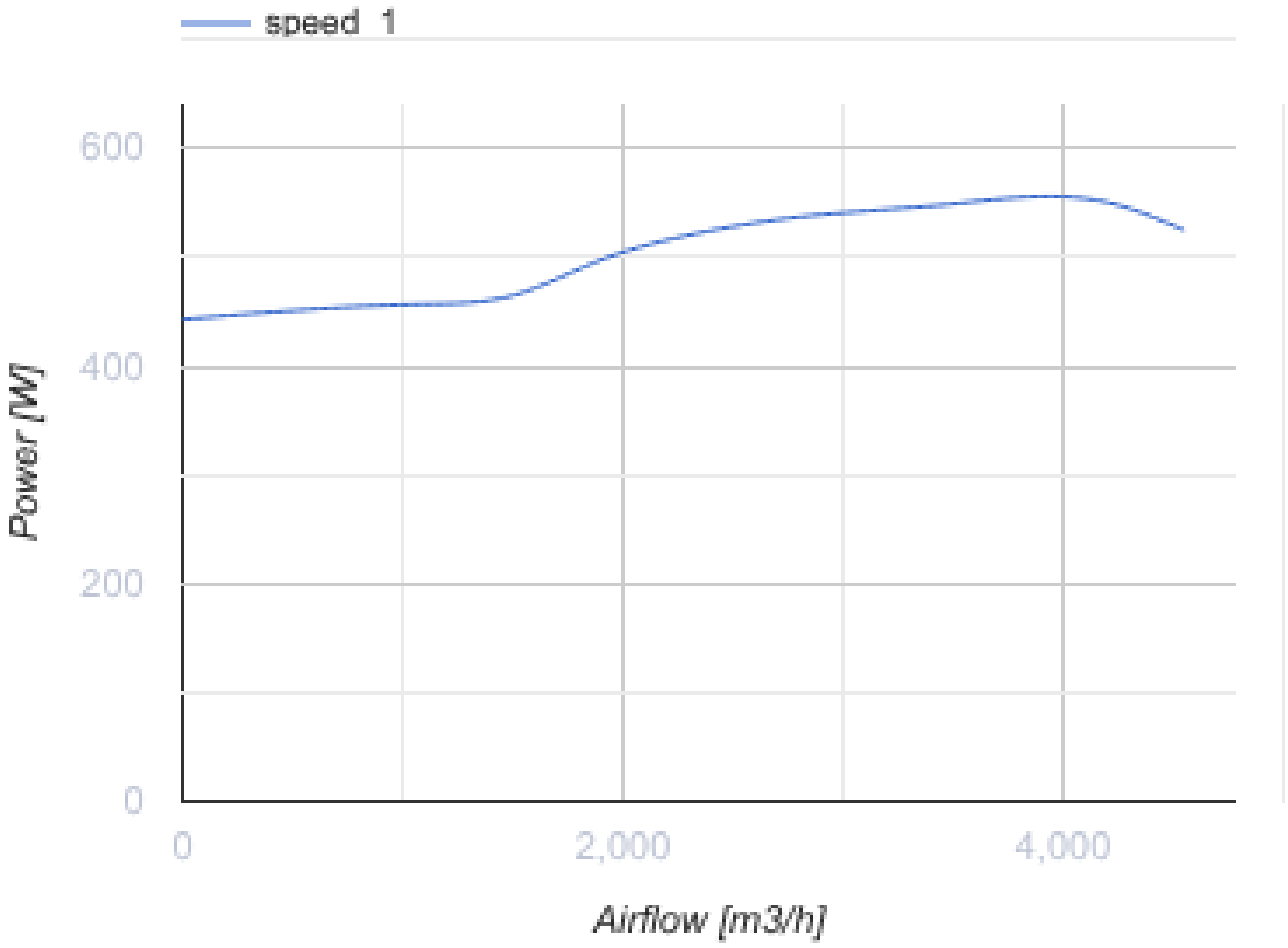

Abmessungen

H	H1	H2	L	L1	W	W1	W2
670	708	610	670	708	670	708	252

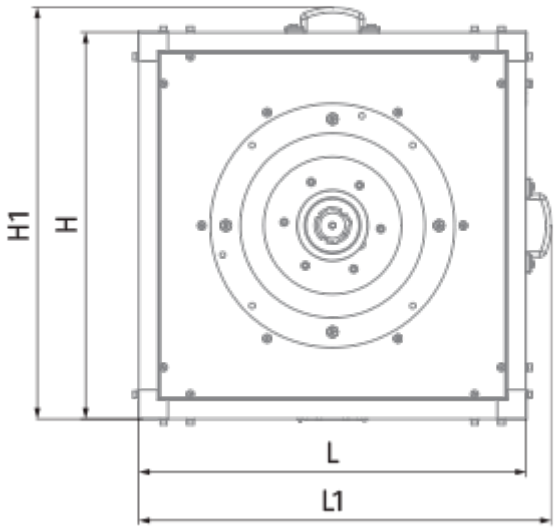
H1
H
L
L1

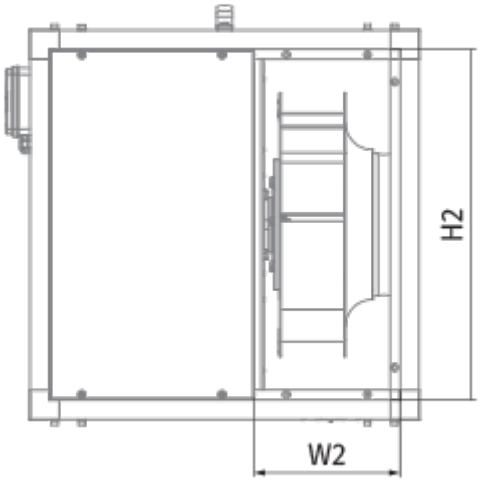
H2
W2

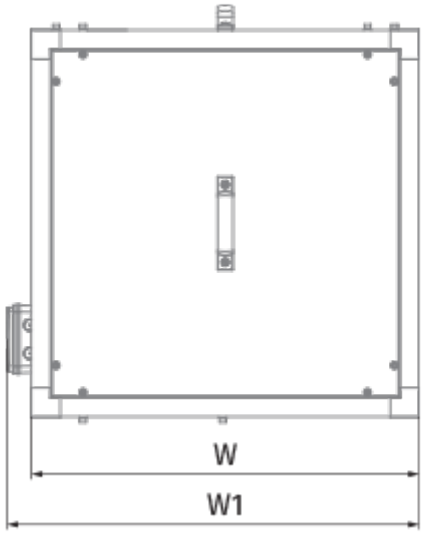
W
W1