

KIT Aero-BW 100/40-1

Warmluft-Umlauf Sets

	Maßeinheit	KIT Aero-BW 100/40-1
Artikelnummer	-	8041013

Abmessungen

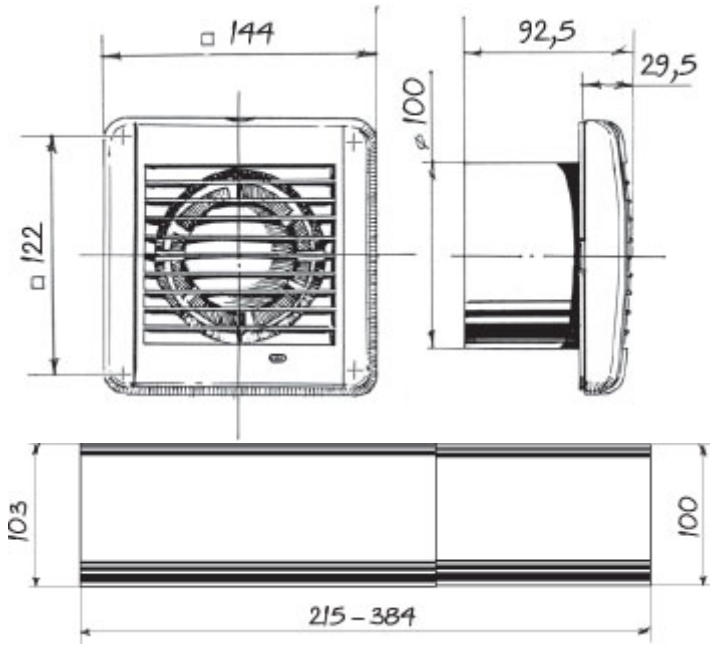

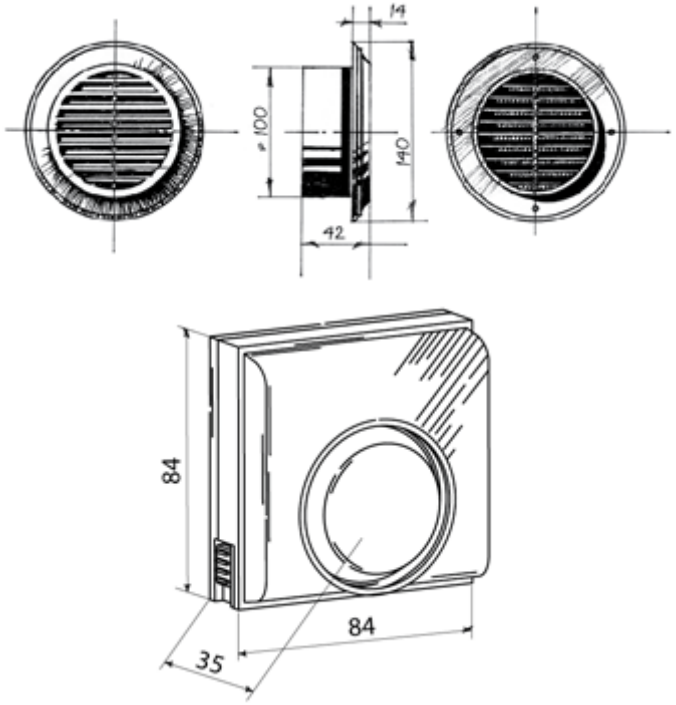
14
ø 100
140
42
84
84
35