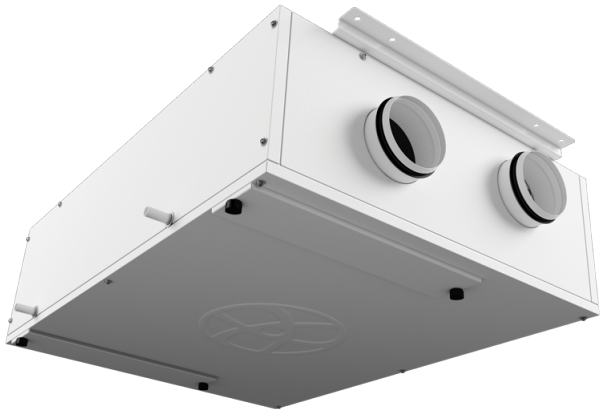

KOMFORT EC DB 350 L S14

Aufhängbare Lüftungsanlage mit Wärmerückgewinnung

- Schalldruckpegel LpA bei 3 m: 34
- Wärmetauschertyp: Gegenstrom
- Material des Wärmetauschers: Polystyrol
- Zuluftfilter: F7
- Abluftfilter: G4
- Schallgedämmtes Gehäuse
- Bypass: Manuell
- Steuerung: Kabelgebundenes Bedienfeld
- Gehäusematerial: Verzinkter Stahl
- Feuchtigkeitssensor: Optional
- CO2-Sensor: Optional

	Maßeinheit	KOMFORT EC DB 350 L S14
Stutzengröße	mm	160
Phasen	-	1
Maximale Versorgungsspannung	V	230
Minimale Versorgungsspannung	V	230
Netzfrequenz	Hz	50/60
Nennleistung	W	170
Stromaufnahme	A	1.3
Maximaler Volumenstrom bei 50 Hz	m³/h	410
Drehzahl bei 50 Hz	-	3200
Schalldruckpegel LpA bei 3 m	dB(A)	34
Maximale Effizienz der Wärmerückgewinnung	%	91
Wärmetauschertyp	-	Gegenstrom
Material des Wärmetauschers	-	Polystyrol
Gewicht	kg	70
Zuluftfilter	-	F7
Abluftfilter	-	G4
Maximale Fördermitteltemperatur	°C	40
Minimale Fördermitteltemperatur	°C	-25
Minimale Lufttemperatur der Umgebung	°C	1
Maximale Lufttemperatur der Umgebung	°C	40
Schutzart	-	IP22

Maximale Luftfeuchtigkeit der Umgebung	%	80
Motorschutzart	-	IP44
Artikelnummer	-	8068577

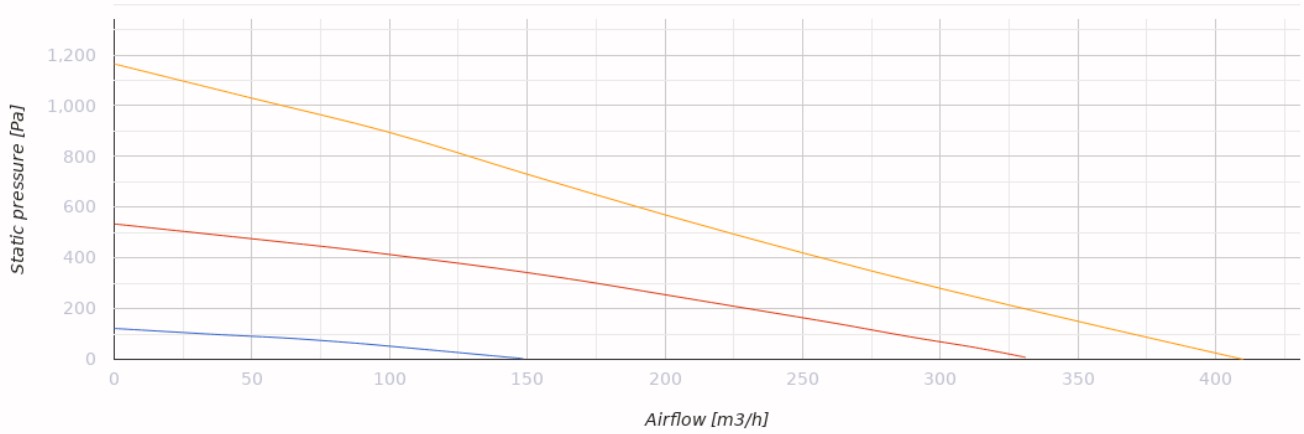

Abmessungen

ØD	B	H	H1	L
160	1044	320	363	1138

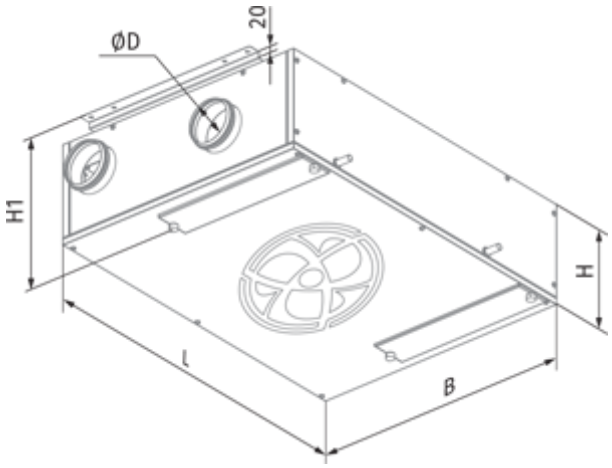

Ecodesign

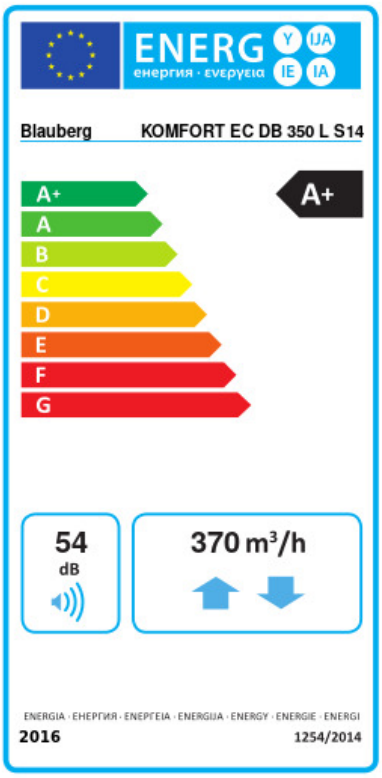

Warenzeichen	Blauberg					
Modell	KOMFORT EC DB 350 L S14					
Spezifischer Energieverbrauch (SEV) (kWh/(m²/a))	Kalt		Durchschnittlich		Warm	
	-80.5	A+	-42.4	A+	-16.6	E
Typ des Lüftungsgeräts	Bidirektional					
Antriebsart	Drehzahlregelung					
Typ des Wärmerückgewinnungssystems	Rekuperativ					
Wärmerückgewinnungseffizienz bei Referenzvolumenstrom (%)	83					
Maximaler Luftvolumenstrom (m³/h)	370					
Elektrische Eingangsleistung (W)	168					
Referenzvolumenstrom (m³/s)	0.06					
Referenzdruckdifferenz (Pa)	50					
Spezifische Leistungsaufnahme (SPI) (W/(m³/h))	0.199					
Steuerungstypologie	Örtliche Bedarfssteuerung					
Maximale interne Leckagerate (%)	2.7					
Maximale externe Leckagerate (%)	2.7					
Anlagentyp	RVU BVU					
Schallleistungspegel (dB(A))	54					
Jährlicher Stromverbrauch (JSV) (kWh/a)	Kalt		Durchschnittlich		Warm	
	687		150		105	
Jährliche Einsparung an Heizenergie (JEH) (kWh/a)	Kalt		Durchschnittlich		Warm	
	8334		4260		1926	

Zubehör

Sonstiges

Produktname	Foto	Beschreibung
SFK 20x32		Hydraulischer Siphon zur Kondensatableitung

Schalldämpfer

Produktname	Foto	Beschreibung

SD 160/600		Schalldämpfer für Lüftungsrohre
SD 160/900		Schalldämpfer für Lüftungsrohre
SD 160/1200		Schalldämpfer für Lüftungsrohre

Lüftungszubehör

Produktname	Foto	Beschreibung
VKA 160		Automatische Verschlussklappe für Lüftungsrohre

Sensoren

Produktname	Foto	Beschreibung
CD-1		CO_2-Sensoren
CD-2		CO_2-Sensoren
FS2		Feuchtigkeitssensor

Sonstiges Zubehör

Produktname	Foto	Beschreibung
FP 603x253x48 F7		Panelfilter F7
FP 603x253x48 G4		Panelfilter G4

Elektrische Stellantriebe

Produktname	Foto	Beschreibung
Belimo TF230		Elektrischer Stellantrieb