

KOMFORT EC DBE 300 L S21 DTV

Aufhängbare Lüftungsanlage mit Wärmerückgewinnung und Elektro-Nachheizregister

- Leistungsaufnahme des Nachheizregisters: 1500
- Schalldruckpegel LpA bei 3 m: 27
- Wärmetauschertyp: Gegenstrom
- Material des Wärmetauschers: Polystyrol
- Zuluftfilter: G4 (optional: F7)
- Abluftfilter: G4
- Schallgedämmtes Gehäuse
- Bypass: Automatisch
- Nachheizregister: Elektrisch
- Vorheizregister: Optional
- BMS-Protokoll: Modbus
- Steuerung: Smartphone
- Gehäusematerial: Verzinkter Stahl
- Feuchtigkeitssensor: Optional
- CO2-Sensor: Optional
- PM2,5-Sensor: Optional

	Maßeinheit	KOMFORT EC DBE 300 L S21 DTV
Stutzengröße	mm	160
Phasen	-	1
Minimale Versorgungsspannung	V	230
Maximale Versorgungsspannung	V	230
Netzfrequenz	Hz	50/60
Nennleistung	W	180
Leistungsaufnahme des Nachheizregisters	W	1500
Stromaufnahme	A	7.9
Maximaler Volumenstrom bei 50 Hz	m³/h	340
Drehzahl bei 50 Hz	-	3270
Schalldruckpegel LpA bei 3 m	dB(A)	27
Maximale Effizienz der Wärmerückgewinnung	%	90
Wärmetauschertyp	-	Gegenstrom
Material des Wärmetauschers	-	Polystyrol
Gewicht	kg	44
Zuluftfilter	-	G4 (optional: F7)
Abluftfilter	-	G4
Maximale Fördermitteltemperatur	°C	40
Minimale Fördermitteltemperatur	°C	-25
Minimale Lufttemperatur der Umgebung	°C	1

Maximale Lufttemperatur der Umgebung	°C	40
Schutzart	-	IP22
Maximale Luftfeuchtigkeit der Umgebung	%	60
Motorschutzart	-	IP44
Artikelnummer	-	8073977

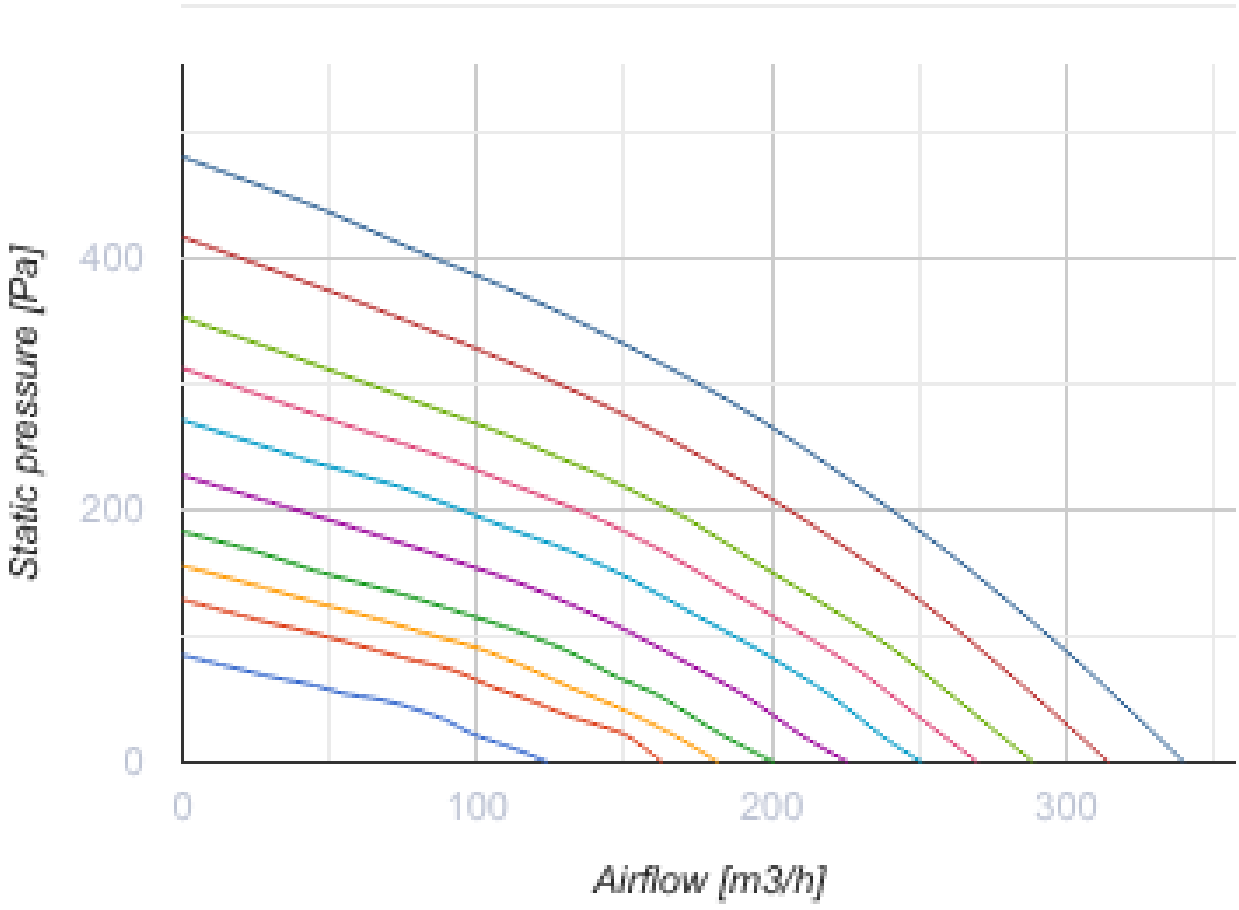

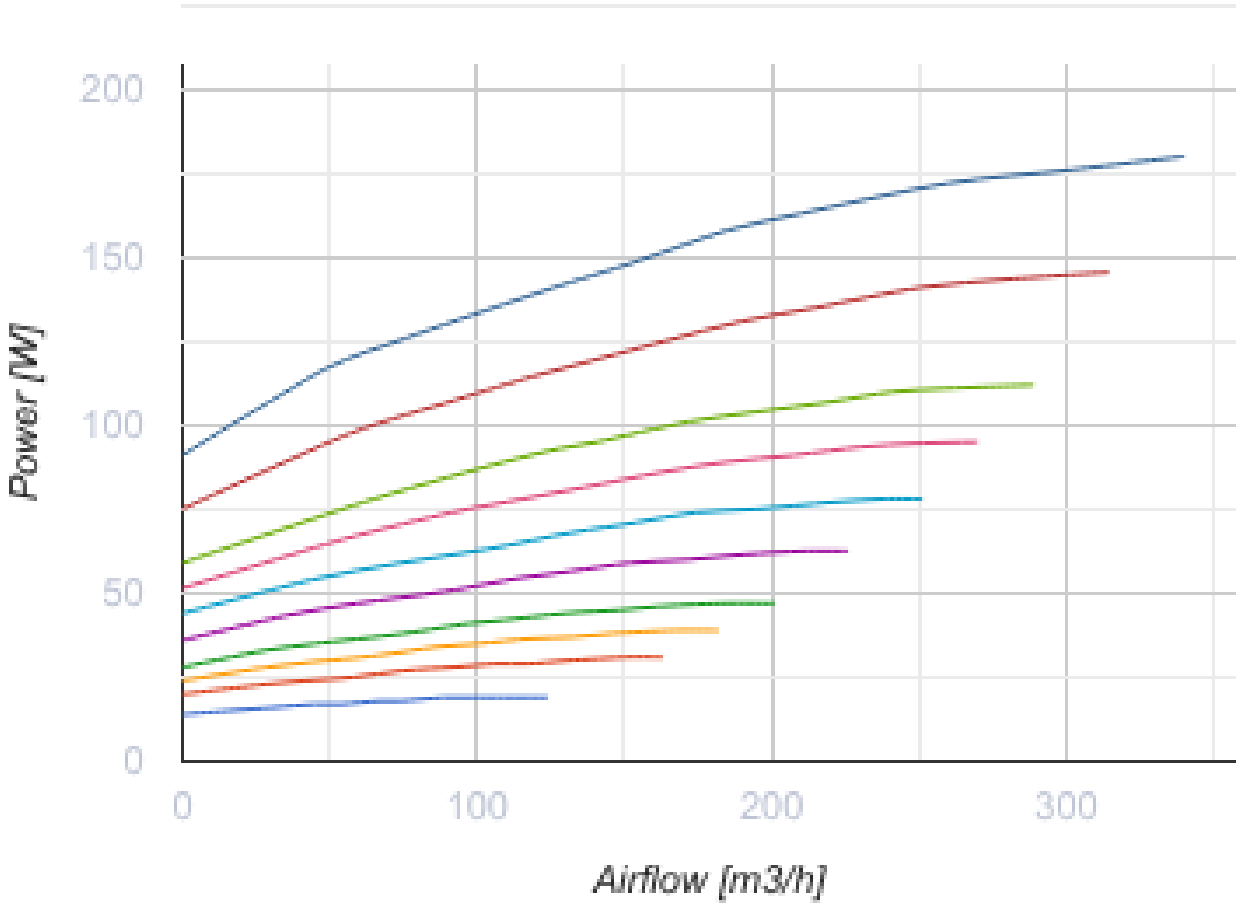

Abmessungen

Ø D	B	B1	H	L	L1
160	485	577	290	1238	1291

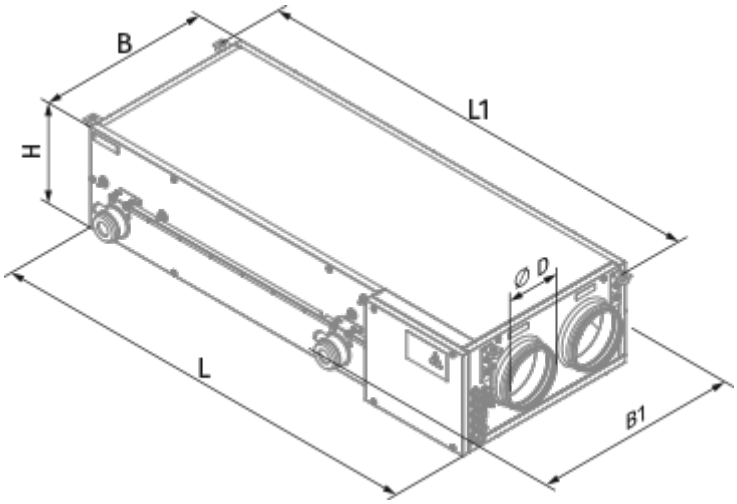
B
L1
H
Ø D
L
B1

Ecodesign

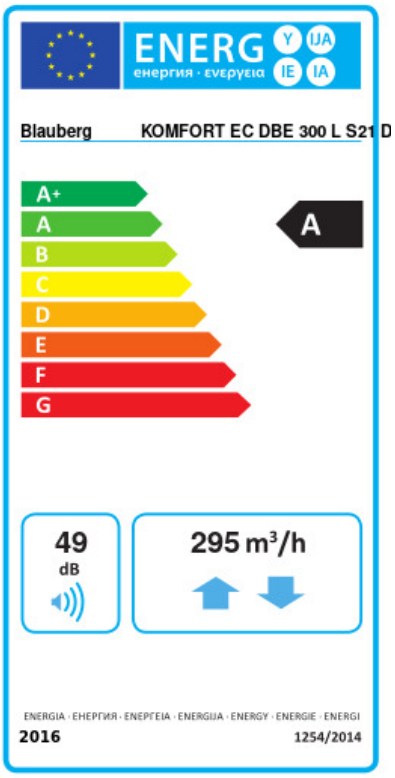

Warenzeichen	Blauberg					
Modell	KOMFORT EC DBE 300 L S21 DTV					
Spezifischer Energieverbrauch (SEV) (kWh/(m²/a))	Kalt		Durchschnittlich		Warm	
	-75.7	A+	-39	A	-15.3	E
Typ des Lüftungsgeräts	Bidirektional					
Antriebsart	Drehzahlregelung					
Typ des Wärmerückgewinnungssystems	Rekuperativ					
Wärmerückgewinnungseffizienz bei Referenzvolumenstrom (%)	76					
Maximaler Luftvolumenstrom (m³/h)	295					
Elektrische Eingangsleistung (W)	174					
Referenzvolumenstrom (m³/s)	0.061					
Referenzdruckdifferenz (Pa)	50					
Spezifische Leistungsaufnahme (SPI) (W/(m³/h))	0.35					
Steuerungstypologie	Örtliche Bedarfssteuerung					
Maximale interne Leckagerate (%)	2.7					
Maximale externe Leckagerate (%)	2.7					
Anlagentyp	RVU BVU					
Schallleistungspegel (dB(A))	49					
Jährlicher Stromverbrauch (JSV) (kWh/a)	Kalt		Durchschnittlich		Warm	
	767		230		185	
Jährliche Einsparung an Heizenergie (JEH) (kWh/a)	Kalt		Durchschnittlich		Warm	
	8614		4403		1991	

Zubehör

Sonstiges

Produktname	Foto	Beschreibung
SFK 20x32		Hydraulischer Siphon zur Kondensatableitung

Schalldämpfer

Produktname	Foto	Beschreibung

SD 160/600		Schalldämpfer für Lüftungsrohre
SD 160/900		Schalldämpfer für Lüftungsrohre
SD 160/1200		Schalldämpfer für Lüftungsrohre

Flexible Rohre und Komponenten

Produktname	Foto	Beschreibung
VRV 160		Federbelastete Rückschlagklappen

Lüftungszubehör

Produktname	Foto	Beschreibung
VKA 160		Automatische Verschlussklappe für Lüftungsrohre

Heiz-/Kühlregister

Produktname	Foto	Beschreibung
EVH 160-1.2-1 S21 V.2		Elektrisches Vorheizregister für den Frostschutz von Wärmetauschern
EVH 160-1.7-1 S21 V.2		Elektrisches Vorheizregister für den Frostschutz von Wärmetauschern

Steuerungen

Produktname	Foto	Beschreibung
S25		Kabelgebundenes Touch-Bedienfeld mit LCD-Display
S22		Touch-Bedienfelder aus Glas mit Lichtanzeige

S22 Wi-Fi		Touch-Bedienfelder aus Glas mit Lichtanzeige

Sensoren

Produktname	Foto	Beschreibung
CD-1		CO_2-Sensoren
CD-2		CO_2-Sensoren
FS2		Feuchtigkeitssensor

Sonstiges Zubehör

Produktname	Foto	Beschreibung
FP 440x128x20 G4		Panelfilter G4

Elektrische Stellantriebe

Produktname	Foto	Beschreibung
Belimo TF230		Elektrischer Stellantrieb