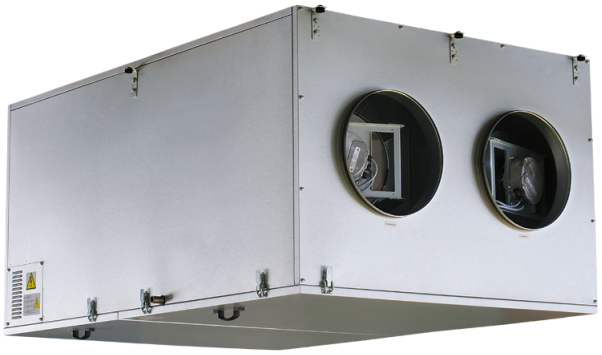

KOMFORT EC DBE 3000 S21 DTV

Aufhängbare Lüftungsanlage mit Wärmerückgewinnung und Elektro-Nachheizregister

- Leistungsaufnahme des Nachheizregisters: 21000
- Schalldruckpegel LpA bei 3 m: 46
- Wärmetauschertyp: Kreuzstrom
- Material des Wärmetauschers: Aluminium
- Zuluftfilter: G4
- Abluftfilter: G4
- Schallgedämmtes Gehäuse
- Bypass: Automatisch
- Nachheizregister: Elektrisch
- BMS-Protokoll: Modbus
- Steuerung: Smartphone
- Gehäusematerial: Aluzink
- Feuchtigkeitssensor: Optional
- CO2-Sensor: Optional
- PM2,5-Sensor: Optional

	Maßeinheit	KOMFORT EC DBE 3000 S21 DTV
Stutzengröße	mm	400
Phasen	-	3
Minimale Versorgungsspannung	V	400
Maximale Versorgungsspannung	V	400
Netzfrequenz	Hz	50/60
Nennleistung	W	2226
Leistungsaufnahme des Nachheizregisters	W	21000
Stromaufnahme	A	33.5
Maximaler Volumenstrom bei 50 Hz	m³/h	4300
Drehzahl bei 50 Hz	-	3400
Schalldruckpegel LpA bei 3 m	dB(A)	46
Maximale Effizienz der Wärmerückgewinnung	%	72
Wärmetauschertyp	-	Kreuzstrom
Material des Wärmetauschers	-	Aluminium
Gewicht	kg	281
Zuluftfilter	-	G4
Abluftfilter	-	G4
Maximale Fördermitteltemperatur	°C	40
Minimale Fördermitteltemperatur	°C	-25
Maximale Lufttemperatur der Umgebung	°C	40
Minimale Lufttemperatur der Umgebung	°C	1

Schutzart	-	IP22
Maximale Luftfeuchtigkeit der Umgebung	%	60
Motorschutzart	-	IP44
Artikelnummer	-	8073489

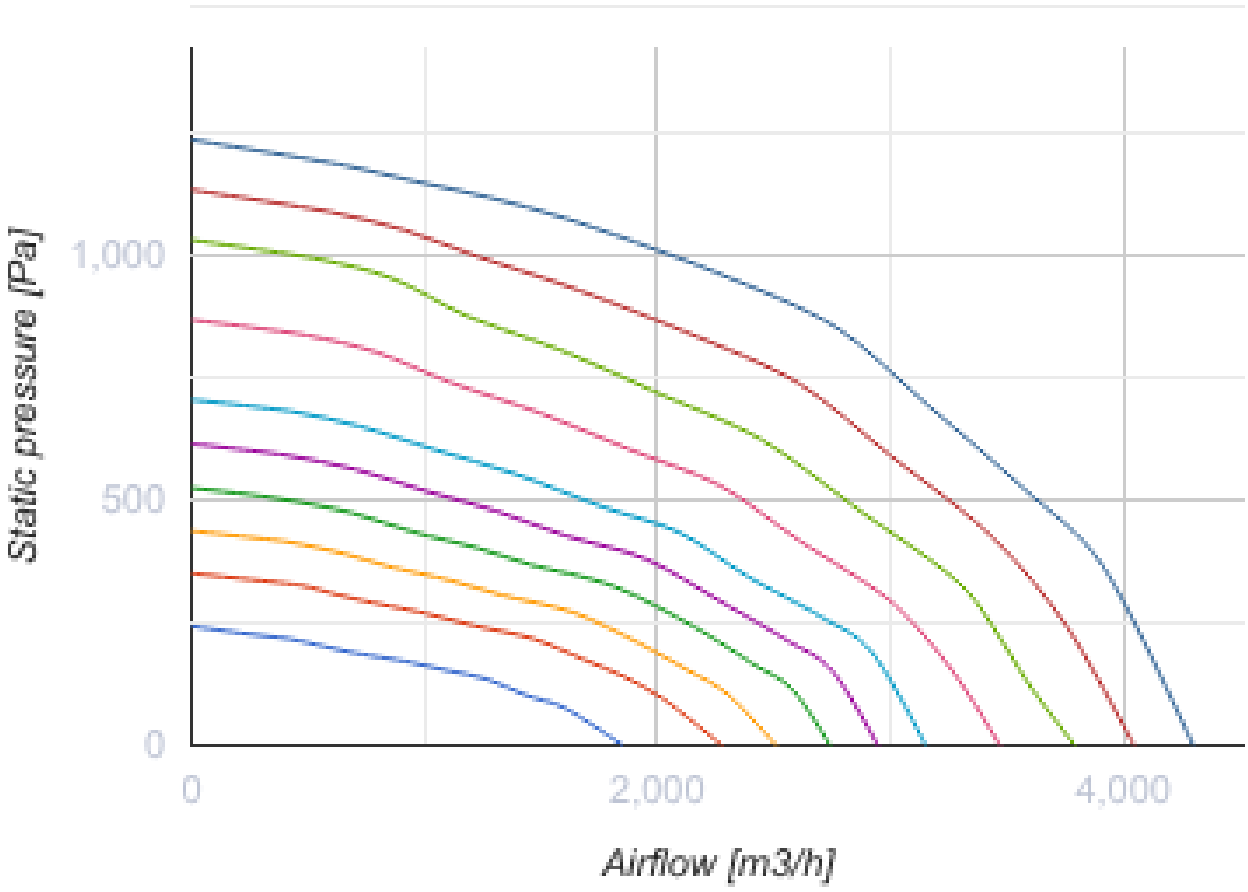

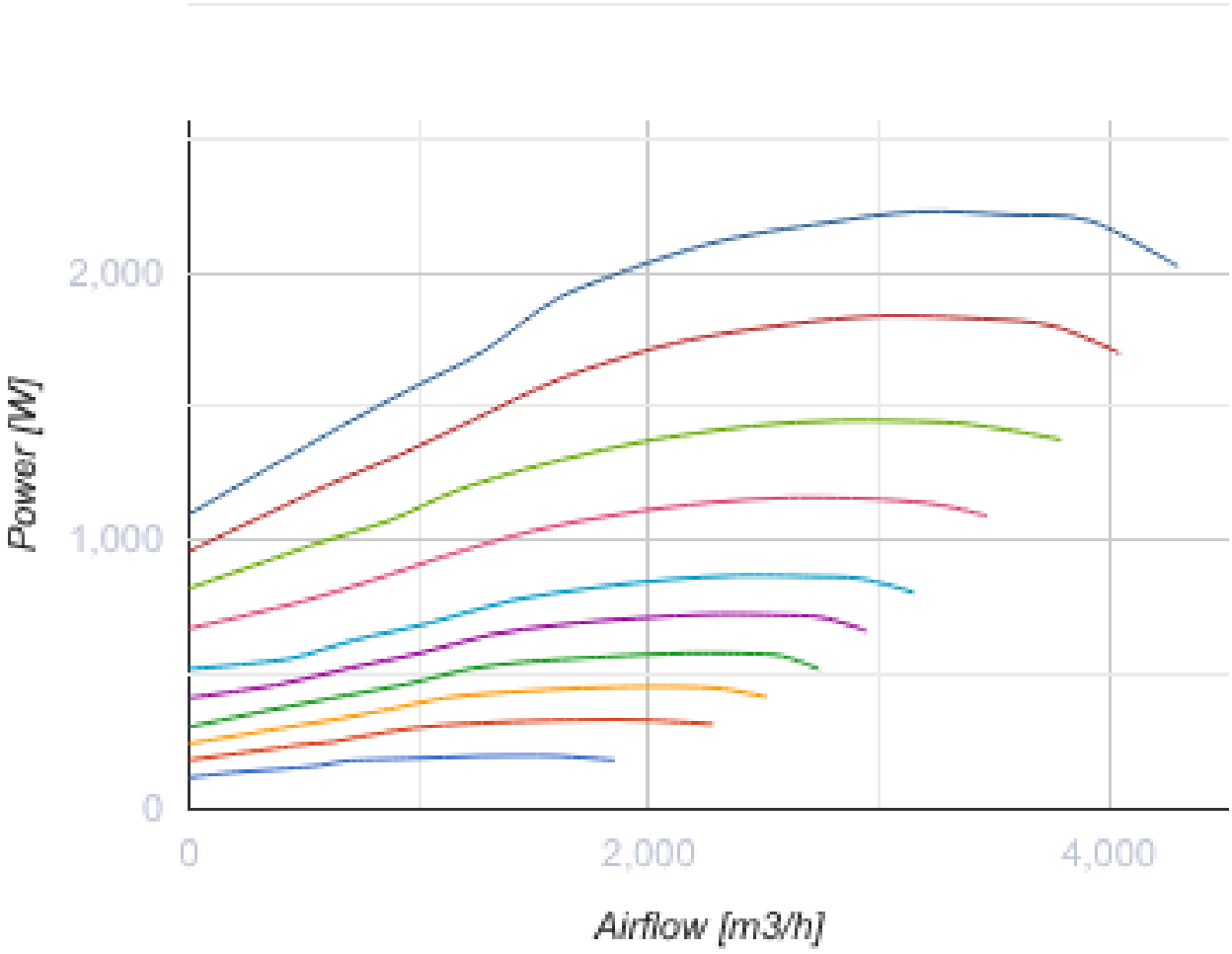

Abmessungen

Ø D	B	H	L	L1
400	1265	854	1835	1888

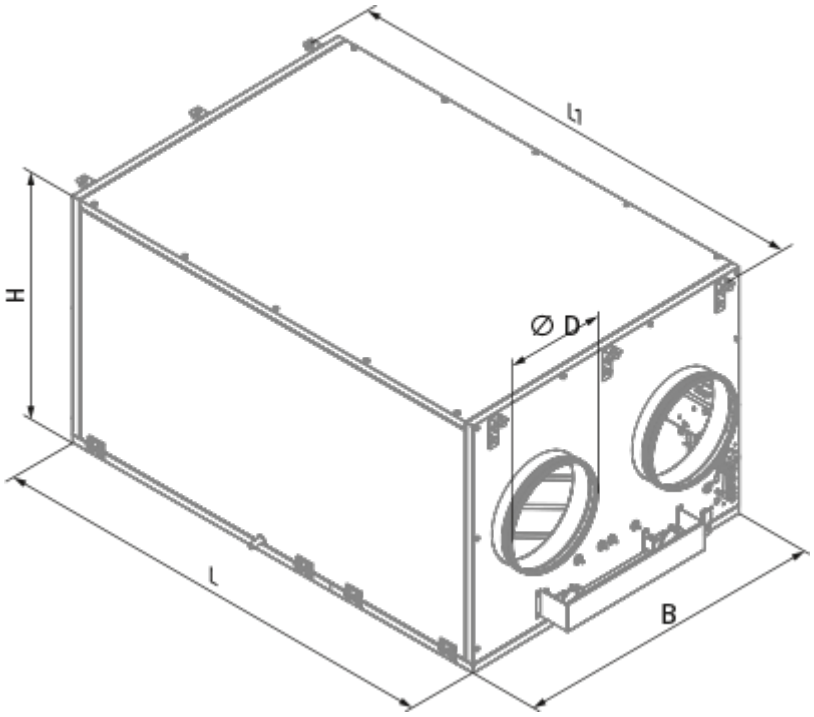

Zubehör

Sonstiges

Produktname	Foto	Beschreibung
SFK 20x32		Hydraulischer Siphon zur Kondensatableitung

Schalldämpfer

Produktname	Foto	Beschreibung
SD 400/900		Schalldämpfer für Lüftungsrohre
SD 400/1200		Schalldämpfer für Lüftungsrohre

Lüftungszubehör

Produktname	Foto	Beschreibung
VKA 400		Automatische Verschlussklappe für Lüftungsrohre

Steuerungen

Produktname	Foto	Beschreibung
S25		Kabelgebundenes Touch-Bedienfeld mit LCD-Display
S22		Touch-Bedienfelder aus Glas mit Lichtanzeige
S22 Wi-Fi		Touch-Bedienfelder aus Glas mit Lichtanzeige

Sensoren

Produktname	Foto	Beschreibung
CD-1		CO_2-Sensoren
CD-2		CO_2-Sensoren
FS2		Feuchtigkeitssensor

Sonstiges Zubehör

Produktname	Foto	Beschreibung
FP 827x741x48 G4		Panelfilter G4

Elektrische Stellantriebe

Produktname	Foto	Beschreibung
Belimo TF230		Elektrischer Stellantrieb