

KOMFORT EC LB 700-E S21

Lüftungsanlage mit Wärmerückgewinnung zur Boden- und Deckenmontage

- Schalldruckpegel LpA bei 3 m: 31
- Wärmetauschertyp: Gegenstrom
- Material des Wärmetauschers: Enthalpie
- Zuluftfilter: G4 + F7
- Abluftfilter: G4
- Schallgedämmtes Gehäuse
- Enthalpiewärmetauscher
- Bypass: Automatisch
- Nachheizregister: Optional
- Vorheizregister: Optional
- BMS-Protokoll: Modbus
- Steuerung: Smartphone
- Gehäusematerial: Aluzink
- Feuchtigkeitssensor: Optional
- CO2-Sensor: Optional
- PM2,5-Sensor: Optional

	Maßeinheit	KOMFORT EC LB 700-E S21
Stutzengröße	mm	250
Phasen	-	1
Maximale Versorgungsspannung	V	230
Minimale Versorgungsspannung	V	230
Netzfrequenz	Hz	50/60
Nennleistung	W	336
Stromaufnahme	A	2.4
Maximaler Volumenstrom bei 50 Hz	m³/h	830
Drehzahl bei 50 Hz	-	3200
Schalldruckpegel LpA bei 3 m	dB(A)	31
Maximale Effizienz der Wärmerückgewinnung	%	89
Wärmetauschertyp	-	Gegenstrom
Material des Wärmetauschers	-	Enthalpie
Gewicht	kg	107
Zuluftfilter	-	G4 + F7
Abluftfilter	-	G4
Maximale Fördermitteltemperatur	°C	40
Minimale Fördermitteltemperatur	°C	-25
Minimale Lufttemperatur der Umgebung	°C	1
Maximale Lufttemperatur der Umgebung	°C	40

Schutzart	-	IP22
Maximale Luftfeuchtigkeit der Umgebung	%	60
Motorschutzart	-	IP44
Artikelnummer	-	8061837

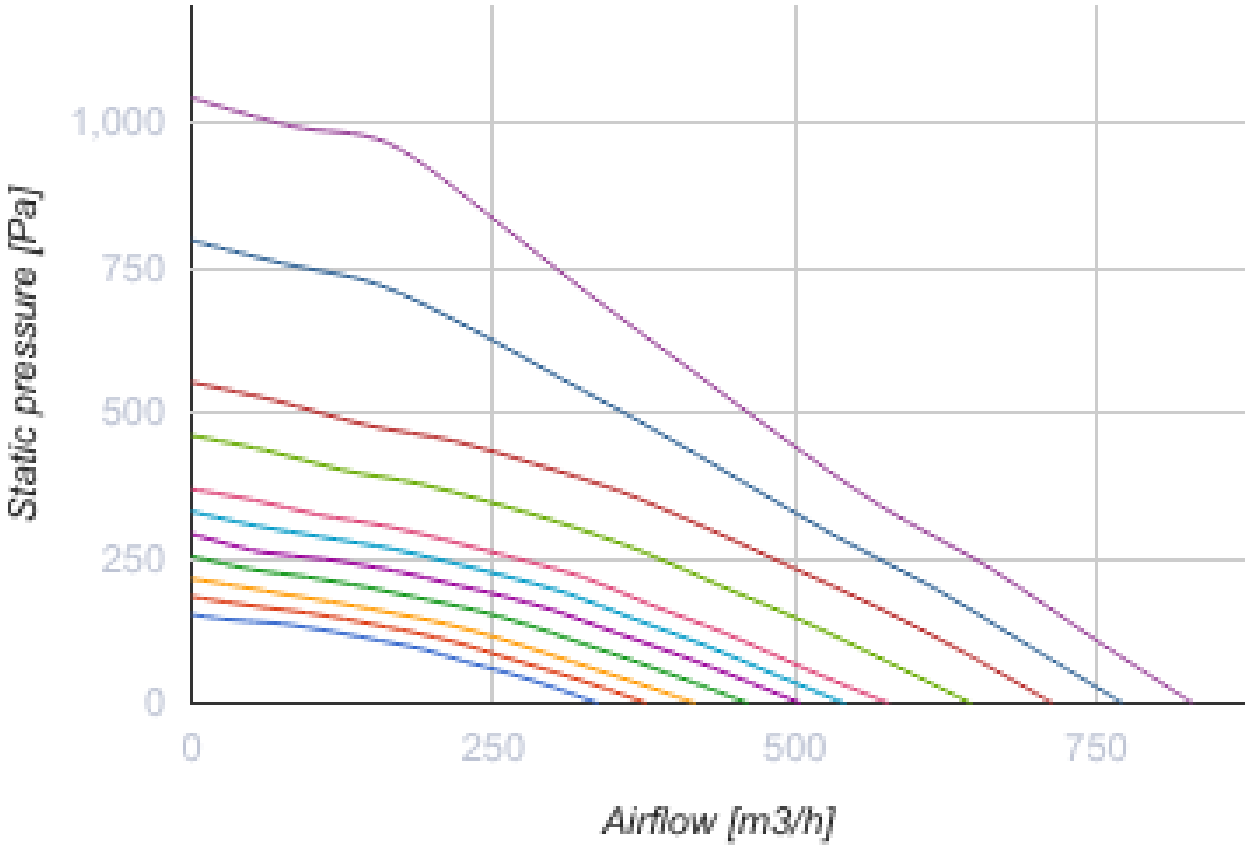

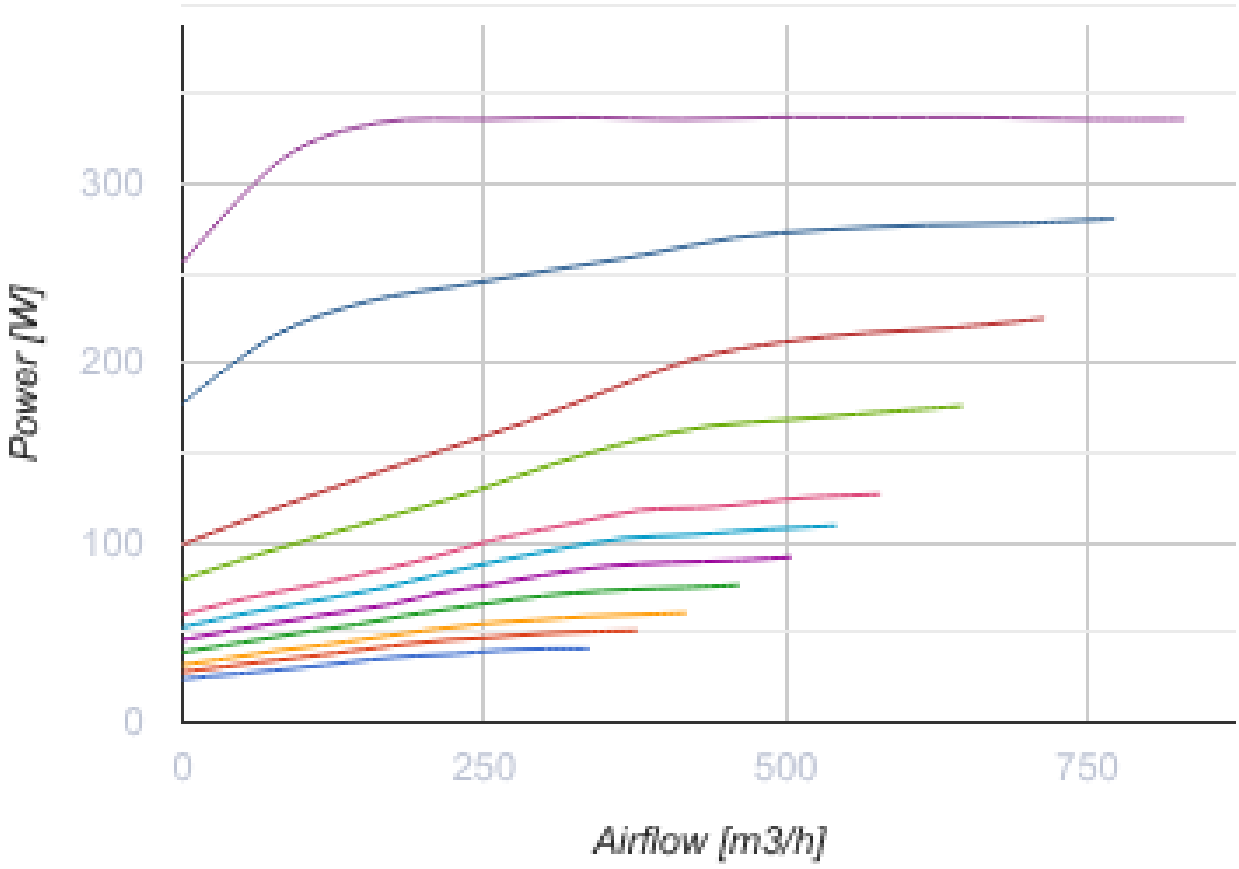

Abmessungen

Ø D	B	B1	H	L	L1
247	866	700	601	1282	1379

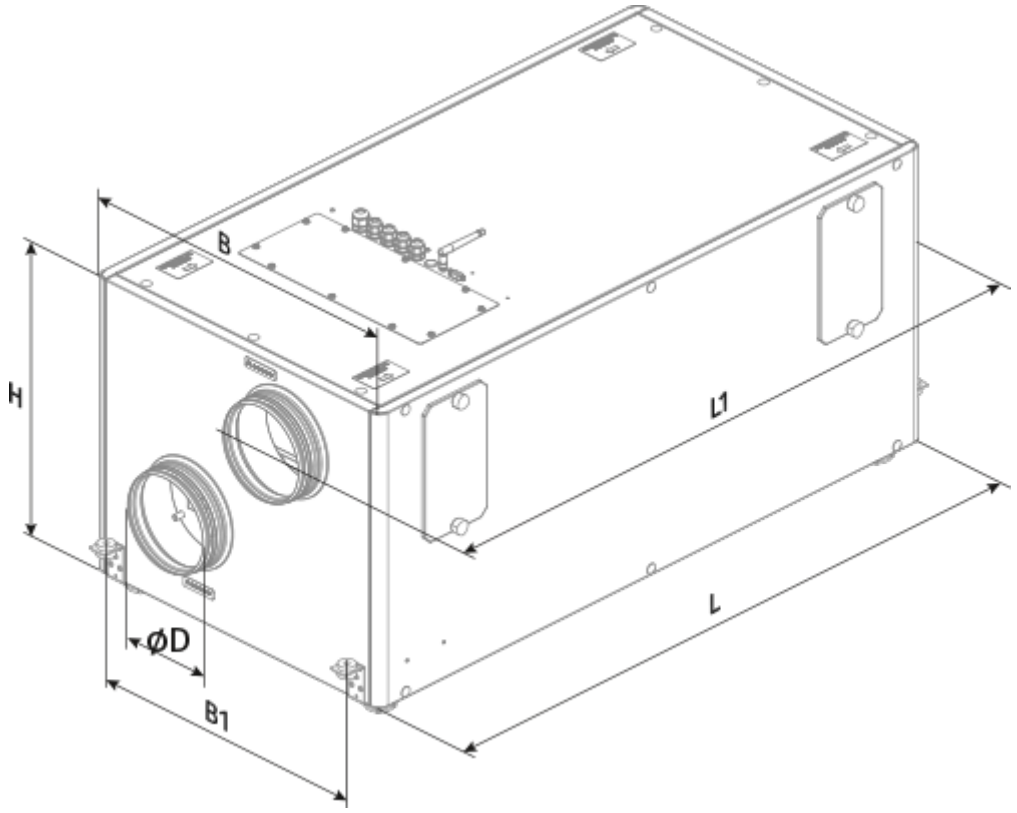
B
H
L1
L
ØD
B1

Ecodesign

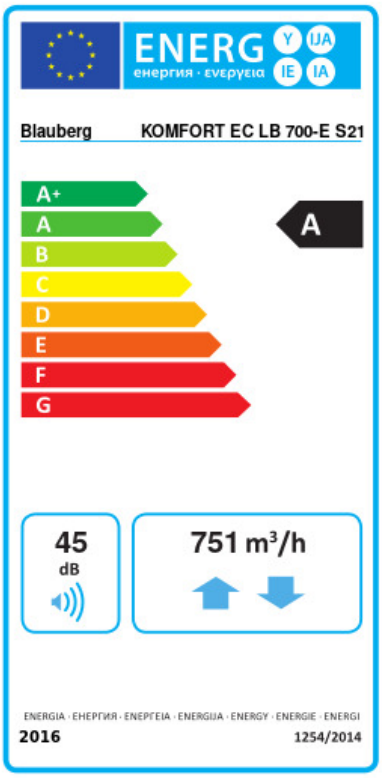

Warenzeichen	Blauberg					
Modell	KOMFORT EC LB 700-E S21					
Spezifischer Energieverbrauch (SEV) (kWh/(m²/a))	Kalt		Durchschnittlich		Warm	
	-77.9	A+	-40.8	A	-16.9	E
Typ des Lüftungsgeräts	Bidirektional					
Antriebsart	Drehzahlregelung					
Typ des Wärmerückgewinnungssystems	Rekuperativ					
Wärmerückgewinnungseffizienz bei Referenzvolumenstrom (%)	78					
Maximaler Luftvolumenstrom (m³/h)	751					
Elektrische Eingangsleistung (W)	336					
Referenzvolumenstrom (m³/s)	0.143					
Referenzdruckdifferenz (Pa)	50					
Spezifische Leistungsaufnahme (SPI) (W/(m³/h))	0.243					
Steuerungstypologie	Örtliche Bedarfssteuerung					
Maximale interne Leckagerate (%)	2.7					
Maximale externe Leckagerate (%)	2.7					
Anlagentyp	RVU BVU					
Schallleistungspegel (dB(A))	45					
Jährlicher Stromverbrauch (JSV) (kWh/a)	Kalt		Durchschnittlich		Warm	
	710		173		128	
Jährliche Einsparung an Heizenergie (JEH) (kWh/a)	Kalt		Durchschnittlich		Warm	
	8695		4445		2010	

Zubehör

Schalldämpfer

Produktname	Foto	Beschreibung
SD 250/600		Schalldämpfer für Lüftungsrohre
SD 250/900		Schalldämpfer für Lüftungsrohre

SD 250/1200		Schalldämpfer für Lüftungsrohre

Flexible Rohre und Komponenten

Produktname	Foto	Beschreibung
VRV 250		Federbelastete Rückschlagklappen

Lüftungszubehör

Produktname	Foto	Beschreibung
VKA 250		Automatische Verschlussklappe für Lüftungsrohre

Heiz-/Kühlregister

Produktname	Foto	Beschreibung
EVH 250-3.0-1 S21 V.2		Elektrisches Vorheizregister für den Frostschutz von Wärmetauschern
ENH 250-3.0-1 S21 V.2		Elektrisches Nachheizregister zur Erwärmung der Zuluft

Sonstiges

Produktname	Foto	Beschreibung
CP-2		Kondensatpumpe

Steuerungen

Produktname	Foto	Beschreibung
S25		Kabelgebundenes Touch-Bedienfeld mit LCD-Display
S22		Touch-Bedienfelder aus Glas mit Lichtanzeige

S22 Wi-Fi		Touch-Bedienfelder aus Glas mit Lichtanzeige

Sensoren

Produktname	Foto	Beschreibung
CD-1		CO_2-Sensoren
CD-2		CO_2-Sensoren
FS2		Feuchtigkeitssensor

Sonstiges Zubehör

Produktname	Foto	Beschreibung
FP 784x253x48 F7		Panelfilter F7
FP 784x253x48 G4		Panelfilter G4

Elektrische Stellantriebe

Produktname	Foto	Beschreibung
Belimo TF230		Elektrischer Stellantrieb