

KOMFORT Roto EC SE 281-E L S21

WLAN-fähige Lüftungsanlage mit Rotationswärmetauscher

- Leistungsaufnahme des Nachheizregisters: 1200
- Schalldruckpegel LpA bei 3 m: 26
- Wärmetauschertyp: Sorptions-Rotationswärmetauscher
- Zuluftfilter: ePM1 ≥ 50 % (F7)
- Abluftfilter: Coarse ≥ 60 % (G4)
- Schallgedämmtes Gehäuse
- Enthalpiewärmetauscher
- Bypass: Automatisch
- Nachheizregister: Eingebaut
- BMS-Protokoll: Modbus
- Steuerung: Smartphone
- Gehäusematerial: Beschichteter Stahl
- Feuchtigkeitssensor: Optional
- CO2-Sensor: Optional
- PM2,5-Sensor: Optional

	Maßeinheit	KOMFORT Roto EC SE 281-E L S21
Stutzengröße	mm	160
Phasen	-	1
Minimale Versorgungsspannung	V	230
Maximale Versorgungsspannung	V	230
Netzfrequenz	Hz	50/60
Nennleistung	W	179
Leistungsaufnahme des Nachheizregisters	W	1200
Stromaufnahme	A	6.66
Maximaler Volumenstrom bei 50 Hz	m³/h	382
Schalldruckpegel LpA bei 3 m	dB(A)	26
Maximale Effizienz der Wärmerückgewinnung	%	86
Wärmetauschertyp	-	Sorptions-Rotationswärmetauscher
Gewicht	kg	57
Zuluftfilter	-	ePM1 ≥ 50 % (F7)
Abluftfilter	-	Coarse ≥ 60 % (G4)
Maximale Fördermitteltemperatur	°C	40
Minimale Fördermitteltemperatur	°C	-25
Minimale Lufttemperatur der Umgebung	°C	1

Maximale Lufttemperatur der Umgebung	°C	40
Schutzart	-	IP22
Maximale Luftfeuchtigkeit der Umgebung	%	60
Motorschutzart	-	IP44
Artikelnummer	-	8111372

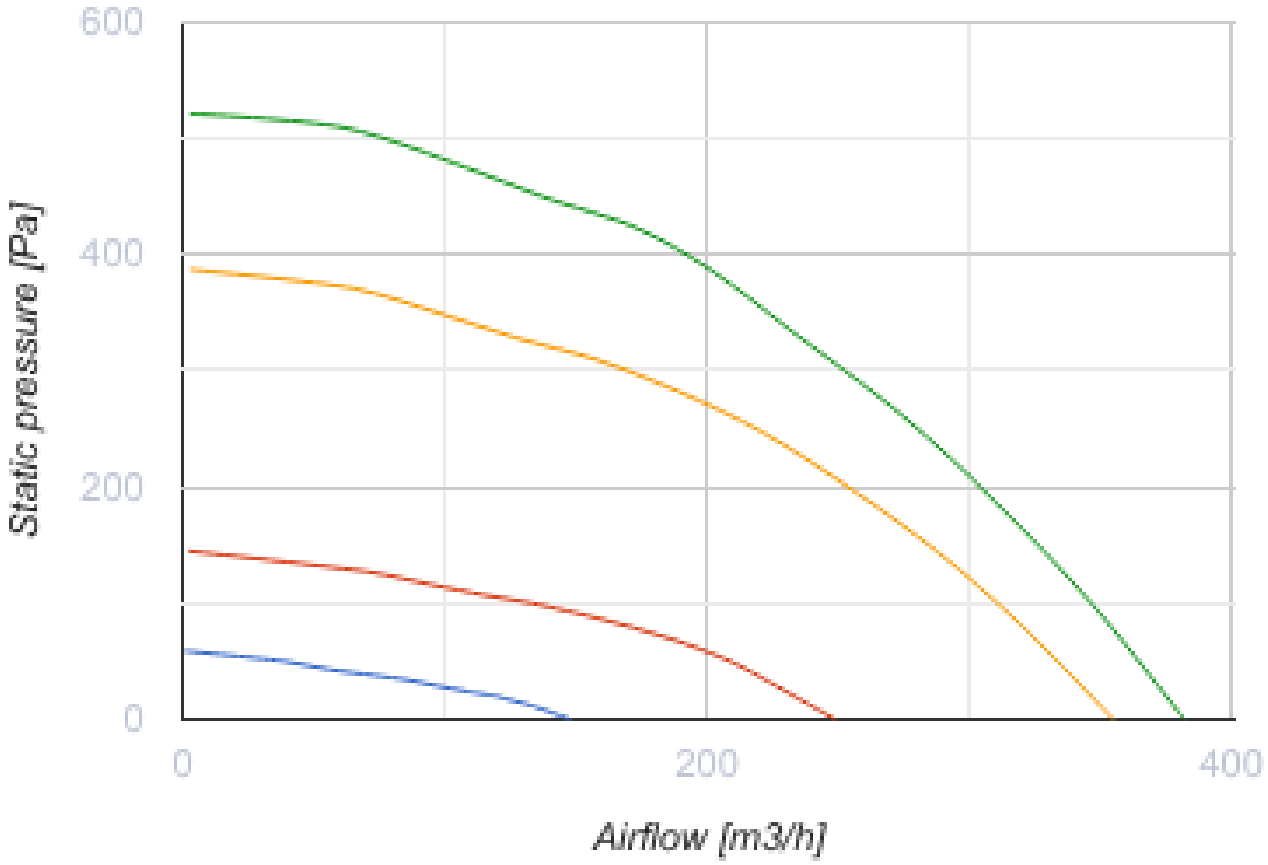

Abmessungen

Ø D	H	H1	L	L1	W / B	W1 / B1
160	588	638	513	209	598	397

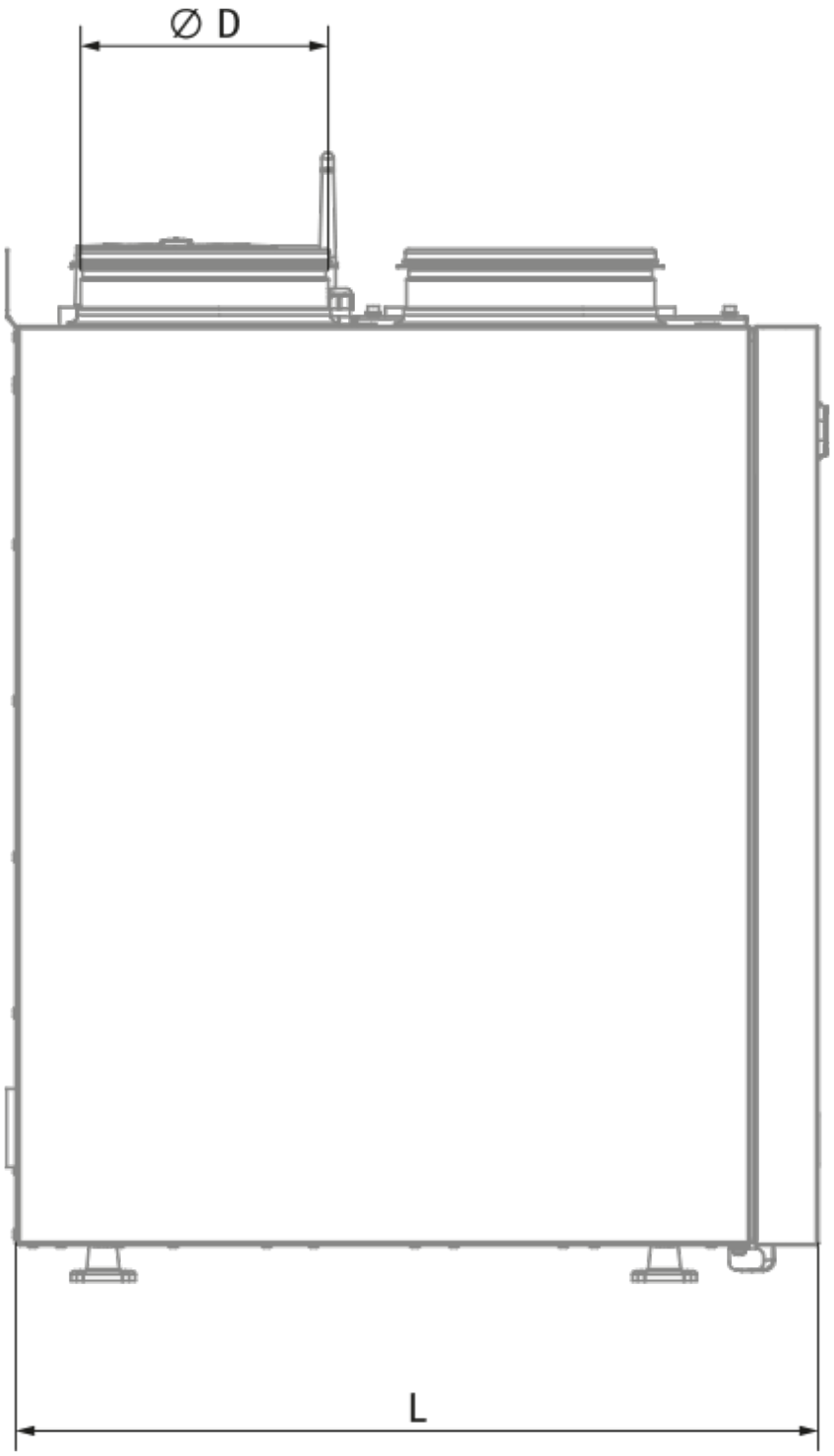
∅ D
L

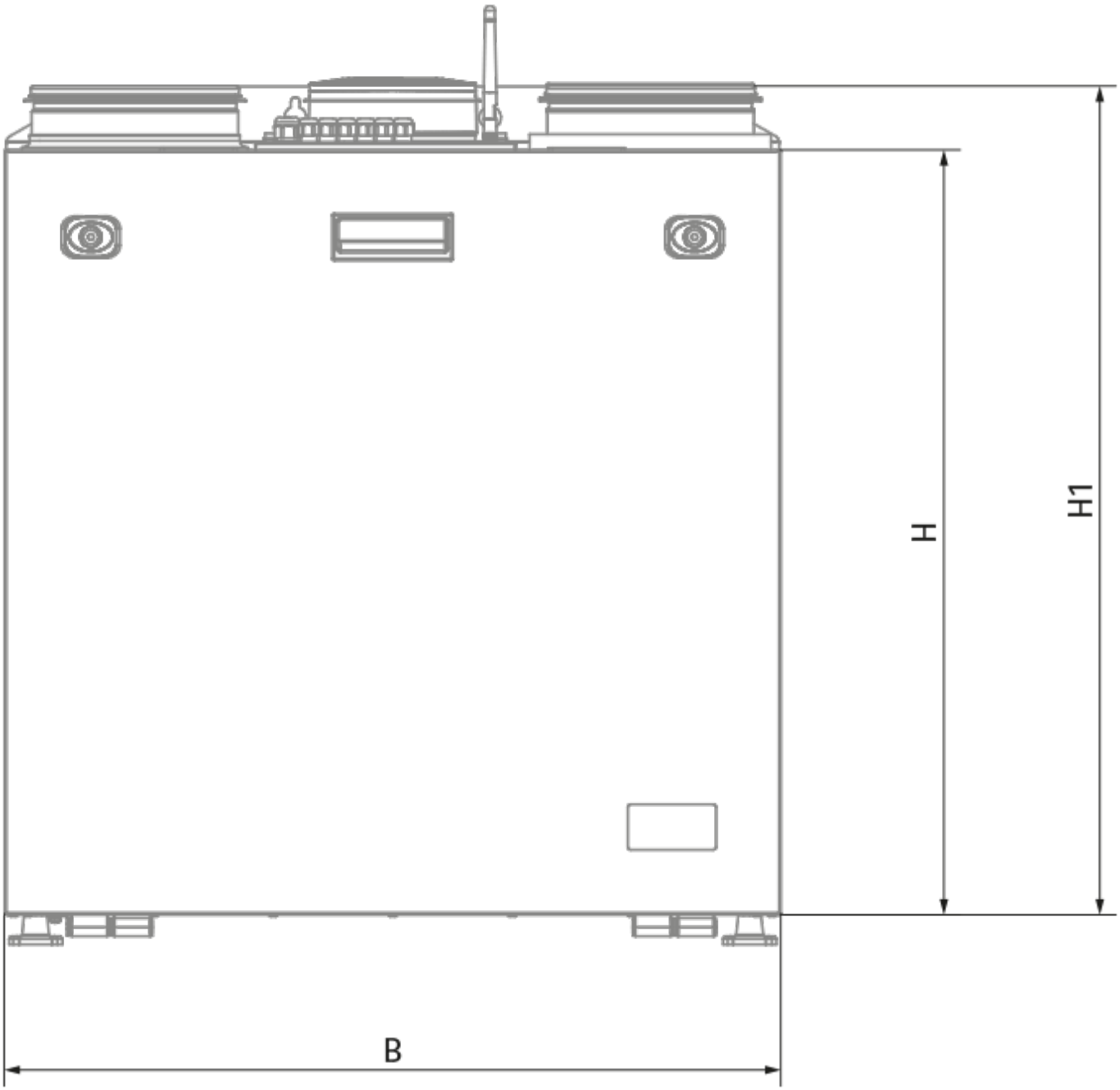
H
H1
B

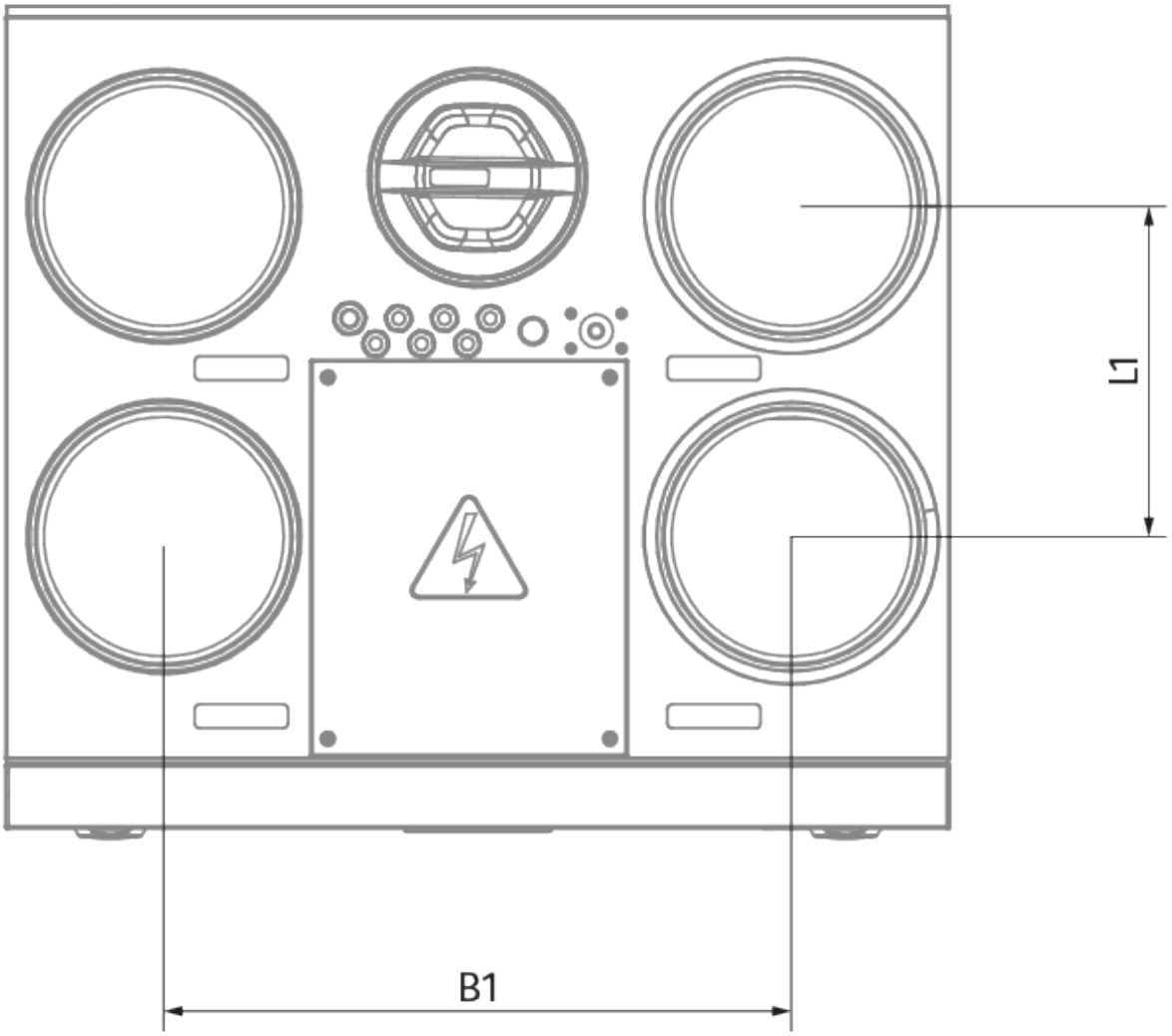
L1
B1

Ecodesign

Warenzeichen	Blauberg					
Modell	KOMFORT Roto EC SE 281-E L S21					
Spezifischer Energieverbrauch (SEV) (kWh/(m²/a))	Kalt		Durchschnittlich		Warm	
	-86.2	A+	-42.5	A+	-17.5	E
Typ des Lüftungsgeräts	Bidirektional					
Antriebsart	Drehzahlregelung					
Typ des Wärmerückgewinnungssystems	Regenerativ					
Wärmerückgewinnungseffizienz bei Referenzvolumenstrom (%)	84					
Maximaler Luftvolumenstrom (m³/h)	311					
Elektrische Eingangsleistung (W)	133					
Referenzvolumenstrom (m³/s)	0.061					
Referenzdruckdifferenz (Pa)	50					
Spezifische Leistungsaufnahme (SPI) (W/(m³/h))	0.239					
Steuerungstypologie	Örtliche Bedarfssteuerung					
Maximale interne Leckagerate (%)	2.7					
Maximale externe Leckagerate (%)	2.7					
Schallleistungspegel (dB(A))	47					
Jährlicher Stromverbrauch (JSV) (kWh/a)	Kalt		Durchschnittlich		Warm	
	126		126		126	
Jährliche Einsparung an Heizenergie (JEH) (kWh/a)	Kalt		Durchschnittlich		Warm	
	8938		4569		2066	

Zubehör

Schalldämpfer

Produktname	Foto	Beschreibung
SD 160/600		Schalldämpfer für Lüftungsrohre
SD 160/900		Schalldämpfer für Lüftungsrohre

SD 160/1200		Schalldämpfer für Lüftungsrohre

Lüftungszubehör

Produktname	Foto	Beschreibung
VKA 160		Automatische Verschlussklappe für Lüftungsrohre

Steuerungen

Produktname	Foto	Beschreibung
S25		Kabelgebundenes Touch-Bedienfeld mit LCD-Display
S22		Touch-Bedienfelder aus Glas mit Lichtanzeige
S22 Wi-Fi		Touch-Bedienfelder aus Glas mit Lichtanzeige

Sensoren

Produktname	Foto	Beschreibung
CD-1		CO_2-Sensoren
CD-3		CO_2-Sensor
FS2		Feuchtigkeitssensor

Elektrische Stellantriebe

Produktname	Foto	Beschreibung
Belimo TF230		Elektrischer Stellantrieb