

KSM 100

Kreuzstück für Rohre, aus polymerbeschichtetem Stahl, weiß lackiert

- Gehäusematerial: Beschichteter Stahl

	Maßeinheit	KSM 100
Stutzengröße	mm	100
Artikelnummer	-	8041075

Abmessungen

Ø D1	Ø D2	L
100	100	190

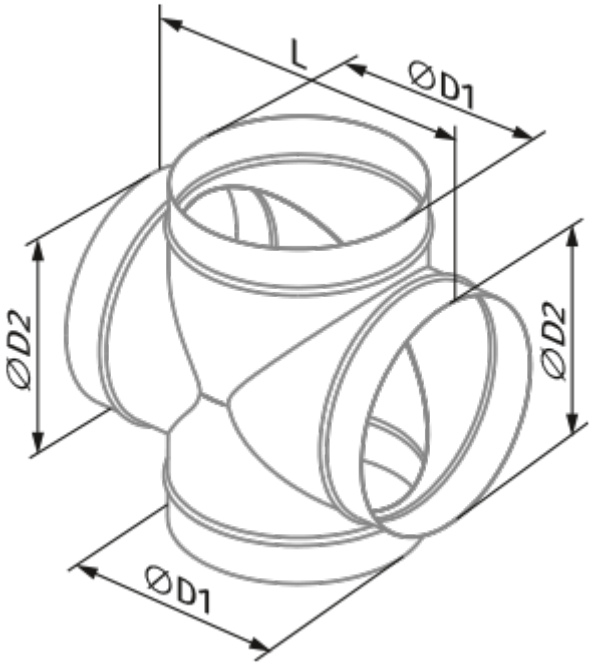
L
ØD1
ØD2
ØD2
ØD1