

KSM 150

Kreuzstück für Rohre, aus polymerbeschichtetem Stahl, weiß lackiert

- Gehäusematerial: Beschichteter Stahl

	Maßeinheit	KSM 150
Stutzengröße	mm	150
Artikelnummer	-	8056703

Abmessungen

Ø D1	Ø D2	L
150	150	240

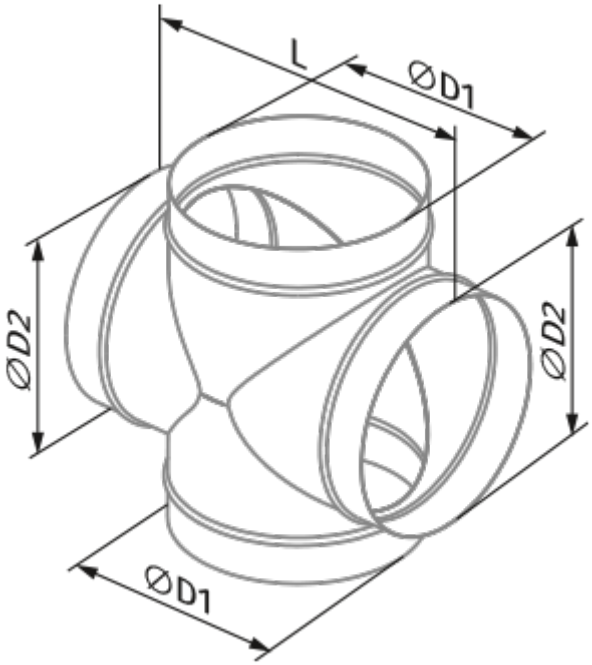
L
ØD1
ØD2
ØD2
ØD1