

KSM 160

Kreuzstück für Rohre, aus polymerbeschichtetem Stahl, weiß lackiert

- Gehäusematerial: Beschichteter Stahl

	Maßeinheit	KSM 160
Stutzengröße	mm	160
Artikelnummer	-	8056710

Abmessungen

Ø D1	Ø D2	L
160	160	250

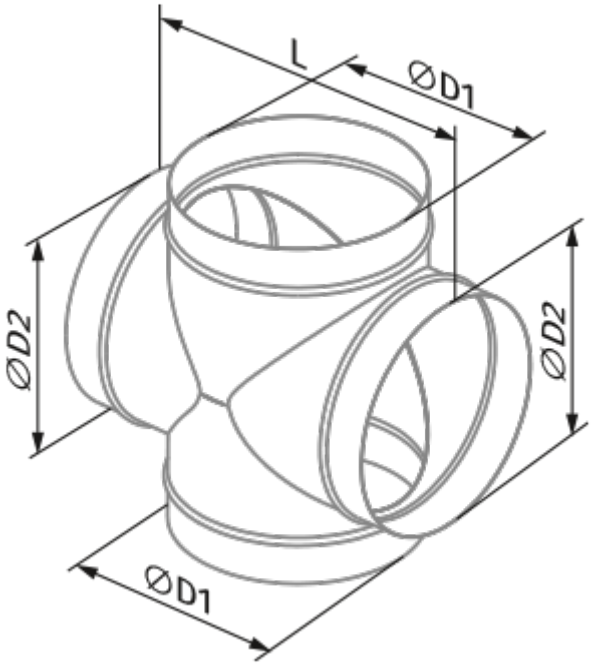
L
ØD1
ØD2
ØD2
ØD1