

KSM 200

Kreuzstück für Rohre, aus polymerbeschichtetem Stahl, weiß lackiert

- Gehäusematerial: Beschichteter Stahl

	Maßeinheit	KSM 200
Stutzengröße	mm	200
Artikelnummer	-	8056727

Abmessungen

Ø D1	Ø D2	L
200	200	300

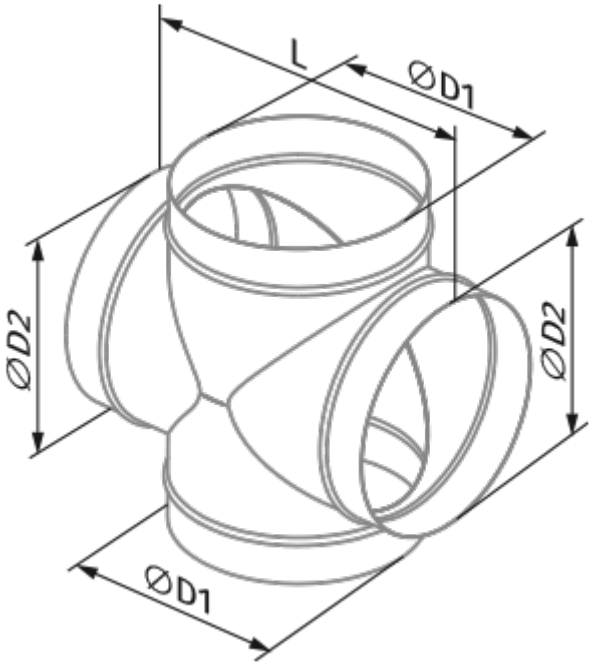
L
ØD1
ØD2
ØD2
ØD1