

KSM 250

Kreuzstück für Rohre, aus polymerbeschichtetem Stahl, weiß lackiert

- Gehäusematerial: Beschichteter Stahl

	Maßeinheit	KSM 250
Stutzengröße	mm	250
Artikelnummer	-	8056734

Abmessungen

Ø D1	Ø D2	L
250	250	350

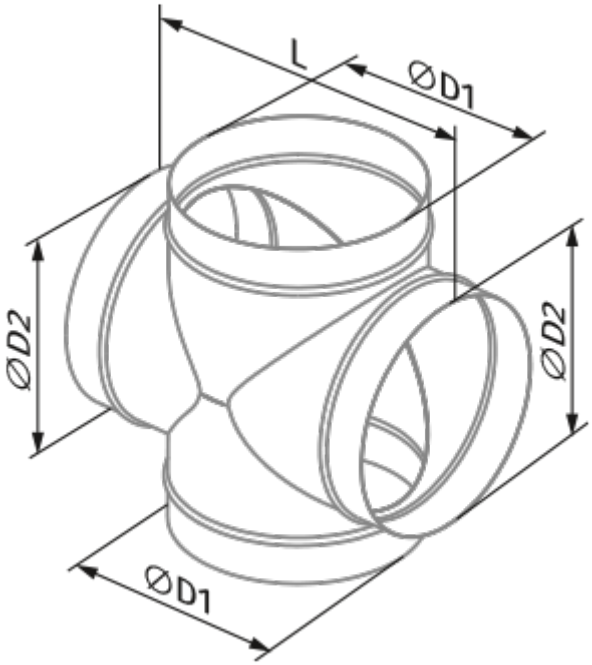
L
ØD1
ØD2
ØD2
ØD1