

KSM 315

Kreuzstück für Rohre, aus polymerbeschichtetem Stahl, weiß lackiert

- Gehäusematerial: Beschichteter Stahl

	Maßeinheit	KSM 315
Stutzengröße	mm	315
Artikelnummer	-	8056741

Abmessungen

Ø D1	Ø D2	L
315	315	415

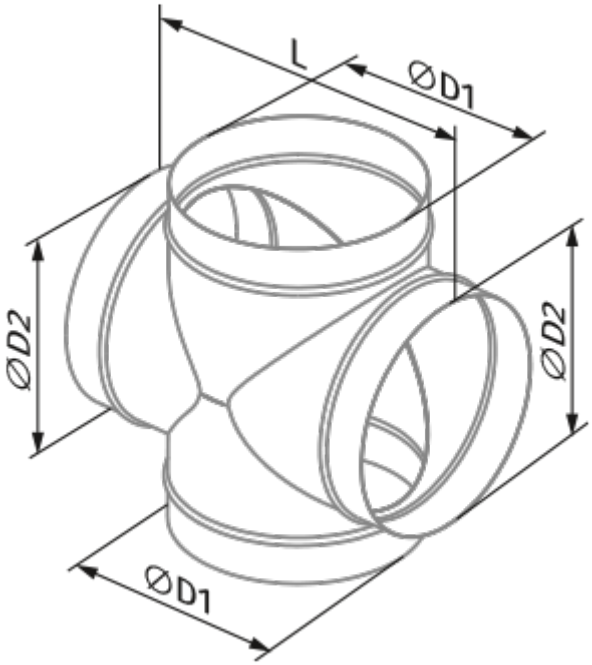
L
ØD1
ØD2
ØD2
ØD1