

KSM 80

Kreuzstück für Rohre, aus polymerbeschichtetem Stahl, weiß lackiert

- Gehäusematerial: Beschichteter Stahl

	Maßeinheit	KSM 80
Stutzengröße	mm	80
Artikelnummer	-	8056758

Abmessungen

Ø D1	Ø D2	L
80	80	170

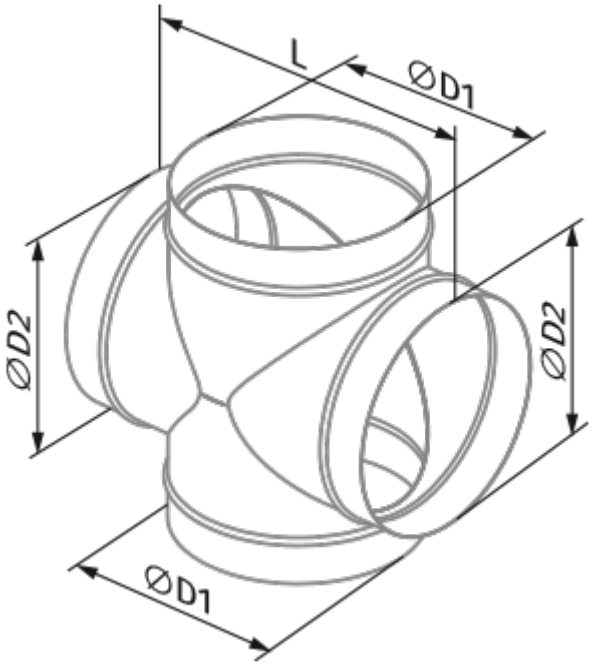
L
ØD1
ØD2
ØD2
ØD1