

# KSZ 160

Kreuzstück für Rohre, aus verzinktem Stahl

- Gehäusematerial: Verzinkter Stahl

| | Maßeinheit | KSZ 160 |
|---|---|---|
| Stutzengröße | mm | 160 |
| Artikelnummer | - | 8056789 |

## Abmessungen

| Ø D1 | Ø D2 | L |
|---|---|---|
| 160 | 160 | 250 |

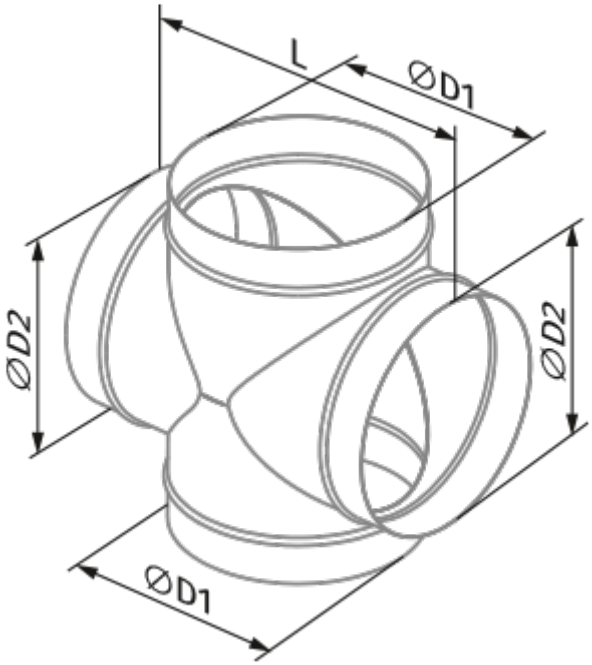
L
ØD1
ØD2
ØD2
ØD1