

KSZ 200

Kreuzstück für Rohre, aus verzinktem Stahl

- Gehäusematerial: Verzinkter Stahl

	Maßeinheit	KSZ 200
Stutzengröße	mm	200
Artikelnummer	-	8041099

Abmessungen

Ø D1	Ø D2	L
200	200	300

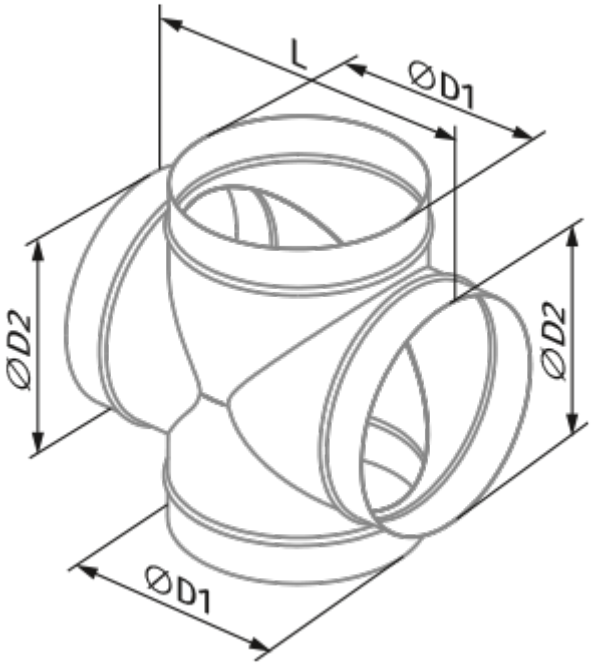
L
ØD1
ØD2
ØD2
ØD1