

# KSZ 200

Kreuzstück für Rohre, aus verzinktem Stahl

- Gehäusematerial: Verzinkter Stahl

| | Maßeinheit | KSZ 200 |
|---|---|---|
| Stutzengröße | mm | 200 |
| Artikelnummer | - | 8041099 |

## Abmessungen

| Ø D1 | Ø D2 | L |
|---|---|---|
| 200 | 200 | 300 |

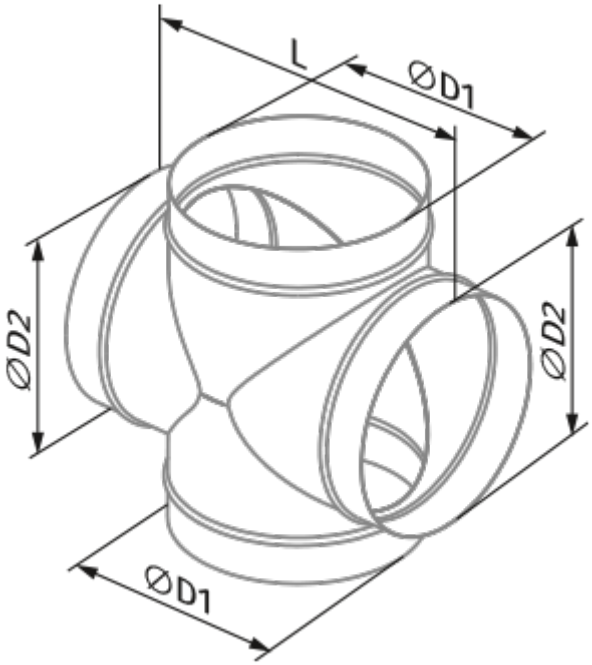
L
ØD1
ØD2
ØD2
ØD1