

# KSZ 80

Kreuzstück für Rohre, aus verzinktem Stahl

- Gehäusematerial: Verzinkter Stahl

| | Maßeinheit | KSZ 80 |
|---|---|---|
| Stutzengröße | mm | 80 |
| Artikelnummer | - | 8056819 |

## Abmessungen

| Ø D1 | Ø D2 | L |
|---|---|---|
| 80 | 80 | 170 |

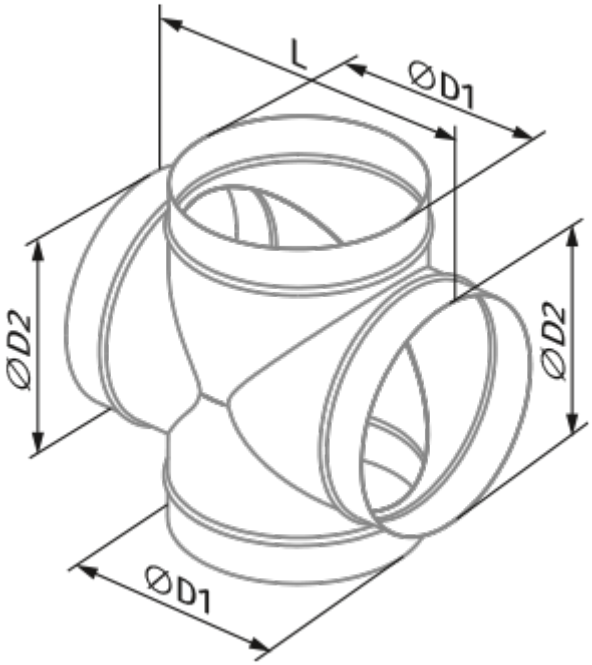
L
ØD1
ØD2
ØD2
ØD1