

KZ 100

Bandschelle für Rundrohre

- Gehäusematerial: Verzinkter Stahl

	Maßeinheit	KZ 100
Gewicht	kg	0.206
Artikelnummer	-	8041129

Abmessungen

ØD	H
100	172

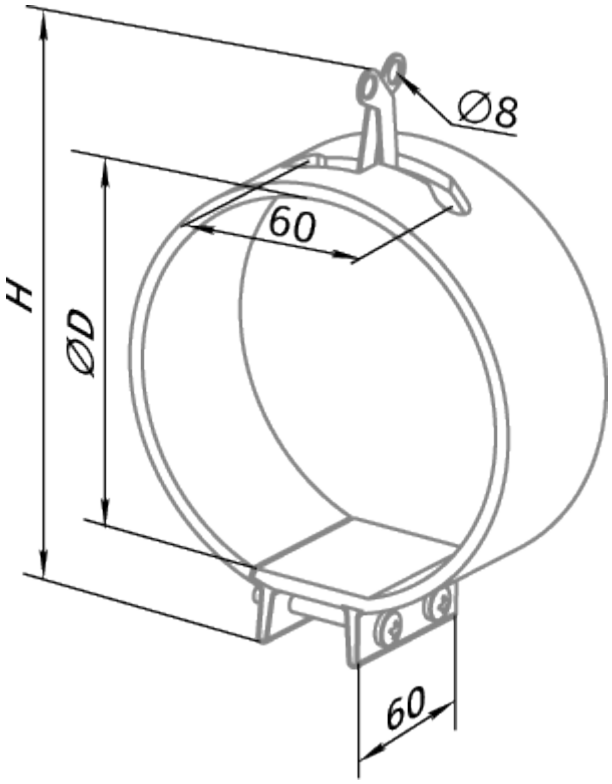
Ø8
60
H
ØD
60