

KZ 125

Bandschelle für Rundrohre

- Gehäusematerial: Verzinkter Stahl

	Maßeinheit	KZ 125
Gewicht	kg	0.232
Artikelnummer	-	8041136

Abmessungen

ØD	H
125	198

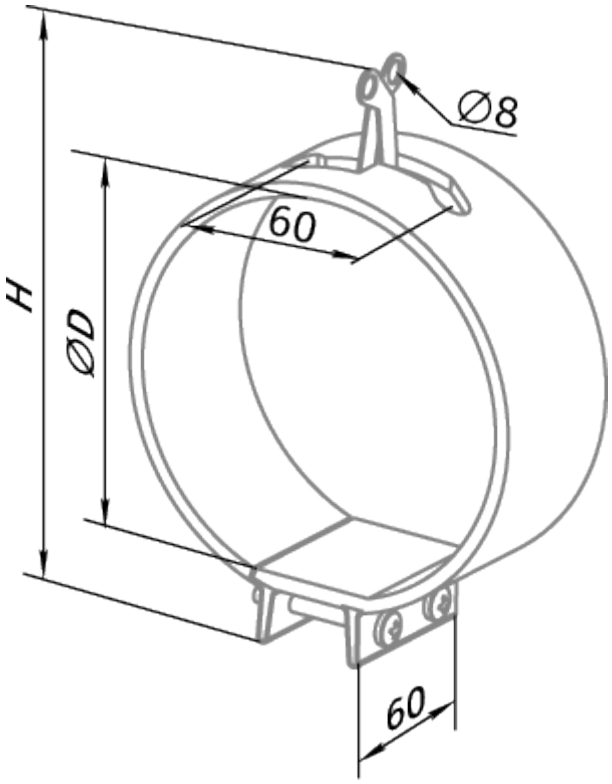
Ø8
60
H
ØD
60