

KZ 250

Bandschelle für Rundrohre

- Gehäusematerial: Verzinkter Stahl

	Maßeinheit	KZ 250
Gewicht	kg	0.55
Artikelnummer	-	8041174

Abmessungen

ØD	H
250	326

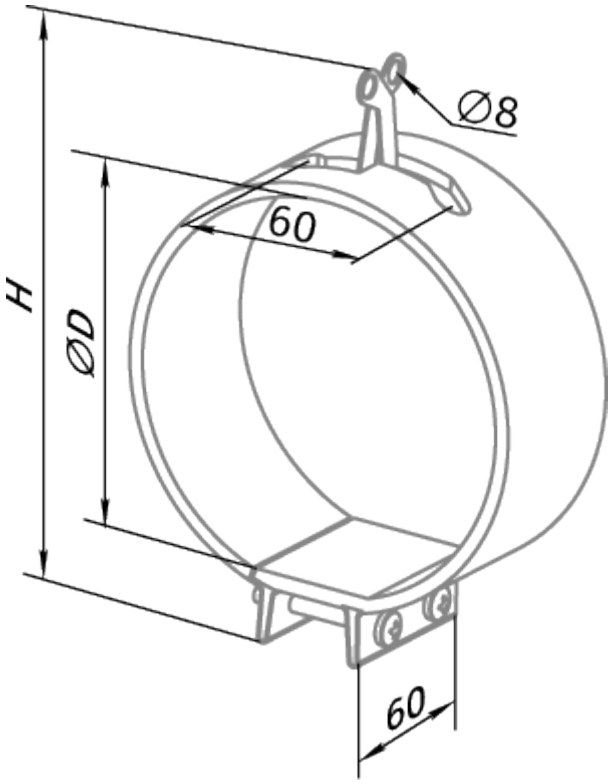
Ø8
60
H
ØD
60