

Primo EC 355 max

Diagonal-Rohrventilator mit EC-Motor

- Schalldruckpegel LpA bei 3 m: 60
- Laufradtyp: Halbaxial
- Gehäusematerial: Polypropylen
- In beliebiger Position

	Maßeinheit	Primo EC 355 max
Stutzengröße	mm	355
Phasen	-	1
Minimale Versorgungsspannung	V	230
Maximale Versorgungsspannung	V	230
Netzfrequenz	Hz	50/60
Nennleistung	W	701
Stromaufnahme	A	3.1
Maximaler Volumenstrom bei 50 Hz	m³/h	4630
Drehzahl bei 50 Hz	-	3175
Schalldruckpegel LpA bei 3 m	dB(A)	60
Maximale Fördermitteltemperatur	°C	55
Minimale Fördermitteltemperatur	°C	-25
Schutzart	-	IPX4
Motorschutzart	-	IP44
Material des Laufrads	-	Plastik
Artikelnummer	-	8072888

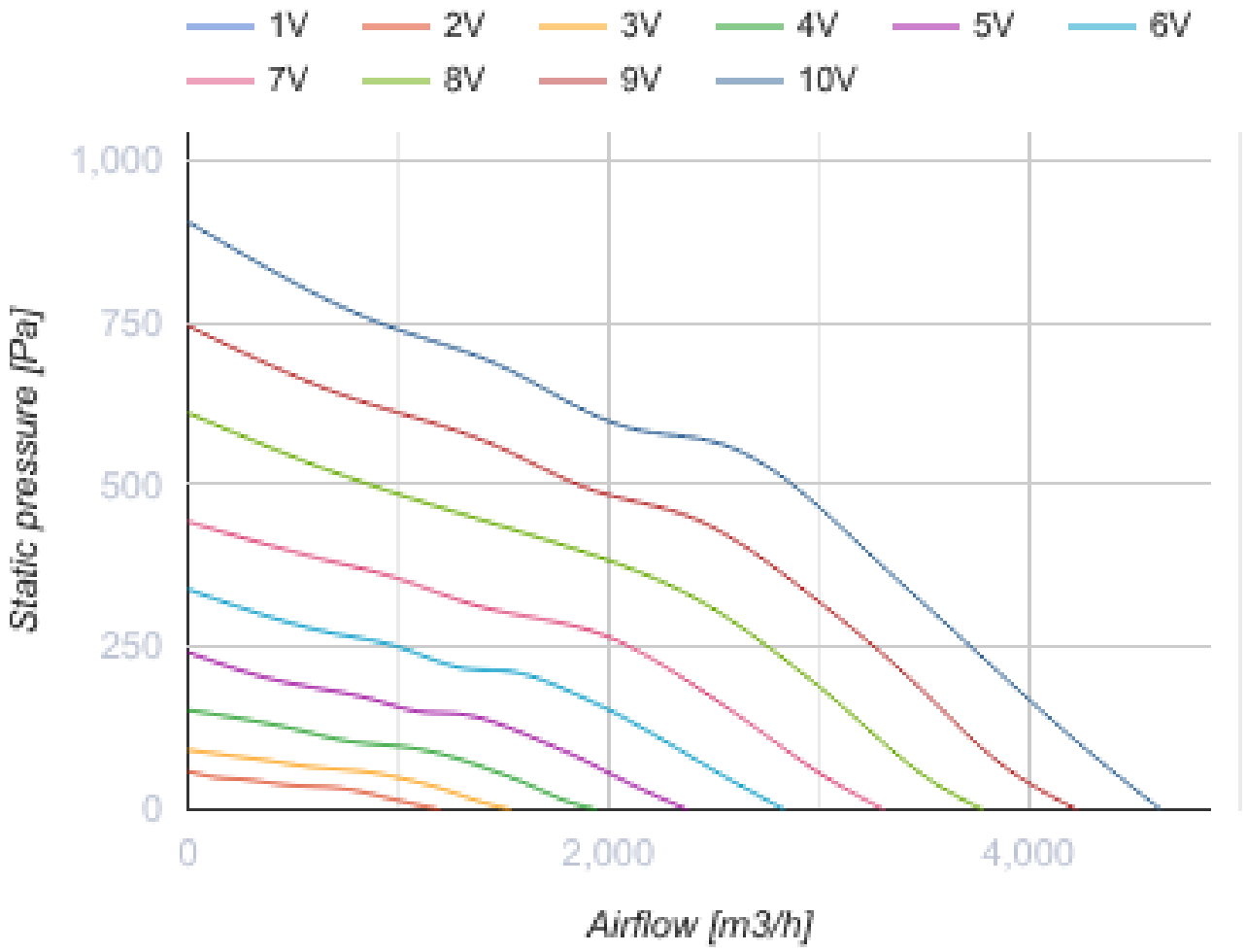
1V
2V
3V
4V
5V
6V
7V
8V
9V
10V
1,000
750
500
250
0
Static pressure [Pa]
0
2,000
4,000
Airflow [m3/h]

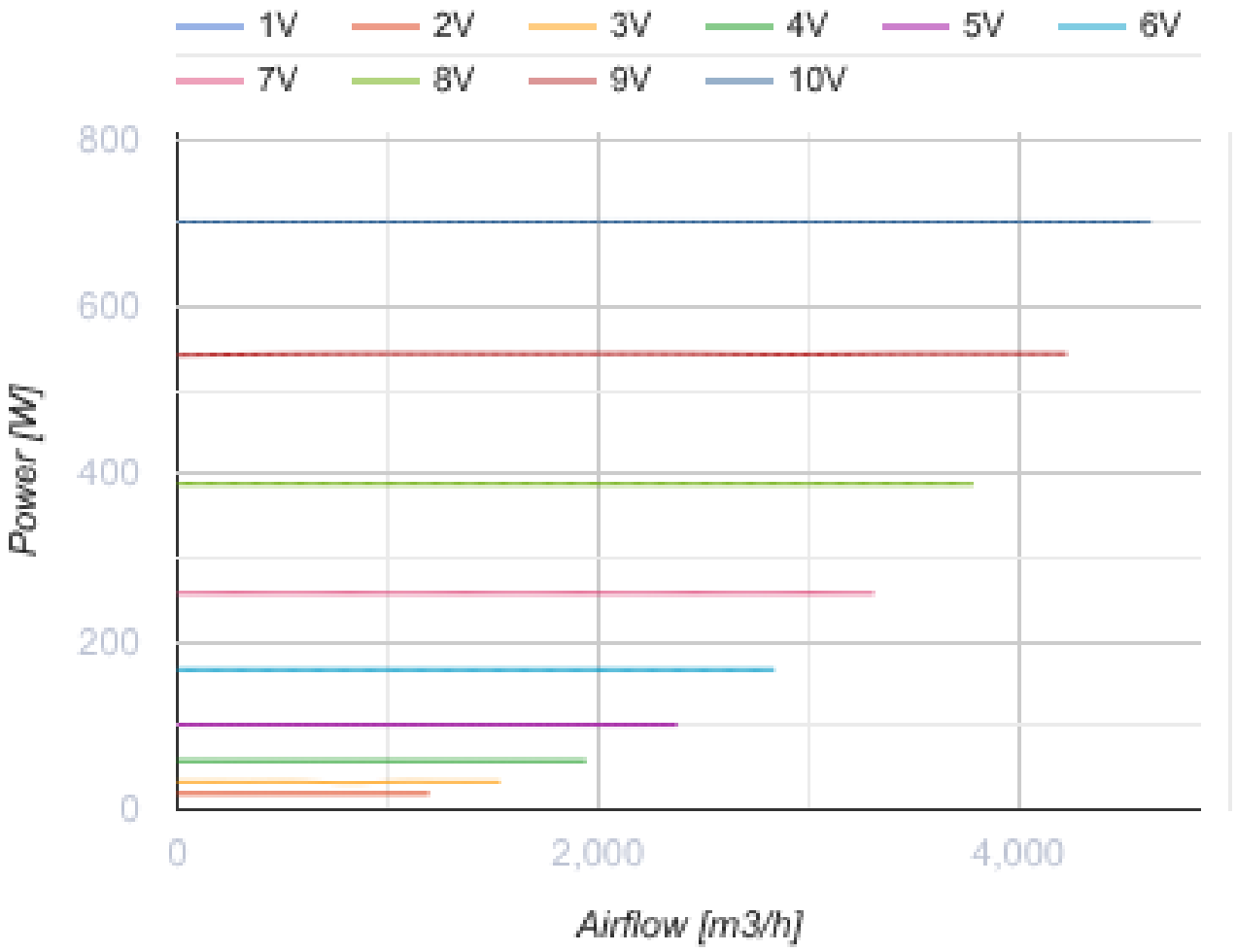

Abmessungen

Ø D	Ø d	A	L	B	B1	C	C1
406	350	451	372	468	566	437	439

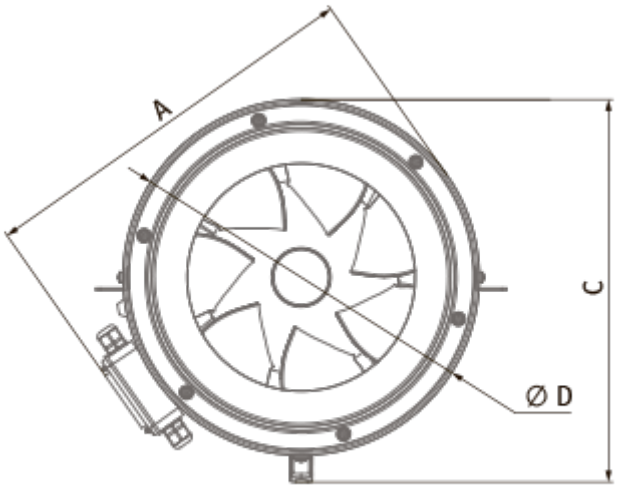
A
C
Ø D

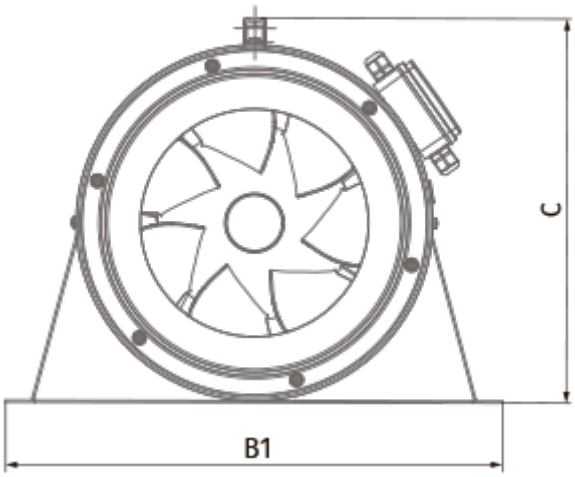
C
B1

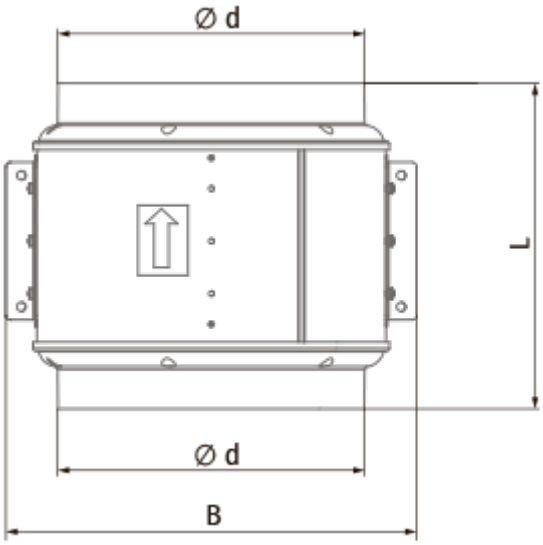
Ø d
L
Ø d
B

Ecodesign

Warenzeichen	Blauberg
Modell	Primo EC 355 max
Typ des Lüftungsgeräts	Unidirektional
Antriebsart	Integrierter VSD
Typ des Wärmerückgewinnungssystems	Nicht vorhanden
Statischer Druck bei Nennvolumenstrom (Pa)	300
Maximale externe Leckagerate (%)	2.7
Statische Effizienz (%)	47.8
Anlagentyp	NRVU UVU
Effektive Eingangsleistung (kW)	0.701
Schallleistungspegel (dB(A))	80

Zubehör

Schalldämpfer

Produktname	Foto	Beschreibung

Lüftungszubehör

Produktname	Foto	Beschreibung
VKA 355		Automatische Verschlussklappe für Lüftungsrohre

Steuerungen

Produktname	Foto	Beschreibung
CDT E/0-10		Drehzahlregler für EC-Motoren zur Unterputzmontage