

# Reneo D 180-E R S14

Lüftungsanlage mit Wärmerückgewinnung im EPP-Gehäuse zur Decken-, Boden- oder Wandmontage

- Schalldruckpegel LpA bei 3 m: 29
- Wärmetauschertyp: Gegenstrom
- Material des Wärmetauschers: Enthalpie
- Zuluftfilter: ePM1 60 % (F7)
- Abluftfilter: Coarse 90 % (G4)
- Schallgedämmtes Gehäuse
- Enthalpiewärmetauscher
- Bypass: Manuell
- Steuerung: Kabelgebundenes Bedienfeld
- Gehäusematerial: EPP
- Feuchtigkeitssensor: Optional
- CO2-Sensor: Optional

| | Maßeinheit | Reneo D 180-E R S14 |
|---|---|---|
| Stutzengröße | mm | 160 |
| Phasen | - | 1 |
| Minimale Versorgungsspannung | V | 230 |
| Maximale Versorgungsspannung | V | 230 |
| Netzfrequenz | Hz | 50/60 |
| Nennleistung | W | 53 |
| Stromaufnahme | A | 0.49 |
| Maximaler Volumenstrom bei 50 Hz | m³/h | 181 |
| Schalldruckpegel LpA bei 3 m | dB(A) | 29 |
| Maximale Effizienz der Wärmerückgewinnung | % | 84 |
| Wärmetauschertyp | - | Gegenstrom |
| Material des Wärmetauschers | - | Enthalpie |
| Gewicht | kg | 15 |
| Zuluftfilter | - | ePM1 60 % (F7) |
| Abluftfilter | - | Coarse 90 % (G4) |
| Maximale Fördermitteltemperatur | °C | 45 |
| Minimale Lufttemperatur der Umgebung | °C | 1 |
| Maximale Lufttemperatur der Umgebung | °C | 40 |
| Schutzart | - | IP22 |
| Maximale Luftfeuchtigkeit der Umgebung | % | 60 |
| Motorschutzart | - | IP44 |

| | | |
|---|---|---|
| Artikelnummer | - | 8120619 |

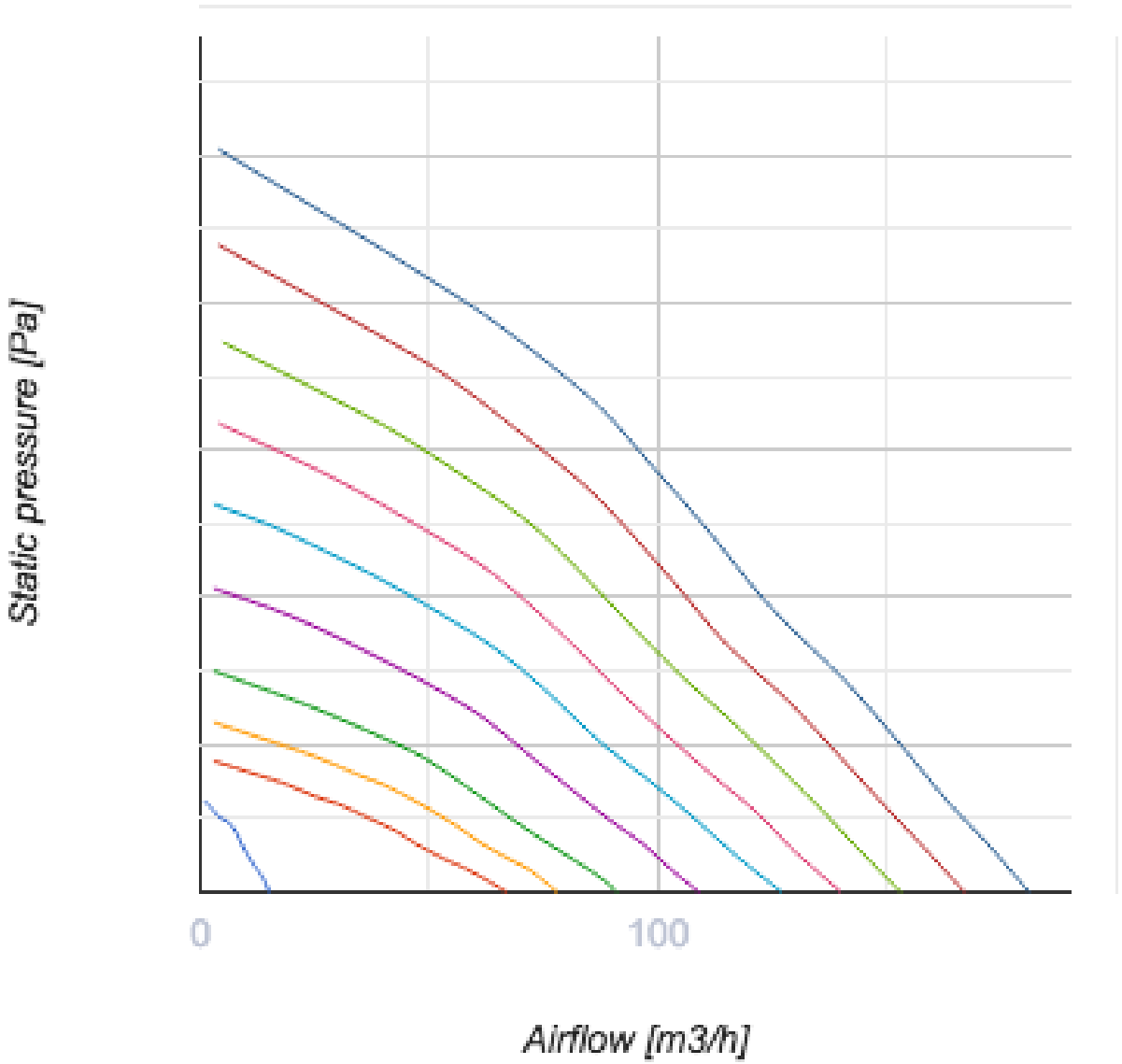

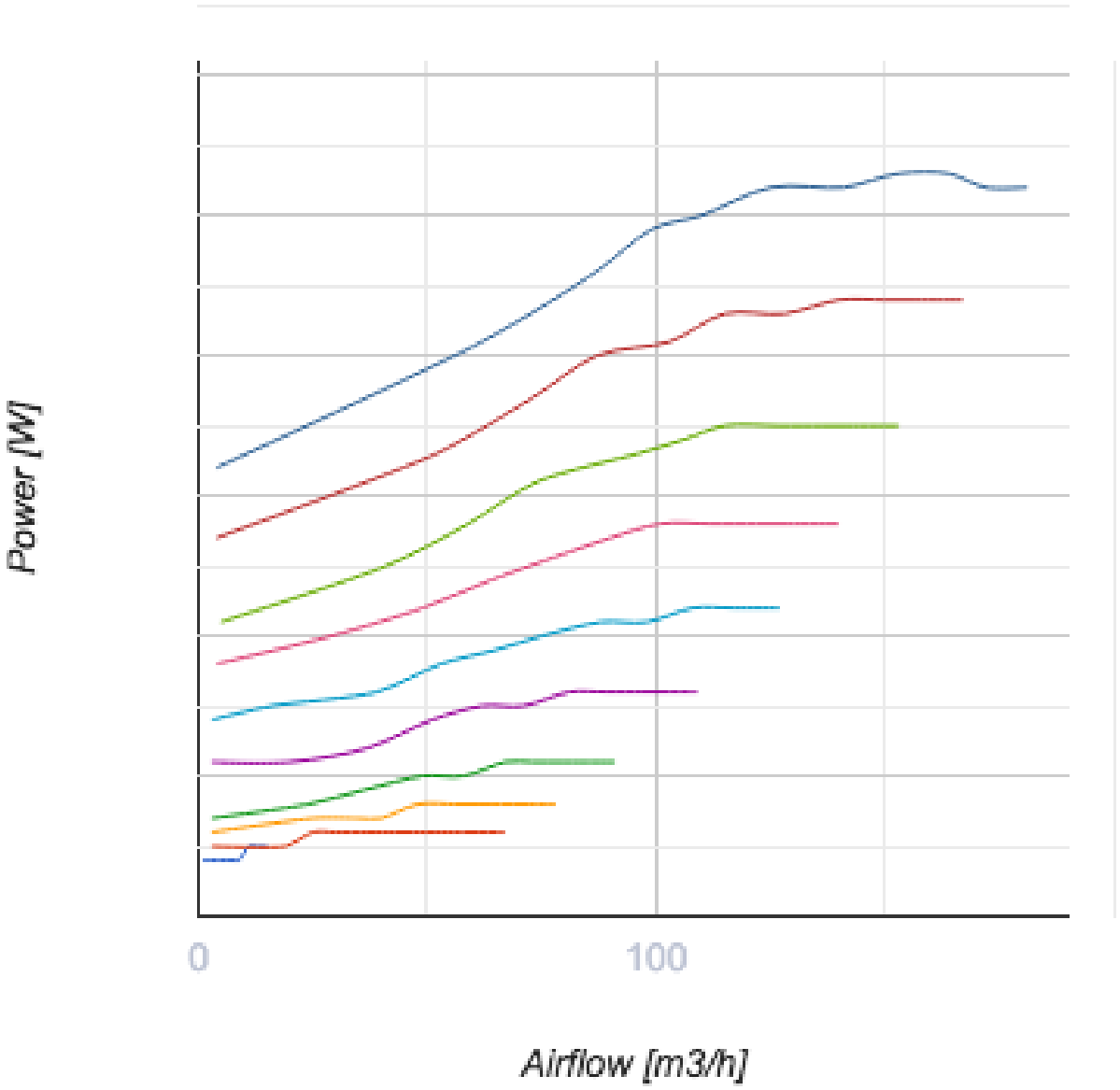


## Abmessungen

| Ø D | H | L | L1 | W / B | W1 / B1 |
|---|---|---|---|---|---|
| 160 | 272 | 930 | 617 | 640 | 300 |

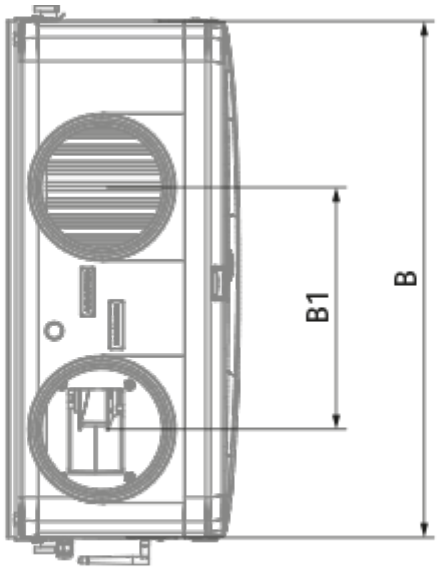
B1
B

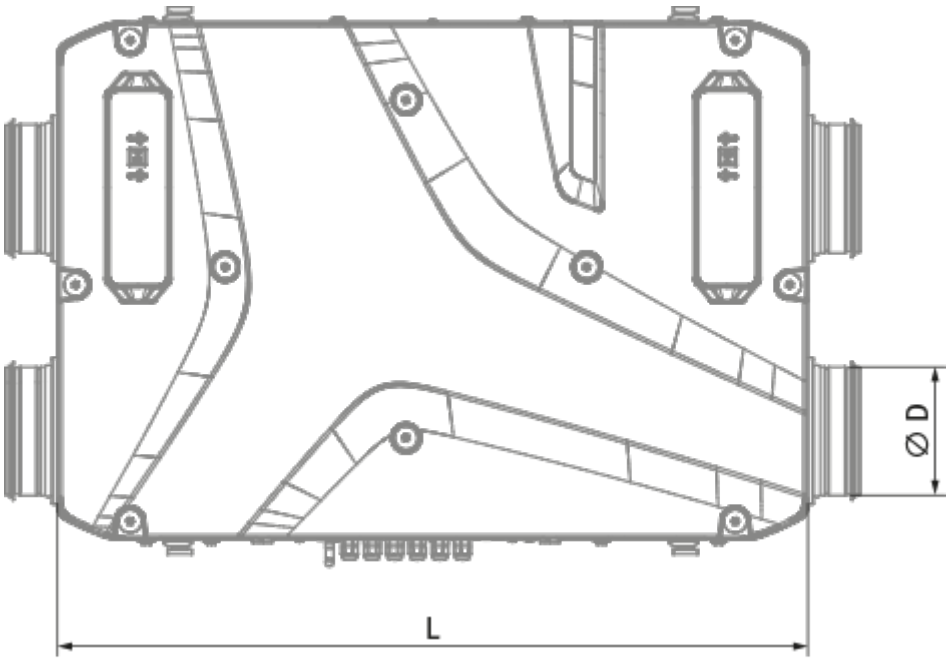
Ø D
L

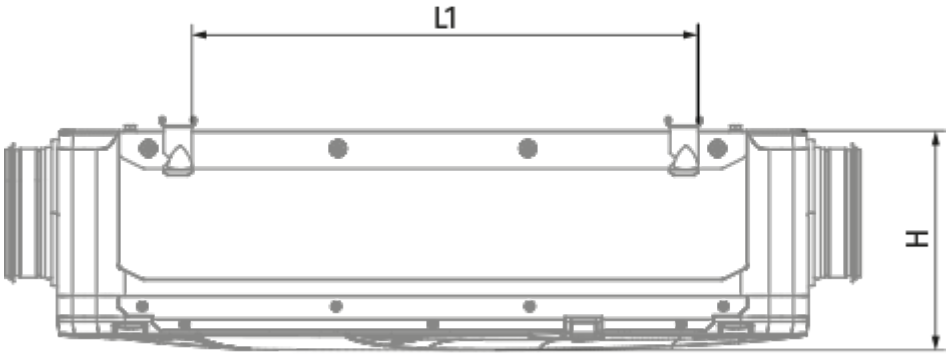
L1
H

## Ecodesign

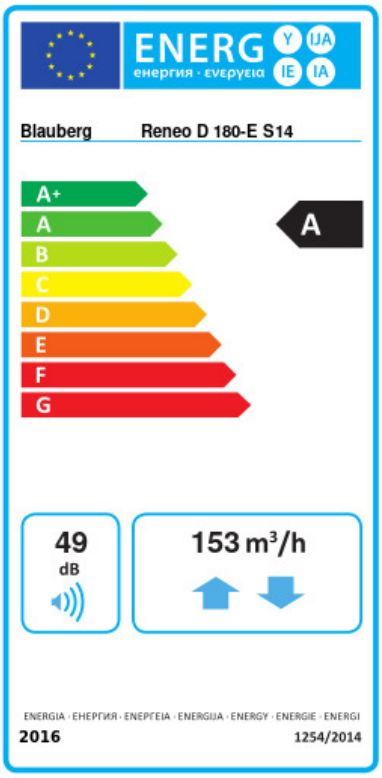


| | | | | | | |
|---|---|---|---|---|---|---|
| Warenzeichen | Blauberg | | | | | |
| Modell | Reneo D 180-E R S14 | | | | | |
| Spezifischer Energieverbrauch (SEV) (kWh/(m²/a)) | Kalt | | Durchschnittlich | | Warm | |
| | -78 | A+ | -41.1 | A | -17.3 | E |
| Typ des Lüftungsgeräts | Bidirektional | | | | | |
| Antriebsart | Drehzahlregelung | | | | | |
| Typ des Wärmerückgewinnungssystems | Rekuperativ | | | | | |
| Wärmerückgewinnungseffizienz bei Referenzvolumenstrom (%) | 77 | | | | | |
| Maximaler Luftvolumenstrom (m³/h) | 153 | | | | | |
| Elektrische Eingangsleistung (W) | 53 | | | | | |
| Referenzvolumenstrom (m³/s) | 0.03 | | | | | |
| Referenzdruckdifferenz (Pa) | 50 | | | | | |
| Spezifische Leistungsaufnahme (SPI) (W/(m³/h)) | 0.204 | | | | | |
| Steuerungstypologie | Örtliche Bedarfssteuerung | | | | | |
| Maximale interne Leckagerate (%) | 2.7 | | | | | |
| Maximale externe Leckagerate (%) | 2.7 | | | | | |
| Anlagentyp | RVU BVU | | | | | |
| Schallleistungspegel (dB(A)) | 49 | | | | | |
| Jährlicher Stromverbrauch (JSV) (kWh/a) | Kalt | | Durchschnittlich | | Warm | |
| | 690 | | 153 | | 108 | |
| Jährliche Einsparung an Heizenergie (JEH) (kWh/a) | Kalt | | Durchschnittlich | | Warm | |
| | 8655 | | 4424 | | 2001 | |

## Zubehör

### Schalldämpfer

| Produktname | Foto | Beschreibung |
|---|---|---|
| SD 160/600 |  | Schalldämpfer für Lüftungsrohre |
| SD 160/900 |  | Schalldämpfer für Lüftungsrohre |

| | | |
|---|---|---|
| SD 160/1200 |  | Schalldämpfer für Lüftungsrohre |

### Lüftungszubehör

| Produktname | Foto | Beschreibung |
|---|---|---|
| VKA 160 |  | Automatische Verschlussklappe für Lüftungsrohre |

### Sensoren

| Produktname | Foto | Beschreibung |
|---|---|---|
| CD-1 |  | $CO_2$-Sensoren |
| CD-2 |  | $CO_2$-Sensoren |
| FS2 |  | Feuchtigkeitssensor |

### Sonstiges Zubehör

| Produktname | Foto | Beschreibung |
|---|---|---|
| FP 205x200x48 ePM1 60 % (F7) |  | Panelfilter F7 |
| FP 205x200x48 Coarse 90 % (G4) |  | Panelfilter G4 |

### Elektrische Stellantriebe

| Produktname | Foto | Beschreibung |
|---|---|---|
| Belimo TF230 |  | Elektrischer Stellantrieb |