

Reneo D 240-E R S14

Lüftungsanlage mit Wärmerückgewinnung im EPP-Gehäuse zur Decken-, Boden- oder Wandmontage

- Schalldruckpegel LpA bei 3 m: 33
- Wärmetauschertyp: Gegenstrom
- Material des Wärmetauschers: Enthalpie
- Zuluftfilter: ePM1 60 % (F7)
- Abluftfilter: Coarse 90 % (G4)
- Schallgedämmtes Gehäuse
- Enthalpiewärmetauscher
- Bypass: Manuell
- Steuerung: Kabelgebundenes Bedienfeld
- Gehäusematerial: EPP
- Feuchtigkeitssensor: Optional
- CO2-Sensor: Optional

	Maßeinheit	Reneo D 240-E R S14
Stutzengröße	mm	160
Phasen	-	1
Minimale Versorgungsspannung	V	230
Maximale Versorgungsspannung	V	230
Netzfrequenz	Hz	50/60
Nennleistung	W	171
Stromaufnahme	A	1.34
Maximaler Volumenstrom bei 50 Hz	m³/h	310
Schalldruckpegel LpA bei 3 m	dB(A)	33
Maximale Effizienz der Wärmerückgewinnung	%	81
Wärmetauschertyp	-	Gegenstrom
Material des Wärmetauschers	-	Enthalpie
Gewicht	kg	16
Zuluftfilter	-	ePM1 60 % (F7)
Abluftfilter	-	Coarse 90 % (G4)
Maximale Fördermitteltemperatur	°C	45
Minimale Lufttemperatur der Umgebung	°C	1
Maximale Lufttemperatur der Umgebung	°C	40
Schutzart	-	IP22
Maximale Luftfeuchtigkeit der Umgebung	%	60
Motorschutzart	-	IP44

Artikelnummer	-	8120695

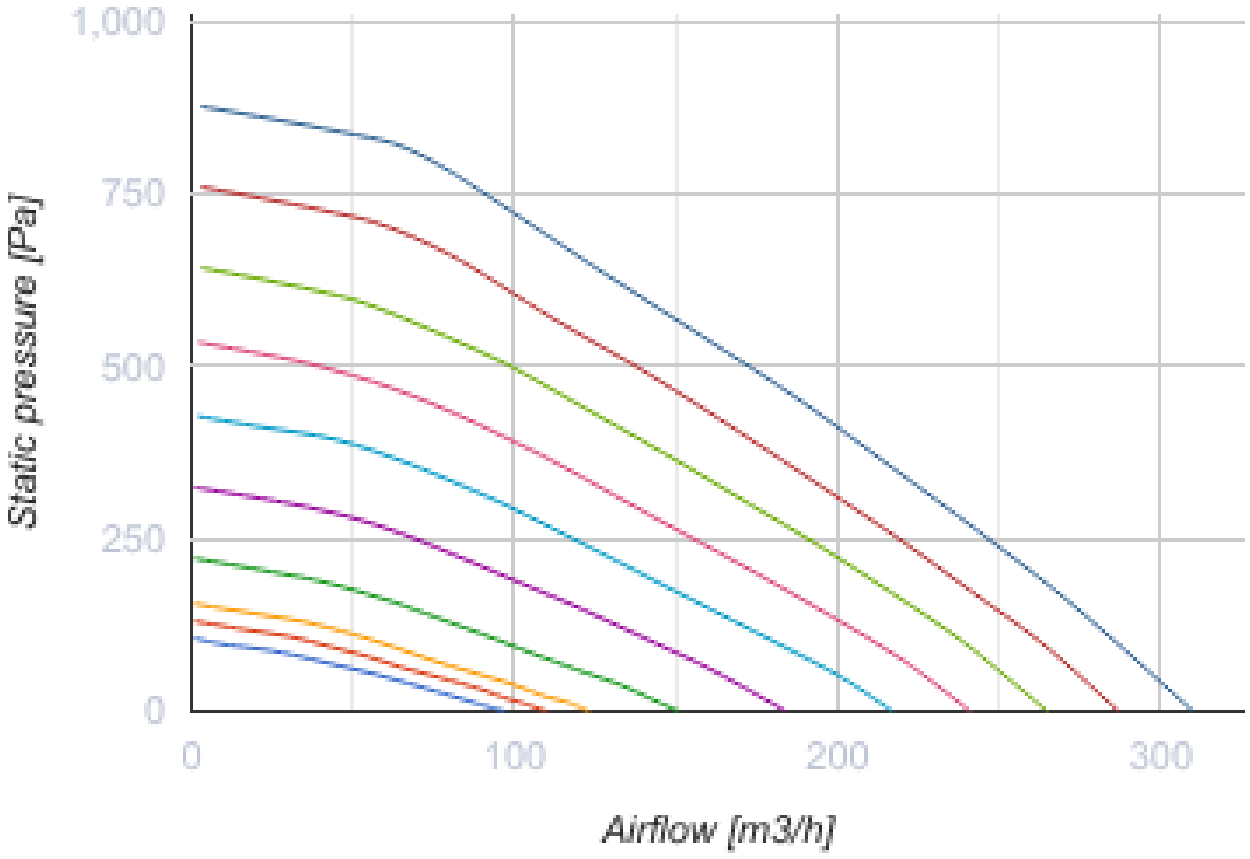

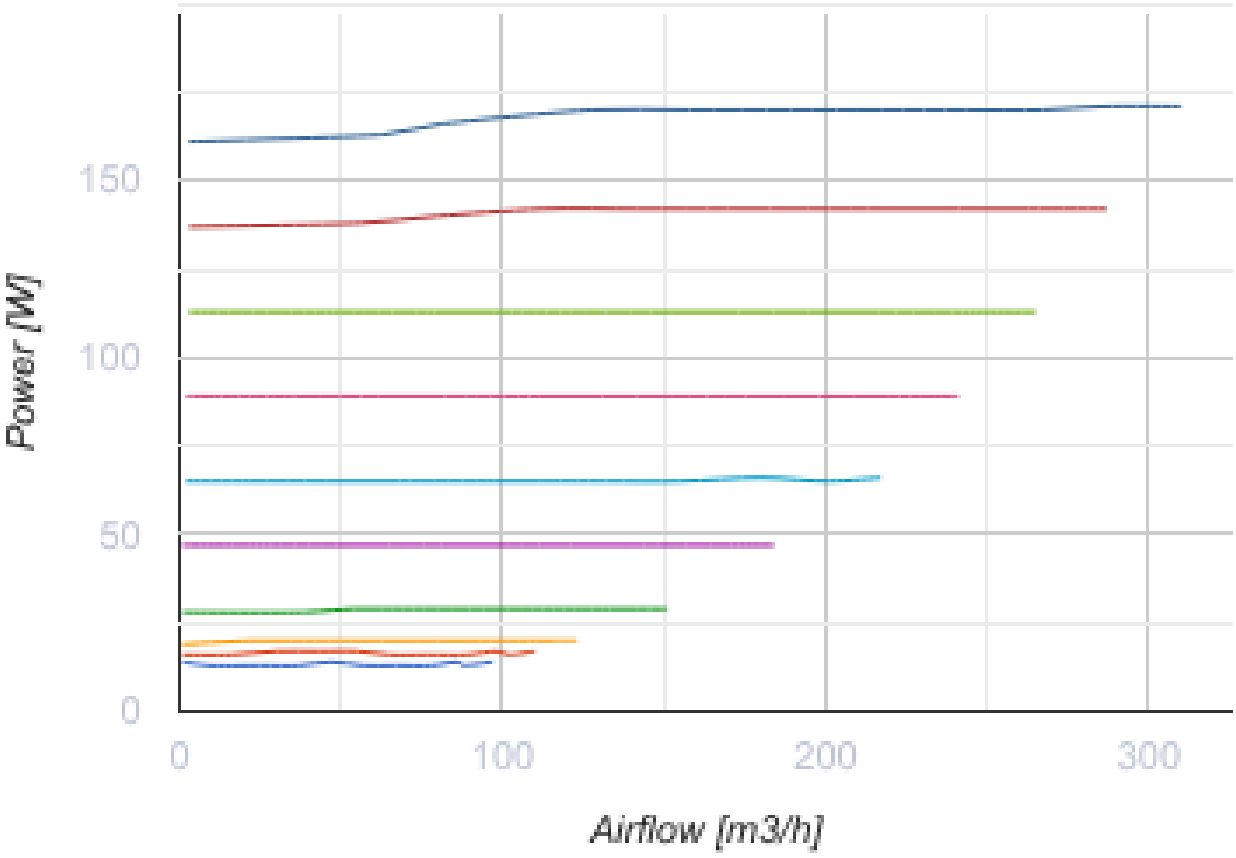

Abmessungen

Ø D	H	L	L1	W / B	W1 / B1
160	272	930	617	640	300

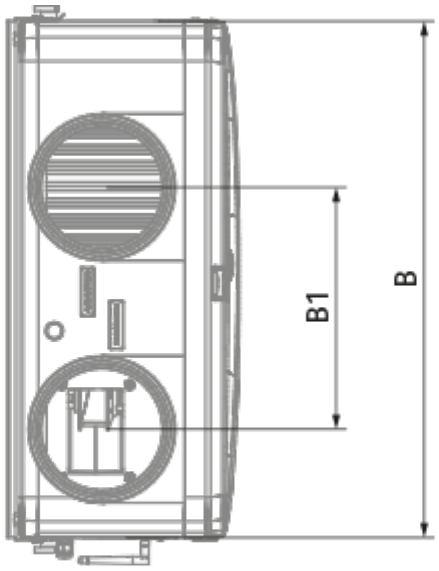
B1
B

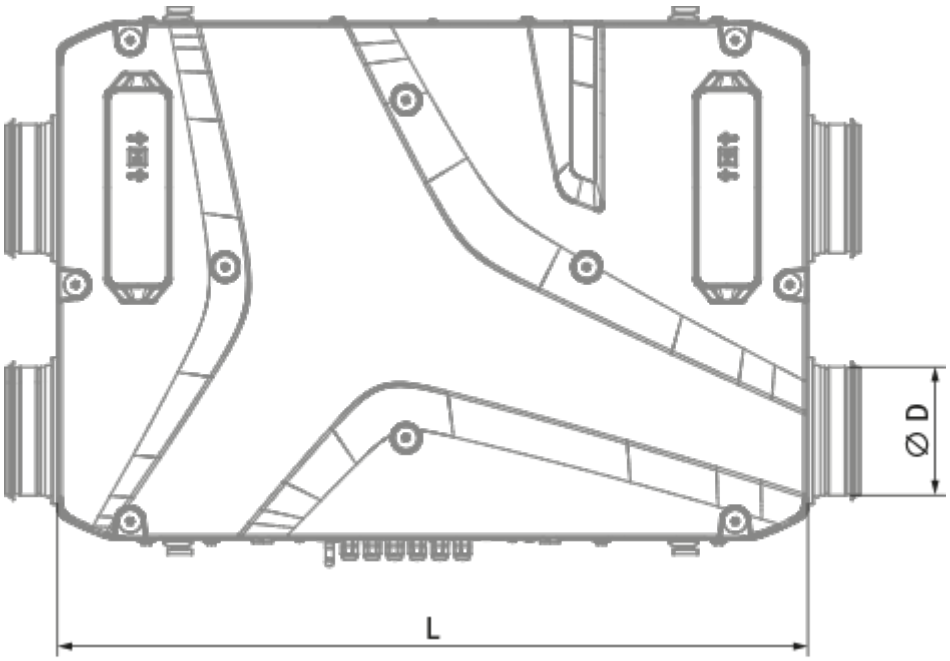
Ø D
L

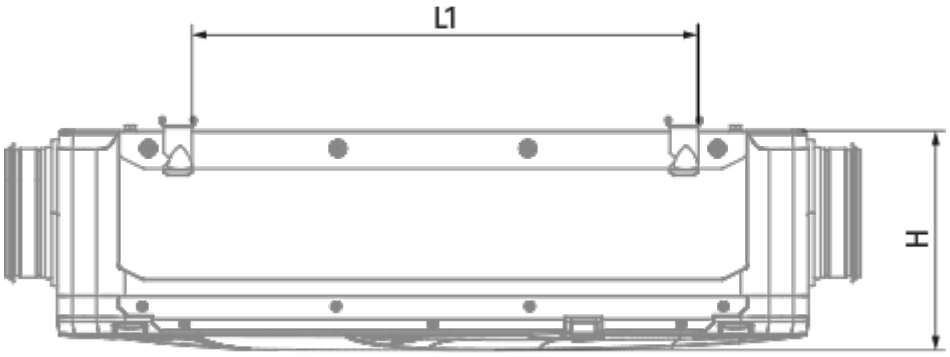
L1
H

Ecodesign

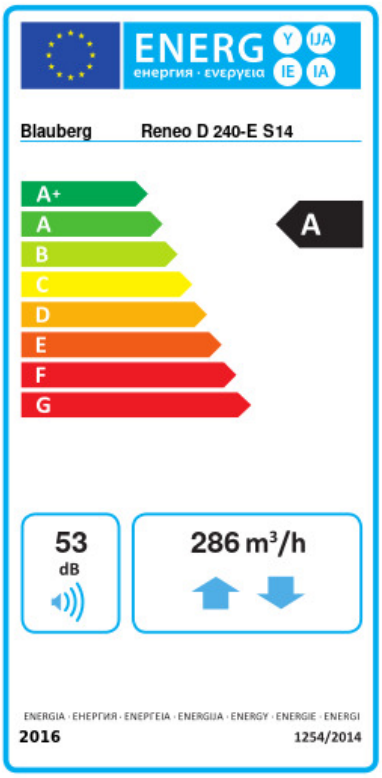

Warenzeichen	Blauberg					
Modell	Reneo D 240-E R S14					
Spezifischer Energieverbrauch (SEV) (kWh/(m²/a))	Kalt		Durchschnittlich		Warm	
	-73.2	A+	-37.9	A	-15	E
Typ des Lüftungsgeräts	Bidirektional					
Antriebsart	Drehzahlregelung					
Typ des Wärmerückgewinnungssystems	Rekuperativ					
Wärmerückgewinnungseffizienz bei Referenzvolumenstrom (%)	69					
Maximaler Luftvolumenstrom (m³/h)	286					
Elektrische Eingangsleistung (W)	171					
Referenzvolumenstrom (m³/s)	0.056					
Referenzdruckdifferenz (Pa)	50					
Spezifische Leistungsaufnahme (SPI) (W/(m³/h))	0.323					
Steuerungstypologie	Örtliche Bedarfssteuerung					
Maximale interne Leckagerate (%)	2.7					
Maximale externe Leckagerate (%)	2.7					
Anlagentyp	RVU BVU					
Schallleistungspegel (dB(A))	53					
Jährlicher Stromverbrauch (JSV) (kWh/a)	Kalt		Durchschnittlich		Warm	
	753		216		171	
Jährliche Einsparung an Heizenergie (JEH) (kWh/a)	Kalt		Durchschnittlich		Warm	
	8331		4258		1926	

Zubehör

Schalldämpfer

Produktname	Foto	Beschreibung
SD 160/600		Schalldämpfer für Lüftungsrohre
SD 160/900		Schalldämpfer für Lüftungsrohre

SD 160/1200		Schalldämpfer für Lüftungsrohre

Lüftungszubehör

Produktname	Foto	Beschreibung
VKA 160		Automatische Verschlussklappe für Lüftungsrohre

Sensoren

Produktname	Foto	Beschreibung
CD-1		CO_2-Sensoren
CD-2		CO_2-Sensoren
FS2		Feuchtigkeitssensor

Sonstiges Zubehör

Produktname	Foto	Beschreibung
FP 205x200x48 ePM1 60 % (F7)		Panelfilter F7
FP 205x200x48 Coarse 90 % (G4)		Panelfilter G4

Elektrische Stellantriebe

Produktname	Foto	Beschreibung
Belimo TF230		Elektrischer Stellantrieb