

Reneo-Fit D 100 R S14

Lüftungsanlage mit Wärmerückgewinnung im EPP-Gehäuse zur Deckenmontage

- Schalldruckpegel LpA bei 3 m: 25
- Wärmetauschertyp: Gegenstrom
- Material des Wärmetauschers: Polystyrol
- Zuluftfilter: G4 / Coarse > 60 % (optional: F7 / ePM1 60 %)
- Abluftfilter: G4 / Coarse > 60 %
- Schallgedämmtes Gehäuse
- Steuerung: Kabelgebundenes Bedienfeld
- Gehäusematerial: EPP
- Feuchtigkeitssensor: Optional
- CO2-Sensor: Optional

	Maßeinheit	Reneo-Fit D 100 R S14
Stutzengröße	mm	125/100
Phasen	-	1
Maximale Versorgungsspannung	V	230
Minimale Versorgungsspannung	V	230
Netzfrequenz	Hz	50/60
Nennleistung	W	45
Stromaufnahme	A	0.34
Maximaler Volumenstrom bei 50 Hz	m³/h	130
Schalldruckpegel LpA bei 3 m	dB(A)	25
Maximale Effizienz der Wärmerückgewinnung	%	94
Wärmetauschertyp	-	Gegenstrom
Material des Wärmetauschers	-	Polystyrol
Gewicht	kg	8
Zuluftfilter	-	G4 / Coarse > 60 % (optional: F7 / ePM1 60 %)
Abluftfilter	-	G4 / Coarse > 60 %
Maximale Fördermitteltemperatur	°C	40
Minimale Fördermitteltemperatur	°C	-23
Minimale Lufttemperatur der Umgebung	°C	1
Maximale Lufttemperatur der Umgebung	°C	40
Schutzart	-	IP22
Maximale Luftfeuchtigkeit der Umgebung	%	60

Motorschutzart	-	IP44
Artikelnummer	-	8120305

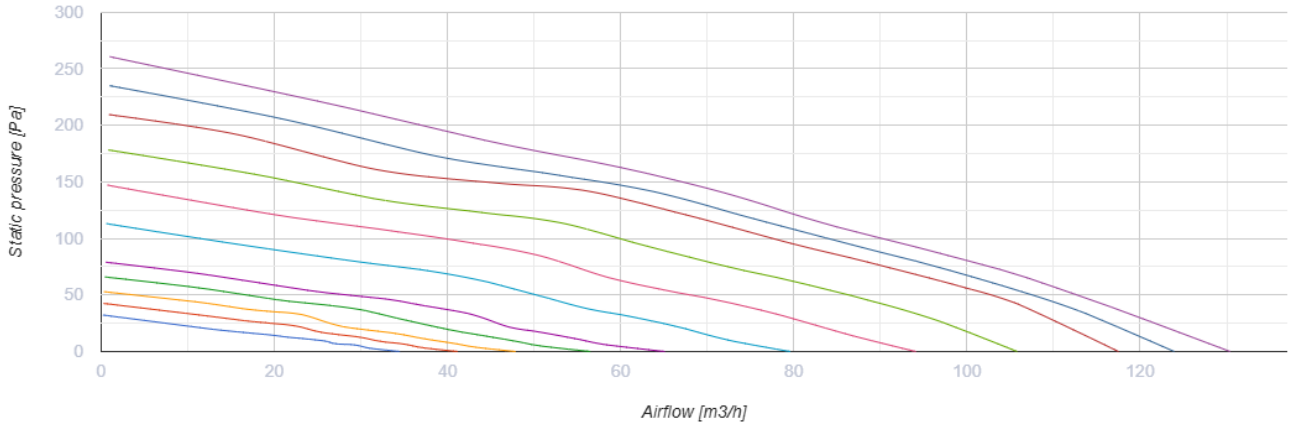

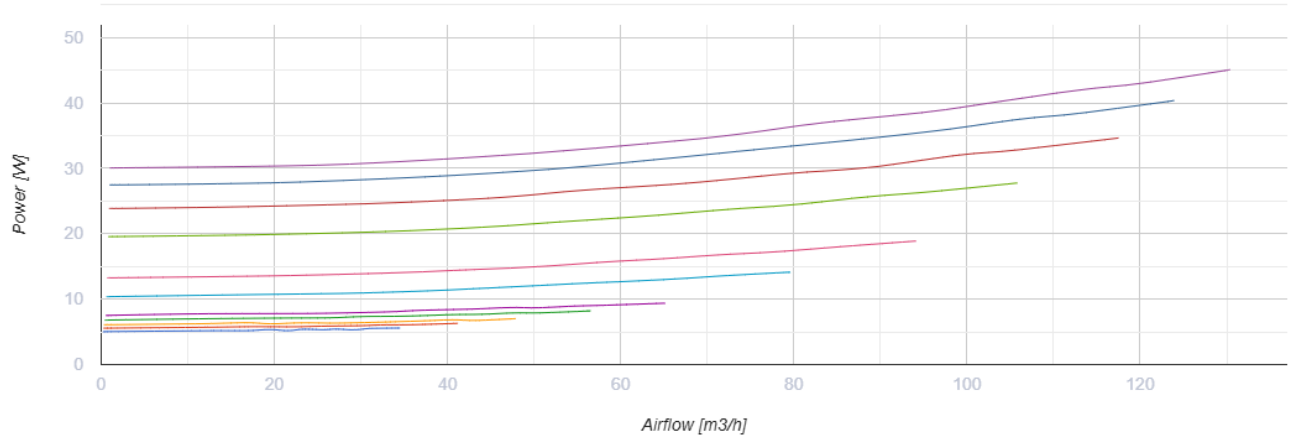

Abmessungen

H	L	L1	W	W1
242	530	630	520	600

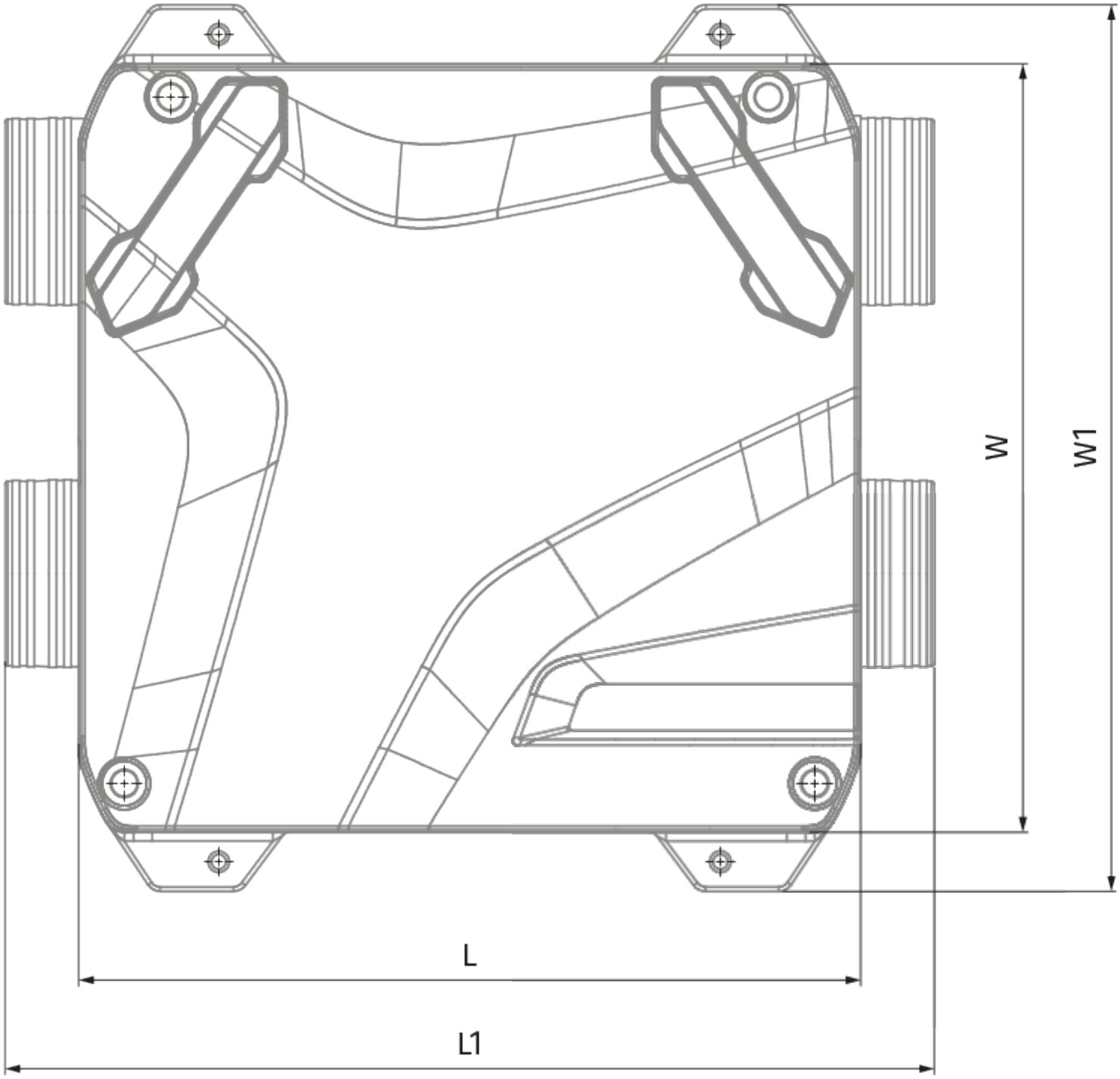
W
W1
L
L1

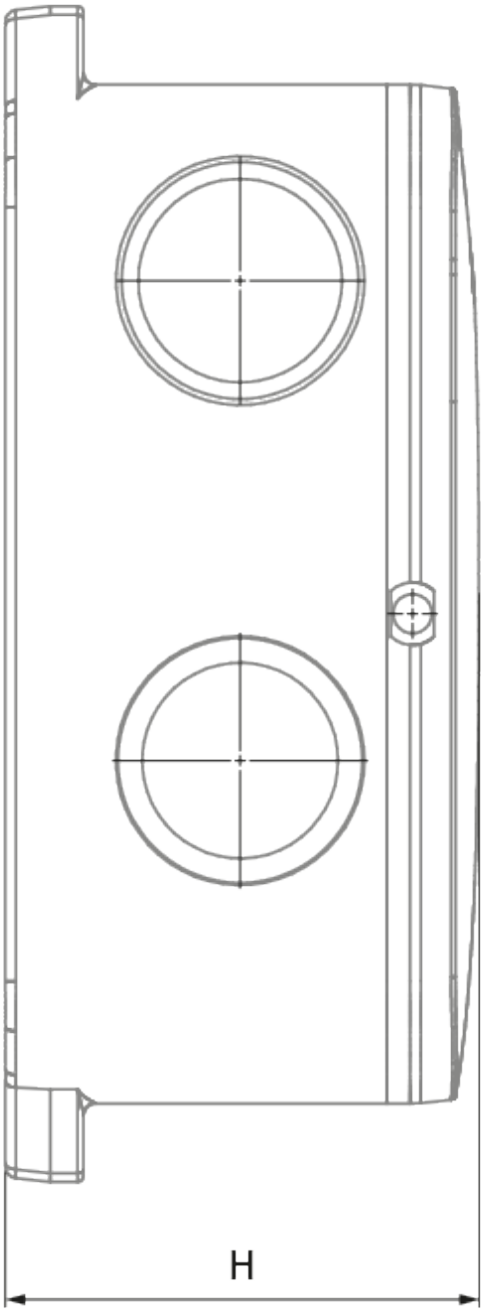
H

Ecodesign

Warenzeichen	Blauberg					
Modell	Reneo-Fit D 100 R S14					
Spezifischer Energieverbrauch (SEV) (kWh/(m²/a))	Kalt		Durchschnittlich		Warm	
	-81	A+	-42.3	A+	-17.5	E
Typ des Lüftungsgeräts	Bidirektional					
Antriebsart	Drehzahlregelung					
Typ des Wärmerückgewinnungssystems	Rekuperativ					
Wärmerückgewinnungseffizienz bei Referenzvolumenstrom (%)	86					
Maximaler Luftvolumenstrom (m³/h)	90					
Elektrische Eingangsleistung (W)	37					
Referenzvolumenstrom (m³/s)	0.018					
Referenzdruckdifferenz (Pa)	50					
Spezifische Leistungsaufnahme (SPI) (W/(m³/h))	0.254					
Steuerungstypologie	Örtliche Bedarfssteuerung					
Maximale interne Leckagerate (%)	2.8					
Maximale externe Leckagerate (%)	3					
Anlagentyp	RVU BVU					
Schallleistungspegel (dB(A))	45					
Jährlicher Stromverbrauch (JSV) (kWh/a)	Kalt		Durchschnittlich		Warm	
	716.4		179.4		134.4	
Jährliche Einsparung an Heizenergie (JEH) (kWh/a)	Kalt		Durchschnittlich		Warm	
	9019		4610		2085	

Zubehör

Sonstiges

Produktname	Foto	Beschreibung
SFK 20x32		Hydraulischer Siphon zur Kondensatableitung

Schalldämpfer

Produktname	Foto	Beschreibung

SD 125/600		Schalldämpfer für Lüftungsrohre
SD 125/900		Schalldämpfer für Lüftungsrohre
SD 125/1200		Schalldämpfer für Lüftungsrohre

Lüftungszubehör

Produktname	Foto	Beschreibung
VKA 125		Automatische Verschlussklappe für Lüftungsrohre

Sensoren

Produktname	Foto	Beschreibung
CD-1		CO_2-Sensoren
CD-2		CO_2-Sensoren
FS2		Feuchtigkeitssensor

Sonstiges Zubehör

Produktname	Foto	Beschreibung
FP 176x150x22 F7		Panelfilter F7
FP 176x150x22 G4		Panelfilter G4

Elektrische Stellantriebe

Produktname	Foto	Beschreibung
Belimo TF230		Elektrischer Stellantrieb