

# Reneo S 210 L S14

Lüftungsanlage mit Wärmerückgewinnung im EPP-Gehäuse zur Boden- oder Wandmontage

- Schalldruckpegel LpA bei 3 m: 31
- Wärmetauschertyp: Gegenstrom
- Material des Wärmetauschers: Polystyrol
- Zuluftfilter: F7 / ePM1 ≥ 50 %
- Abluftfilter: G4 / Coarse ≥ 60 %
- Schallgedämmtes Gehäuse
- Bypass: Manuell
- Steuerung: Kabelgebundenes Bedienfeld
- Gehäusematerial: EPP
- Feuchtigkeitssensor: Optional
- CO2-Sensor: Optional

| | Maßeinheit | Reneo S 210 L S14 |
|---|---|---|
| Stutzengröße | mm | 125 |
| Phasen | - | 1 |
| Minimale Versorgungsspannung | V | 230 |
| Maximale Versorgungsspannung | V | 230 |
| Netzfrequenz | Hz | 50/60 |
| Nennleistung | W | 125 |
| Stromaufnahme | A | 1 |
| Maximaler Volumenstrom bei 50 Hz | m³/h | 277 |
| Schalldruckpegel LpA bei 3 m | dB(A) | 31 |
| Maximale Effizienz der Wärmerückgewinnung | % | 89 |
| Wärmetauschertyp | - | Gegenstrom |
| Material des Wärmetauschers | - | Polystyrol |
| Gewicht | kg | 20 |
| Zuluftfilter | - | F7 / ePM1 ≥ 50 % |
| Abluftfilter | - | G4 / Coarse ≥ 60 % |
| Maximale Fördermitteltemperatur | °C | 40 |
| Minimale Fördermitteltemperatur | °C | -25 |
| Minimale Lufttemperatur der Umgebung | °C | 1 |
| Maximale Lufttemperatur der Umgebung | °C | 40 |
| Schutzart | - | IP22 |
| Maximale Luftfeuchtigkeit der Umgebung | % | 60 |

| | | |
|---|---|---|
| Motorschutzart | - | IP44 |
| Artikelnummer | - | 8112973 |

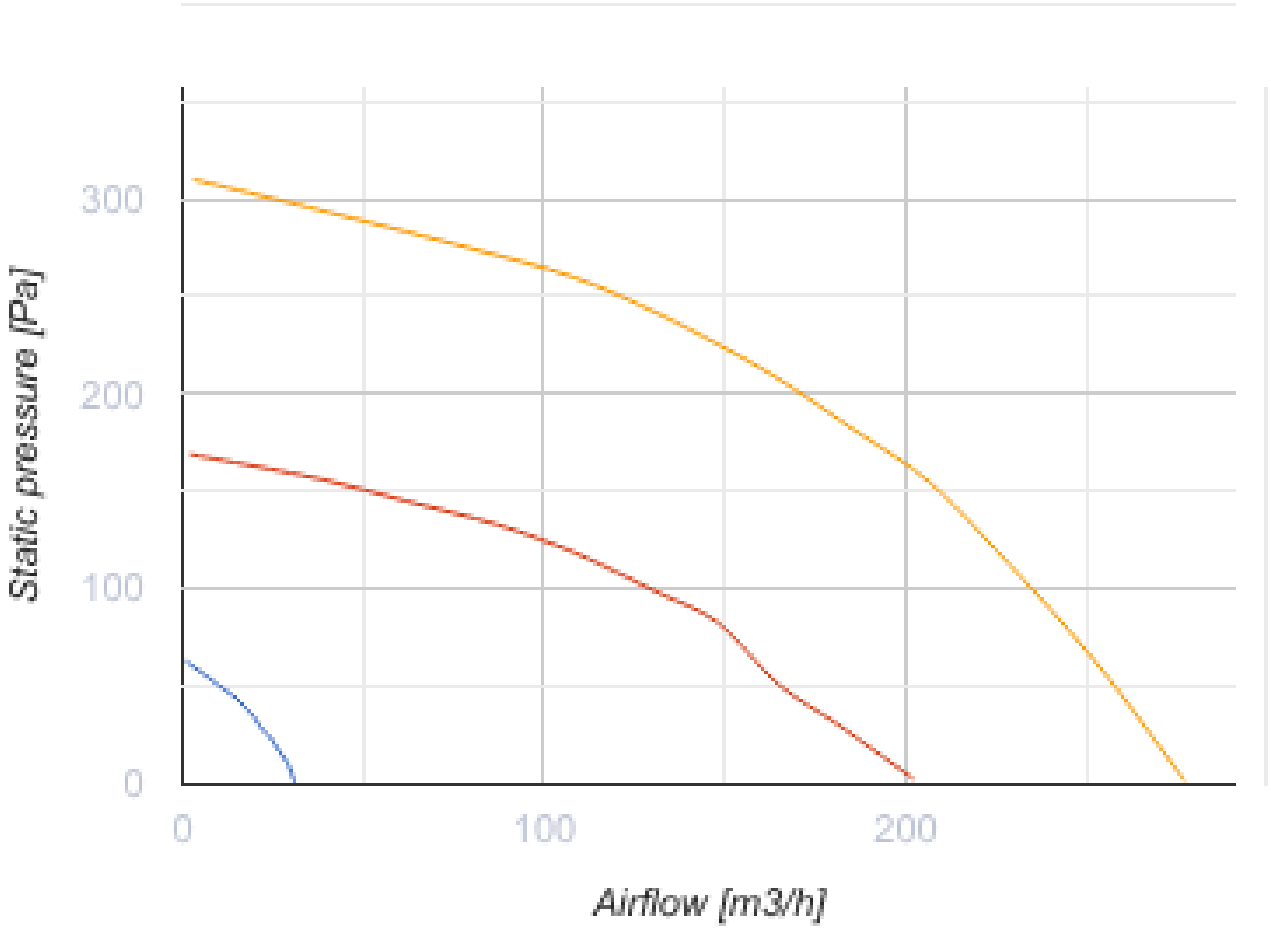


## Abmessungen

| D | H | H1 | L | L1 | W / B | W1 / B1 |
|---|---|---|---|---|---|---|
| 125 | 900 | 958 | 452 | 190 | 598 | 273 |

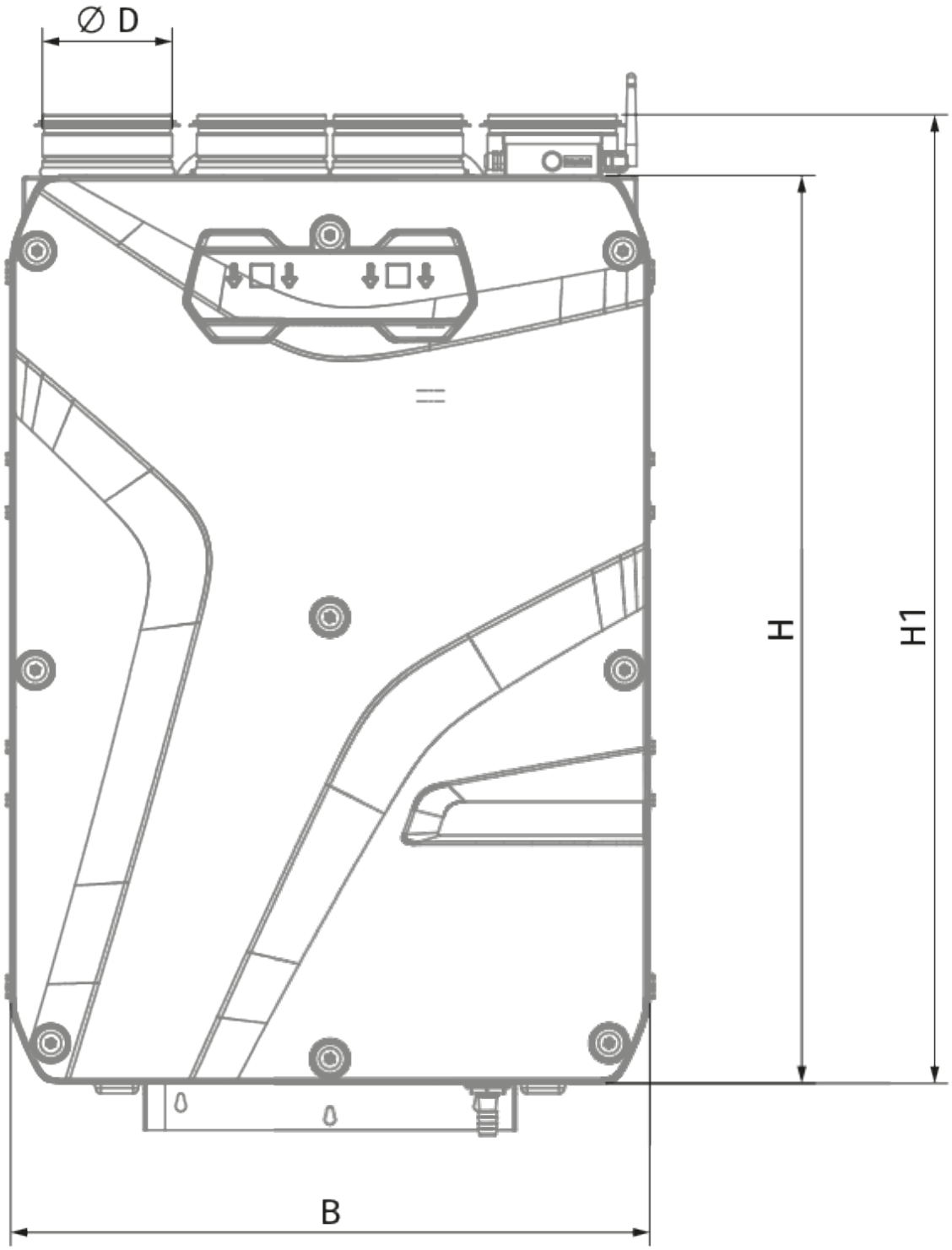
∅ D
H
H1
B

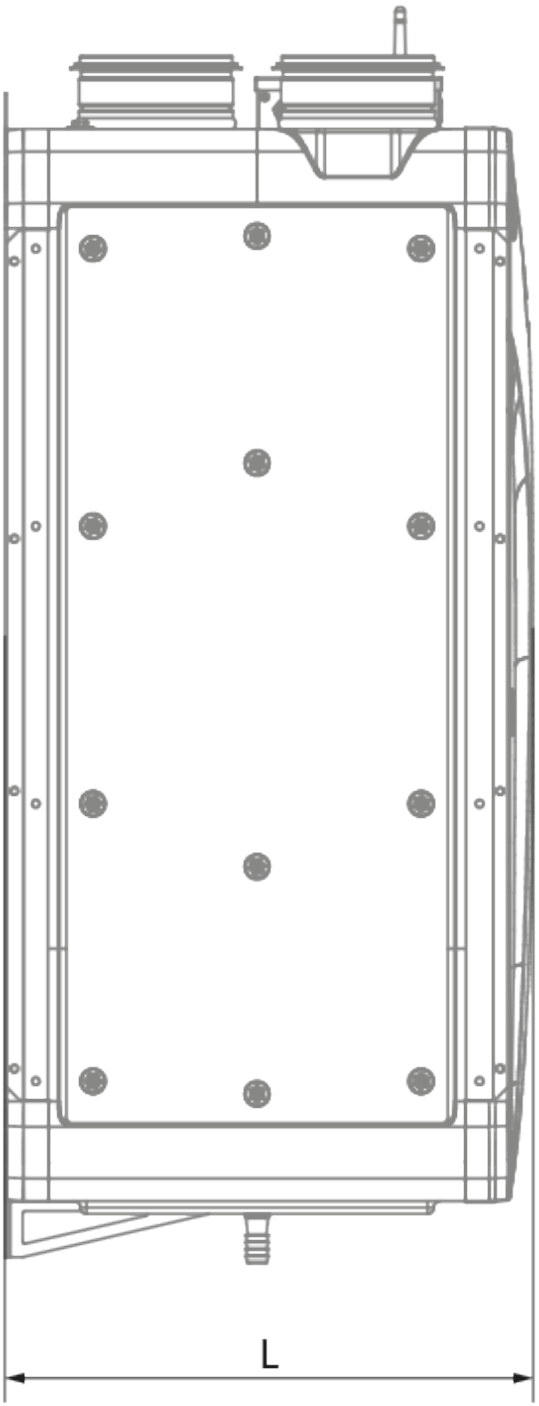
L

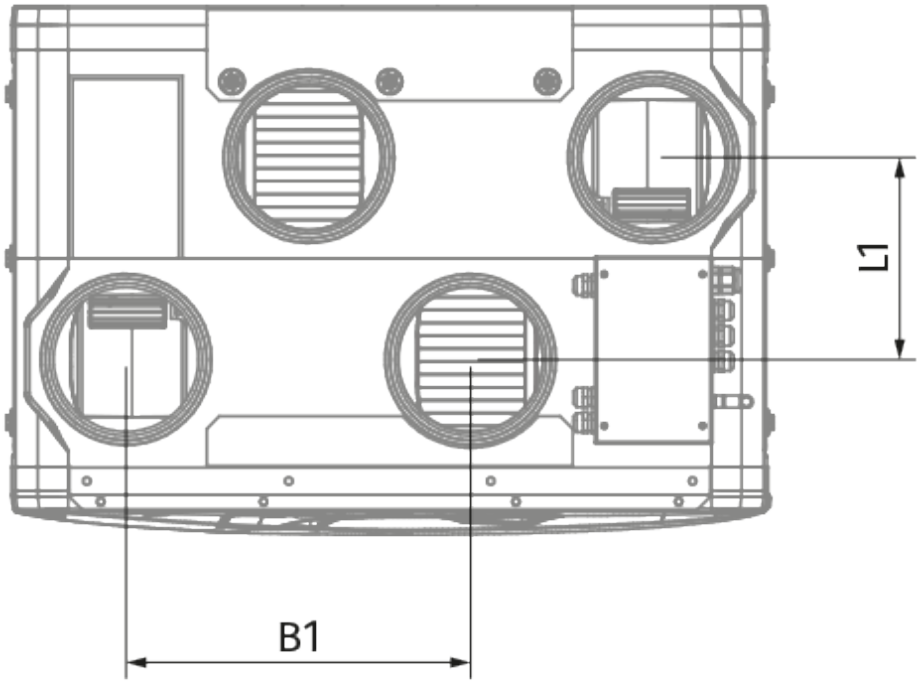
L1
B1

## Ecodesign

| | | | | | | |
|---|---|---|---|---|---|---|
| Warenzeichen | Blauberg | | | | | |
| Modell | Reneo S 210 L S14 | | | | | |
| Spezifischer Energieverbrauch (SEV) (kWh/(m²/a)) | Kalt | | Durchschnittlich | | Warm | |
| | -81.7 | A+ | -42.4 | A+ | -17.3 | E |
| Typ des Lüftungsgeräts | Bidirektional | | | | | |
| Antriebsart | Drehzahlregelung | | | | | |
| Typ des Wärmerückgewinnungssystems | Rekuperativ | | | | | |
| Wärmerückgewinnungseffizienz bei Referenzvolumenstrom (%) | 89 | | | | | |
| Maximaler Luftvolumenstrom (m³/h) | 235 | | | | | |
| Elektrische Eingangsleistung (W) | 96 | | | | | |
| Referenzvolumenstrom (m³/s) | 0.046 | | | | | |
| Referenzdruckdifferenz (Pa) | 50 | | | | | |
| Spezifische Leistungsaufnahme (SPI) (W/(m³/h)) | 0.285 | | | | | |
| Steuerungstypologie | Örtliche Bedarfssteuerung | | | | | |
| Maximale interne Leckagerate (%) | 2.7 | | | | | |
| Maximale externe Leckagerate (%) | 2.7 | | | | | |
| Schallleistungspegel (dB(A)) | 52 | | | | | |
| Jährlicher Stromverbrauch (JSV) (kWh/a) | Kalt | | Durchschnittlich | | Warm | |
| | 733 | | 196 | | 151 | |
| Jährliche Einsparung an Heizenergie (JEH) (kWh/a) | Kalt | | Durchschnittlich | | Warm | |
| | 9125 | | 4664 | | 2109 | |

## Zubehör

### Sonstiges

| Produktname | Foto | Beschreibung |
|---|---|---|
| SFK 20x32 |  | Hydraulischer Siphon zur Kondensatableitung |

### Schalldämpfer

| Produktname | Foto | Beschreibung |
|---|---|---|

| | | |
|---|---|---|
| SD 125/600 |  | Schalldämpfer für Lüftungsrohre |
| SD 125/900 |  | Schalldämpfer für Lüftungsrohre |
| SD 125/1200 |  | Schalldämpfer für Lüftungsrohre |

### Lüftungszubehör

| Produktname | Foto | Beschreibung |
|---|---|---|
| VKA 125 |  | Automatische Verschlussklappe für Lüftungsrohre |

### Sensoren

| Produktname | Foto | Beschreibung |
|---|---|---|
| CD-1 |  | $CO_2$-Sensoren |
| CD-2 |  | $CO_2$-Sensoren |
| FS2 |  | Feuchtigkeitssensor |

### Sonstiges Zubehör

| Produktname | Foto | Beschreibung |
|---|---|---|
| FP 356x100x48 ePM1 60% F7 |  | Panelfilter F7 |
| FP 356x100x48 Coarse 90% G4 |  | Panelfilter G4 |

### Elektrische Stellantriebe

| Produktname | Foto | Beschreibung |
|---|---|---|
| Belimo TF230 |  | Elektrischer Stellantrieb |