

Reneo S 350 R S14

Lüftungsanlage mit Wärmerückgewinnung im EPP-Gehäuse zur Boden- oder Wandmontage

- Schalldruckpegel LpA bei 3 m: 26
- Wärmetauschertyp: Gegenstrom
- Material des Wärmetauschers: Polystyrol
- Zuluftfilter: ePM1 ≥ 50 % (F7)
- Abluftfilter: Coarse ≥ 60 % (G4)
- Schallgedämmtes Gehäuse
- Bypass: Manuell
- Steuerung: Kabelgebundenes Bedienfeld
- Gehäusematerial: EPP
- Feuchtigkeitssensor: Optional
- CO2-Sensor: Optional

	Maßeinheit	Reneo S 350 R S14
Stutzengröße	mm	160
Phasen	-	1
Minimale Versorgungsspannung	V	230
Maximale Versorgungsspannung	V	230
Netzfrequenz	Hz	50/60
Nennleistung	W	213
Stromaufnahme	A	1.62
Maximaler Volumenstrom bei 50 Hz	m³/h	410
Schalldruckpegel LpA bei 3 m	dB(A)	26
Maximale Effizienz der Wärmerückgewinnung	%	93
Wärmetauschertyp	-	Gegenstrom
Material des Wärmetauschers	-	Polystyrol
Gewicht	kg	26
Zuluftfilter	-	ePM1 ≥ 50 % (F7)
Abluftfilter	-	Coarse ≥ 60 % (G4)
Maximale Fördermitteltemperatur	°C	40
Minimale Fördermitteltemperatur	°C	-25
Minimale Lufttemperatur der Umgebung	°C	1
Maximale Lufttemperatur der Umgebung	°C	40
Schutzart	-	IP22
Maximale Luftfeuchtigkeit der Umgebung	%	60

Motorschutzart	-	IP44
Artikelnummer	-	8106941

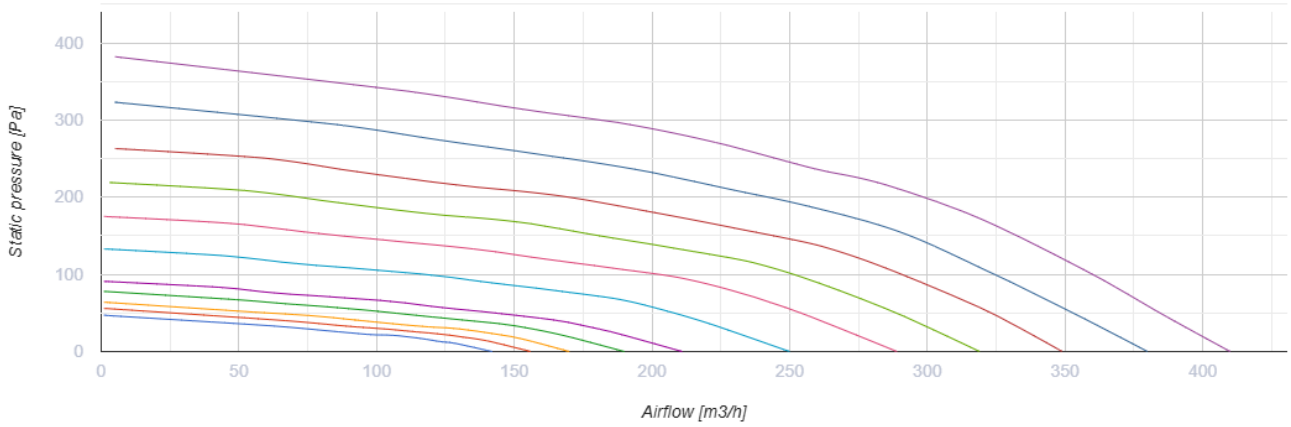

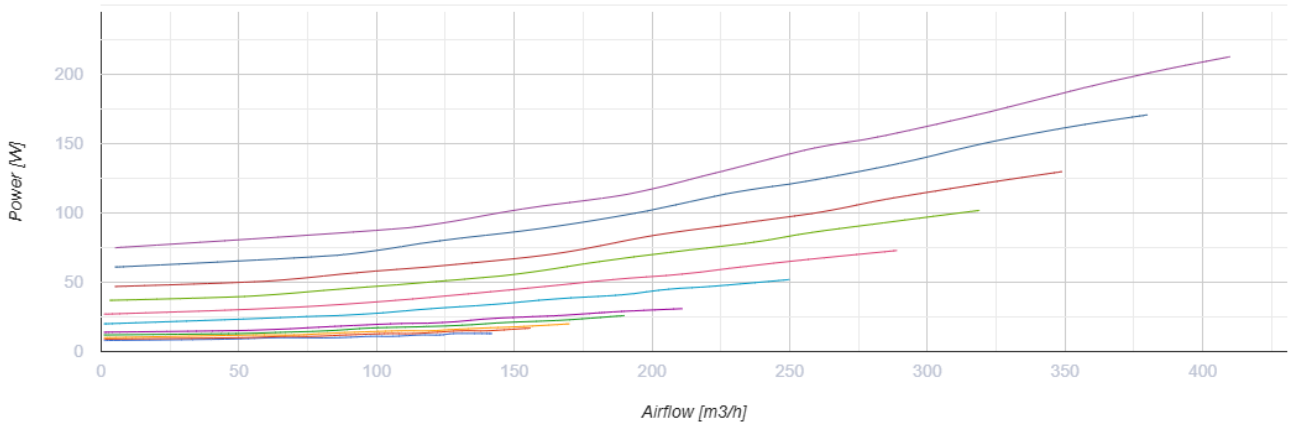

Abmessungen

Ø D	H	H1	L	L1	W	W1
160	880	939	616	230	770	355

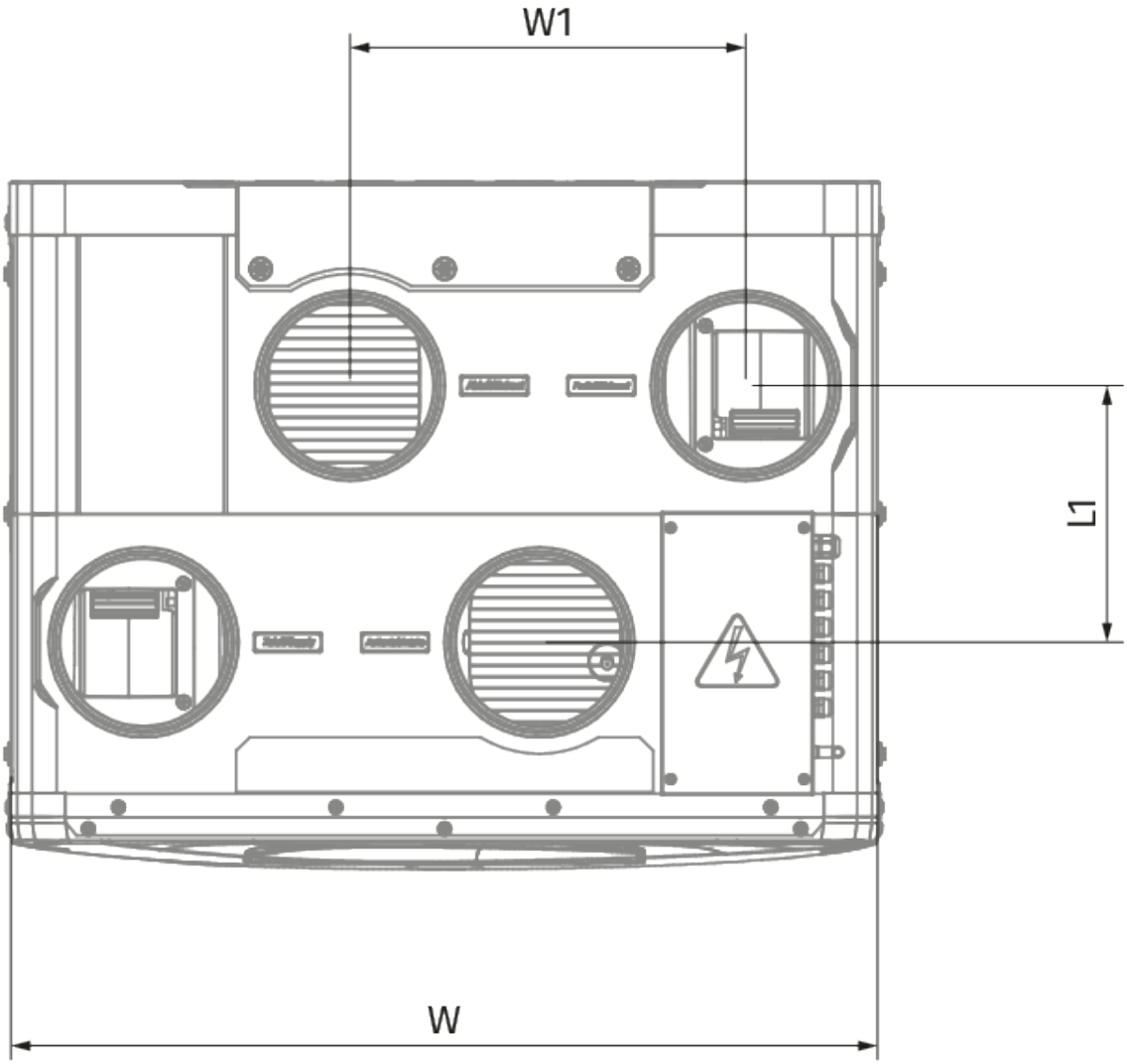
W1
L1
W

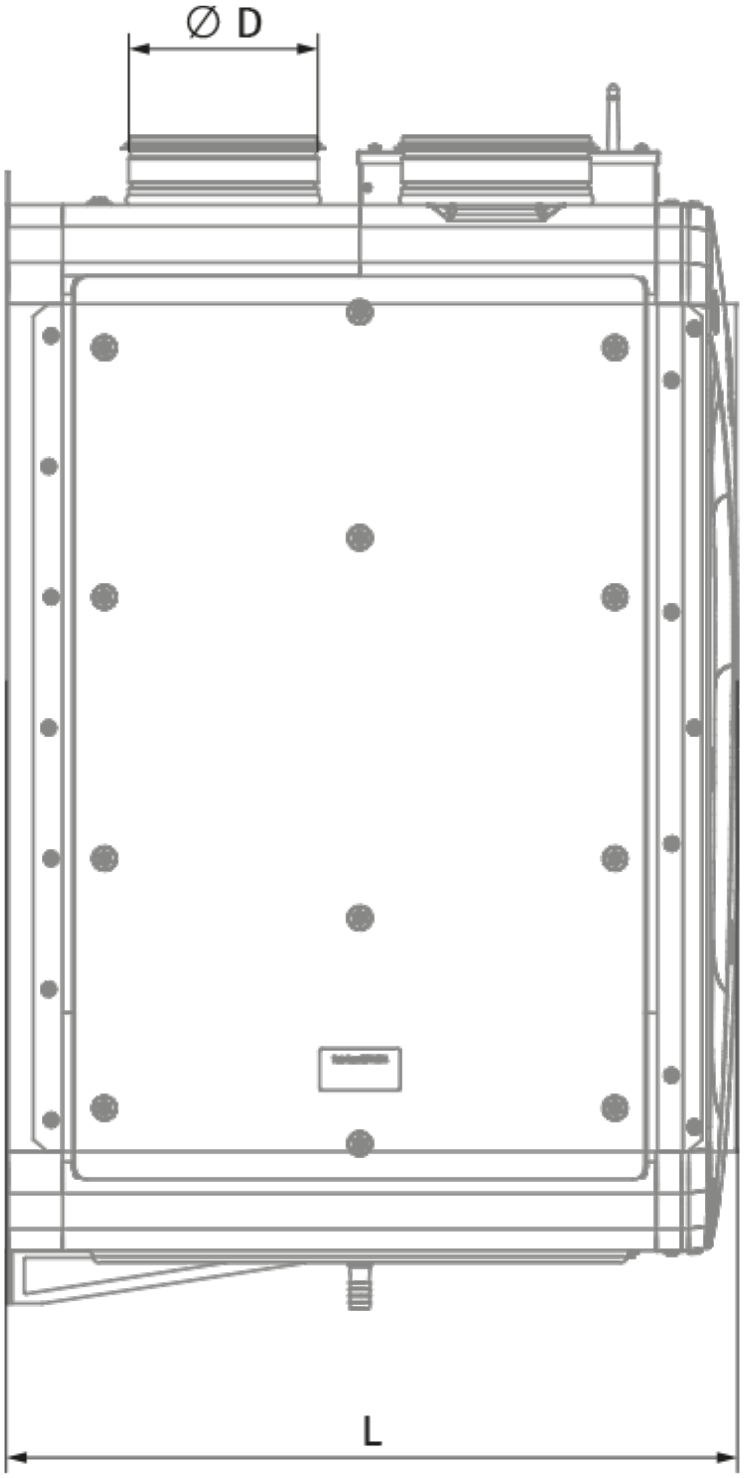
∅ D
L

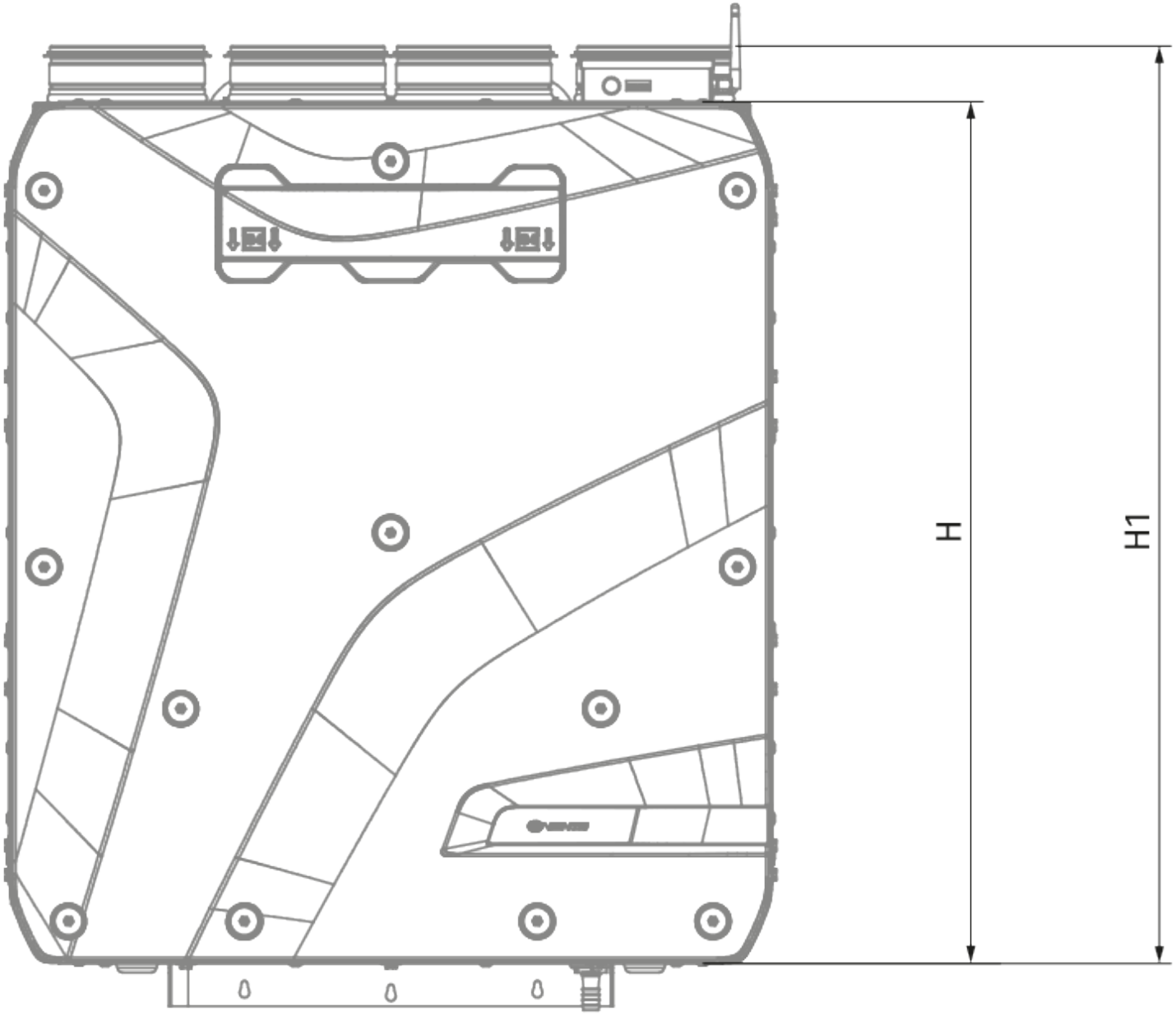
H
H1

Ecodesign

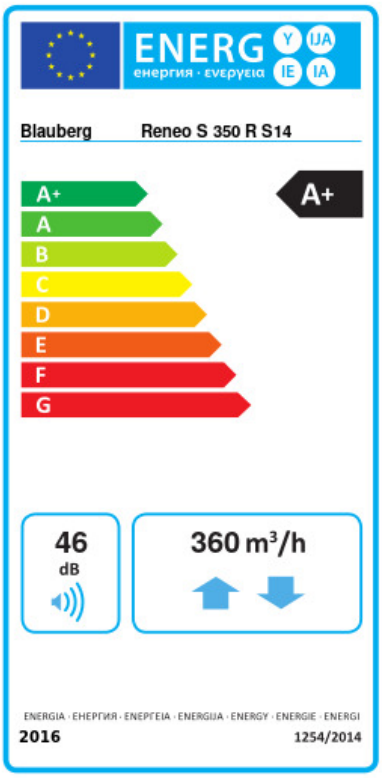

Warenzeichen	Blauberg					
Modell	Reneo S 350 R S14					
Spezifischer Energieverbrauch (SEV) (kWh/(m²/a))	Kalt		Durchschnittlich		Warm	
	-82.6	A+	-43	A+	-17.8	E
Typ des Lüftungsgeräts	Bidirektional					
Antriebsart	Drehzahlregelung					
Typ des Wärmerückgewinnungssystems	Rekuperativ					
Wärmerückgewinnungseffizienz bei Referenzvolumenstrom (%)	90					
Maximaler Luftvolumenstrom (m³/h)	360					
Elektrische Eingangsleistung (W)	213					
Referenzvolumenstrom (m³/s)	0.071					
Referenzdruckdifferenz (Pa)	50					
Spezifische Leistungsaufnahme (SPI) (W/(m³/h))	0.26					
Steuerungstypologie	Örtliche Bedarfssteuerung					
Maximale interne Leckagerate (%)	2.7					
Maximale externe Leckagerate (%)	2.7					
Anlagentyp	RVU BVU					
Schallleistungspegel (dB(A))	46					
Jährlicher Stromverbrauch (JSV) (kWh/a)	Kalt		Durchschnittlich		Warm	
	720		183		138	
Jährliche Einsparung an Heizenergie (JEH) (kWh/a)	Kalt		Durchschnittlich		Warm	
	9181		4693		2122	

Zubehör

Sonstiges

Produktname	Foto	Beschreibung
SFK 20x32		Hydraulischer Siphon zur Kondensatableitung

Schalldämpfer

Produktname	Foto	Beschreibung

SD 160/600		Schalldämpfer für Lüftungsrohre
SD 160/900		Schalldämpfer für Lüftungsrohre
SD 160/1200		Schalldämpfer für Lüftungsrohre

Lüftungszubehör

Produktname	Foto	Beschreibung
VKA 160		Automatische Verschlussklappe für Lüftungsrohre

Sensoren

Produktname	Foto	Beschreibung
CD-1		CO_2-Sensoren
CD-2		CO_2-Sensoren
CD-3		CO_2-Sensor
FS2		Feuchtigkeitssensor

Sonstiges Zubehör

Produktname	Foto	Beschreibung
FP 496x150x60 ePM1 60 % (F7)		Panelfilter F7

FP 496x150x60 Coarse 90 % (G4)		Panelfilter G4

Elektrische Stellantriebe

Produktname	Foto	Beschreibung
Belimo TF230		Elektrischer Stellantrieb