

Reneo SE 350-E R S21

Lüftungsanlage mit Wärmerückgewinnung im EPP-Gehäuse zur Boden- oder Wandmontage

- Leistungsaufnahme des Vorheizregisters: 1050
- Schalldruckpegel LpA bei 3 m: 26
- Wärmetauschertyp: Gegenstrom
- Material des Wärmetauschers: Enthalpie
- Zuluftfilter: ePM1 ≥ 50 % (F7)
- Abluftfilter: Coarse ≥ 60 % (G4)
- Schallgedämmtes Gehäuse
- Enthalpiewärmetauscher
- Bypass: Automatisch
- Nachheizregister: Optional
- Vorheizregister: Eingebaut
- BMS-Protokoll: Modbus
- Steuerung: Smartphone
- Gehäusematerial: EPP
- Feuchtigkeitssensor: Optional
- CO2-Sensor: Optional
- PM2,5-Sensor: Optional

	Maßeinheit	Reneo SE 350-E R S21
Stutzengröße	mm	160
Phasen	-	1
Minimale Versorgungsspannung	V	230
Maximale Versorgungsspannung	V	230
Netzfrequenz	Hz	50/60
Nennleistung	W	213
Leistungsaufnahme des Vorheizregisters	W	1050
Stromaufnahme	A	6.28
Maximaler Volumenstrom bei 50 Hz	m³/h	410
Schalldruckpegel LpA bei 3 m	dB(A)	26
Maximale Effizienz der Wärmerückgewinnung	%	83
Wärmetauschertyp	-	Gegenstrom
Material des Wärmetauschers	-	Enthalpie
Gewicht	kg	26
Zuluftfilter	-	ePM1 ≥ 50 % (F7)
Abluftfilter	-	Coarse ≥ 60 % (G4)
Maximale Fördermitteltemperatur	°C	40
Minimale Fördermitteltemperatur	°C	-25
Maximale Lufttemperatur der Umgebung	°C	40

Minimale Lufttemperatur der Umgebung	°C	1
Schutzart	-	IP22
Motorschutzart	-	IP44
Maximale Luftfeuchtigkeit der Umgebung	%	60
Artikelnummer	-	8107009

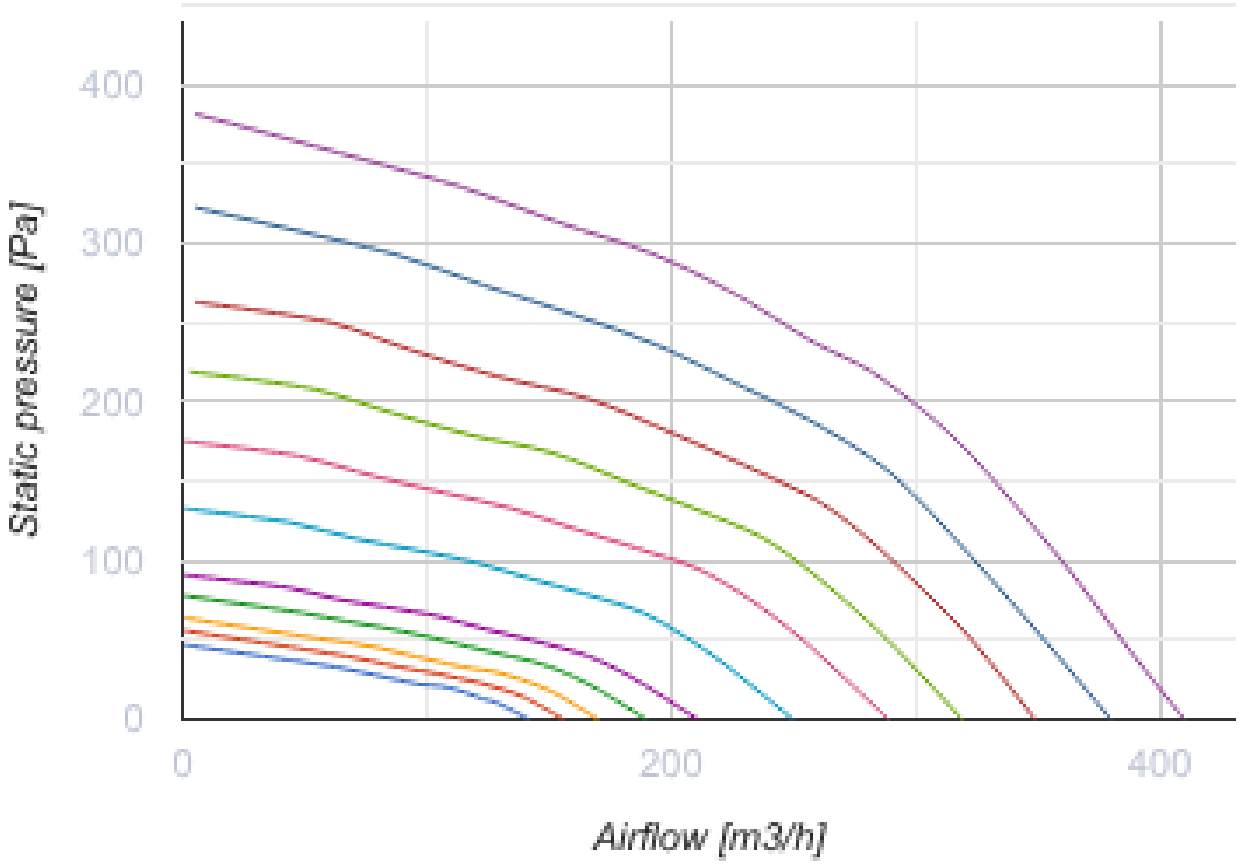

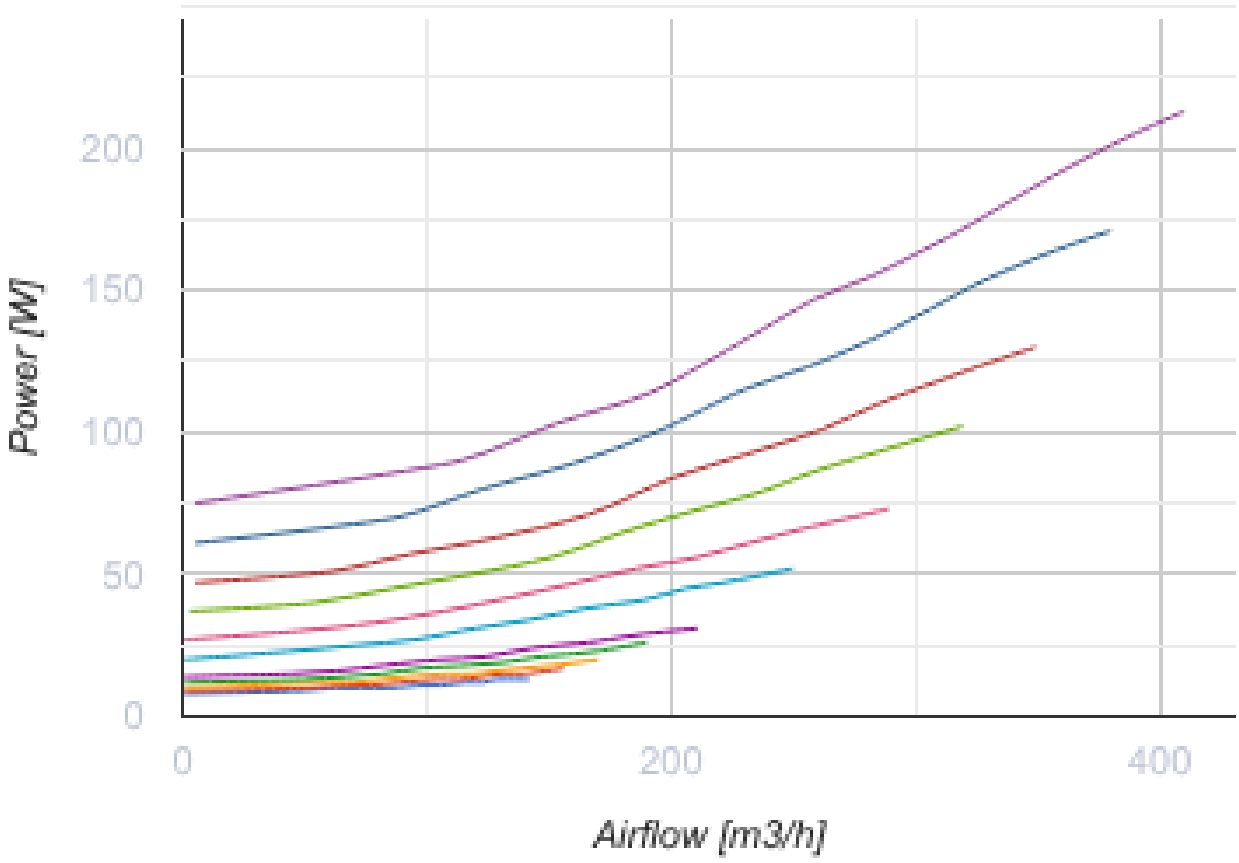

Abmessungen

Ø D	H	H1	L	L1	W	W1
160	880	939	616	230	770	355

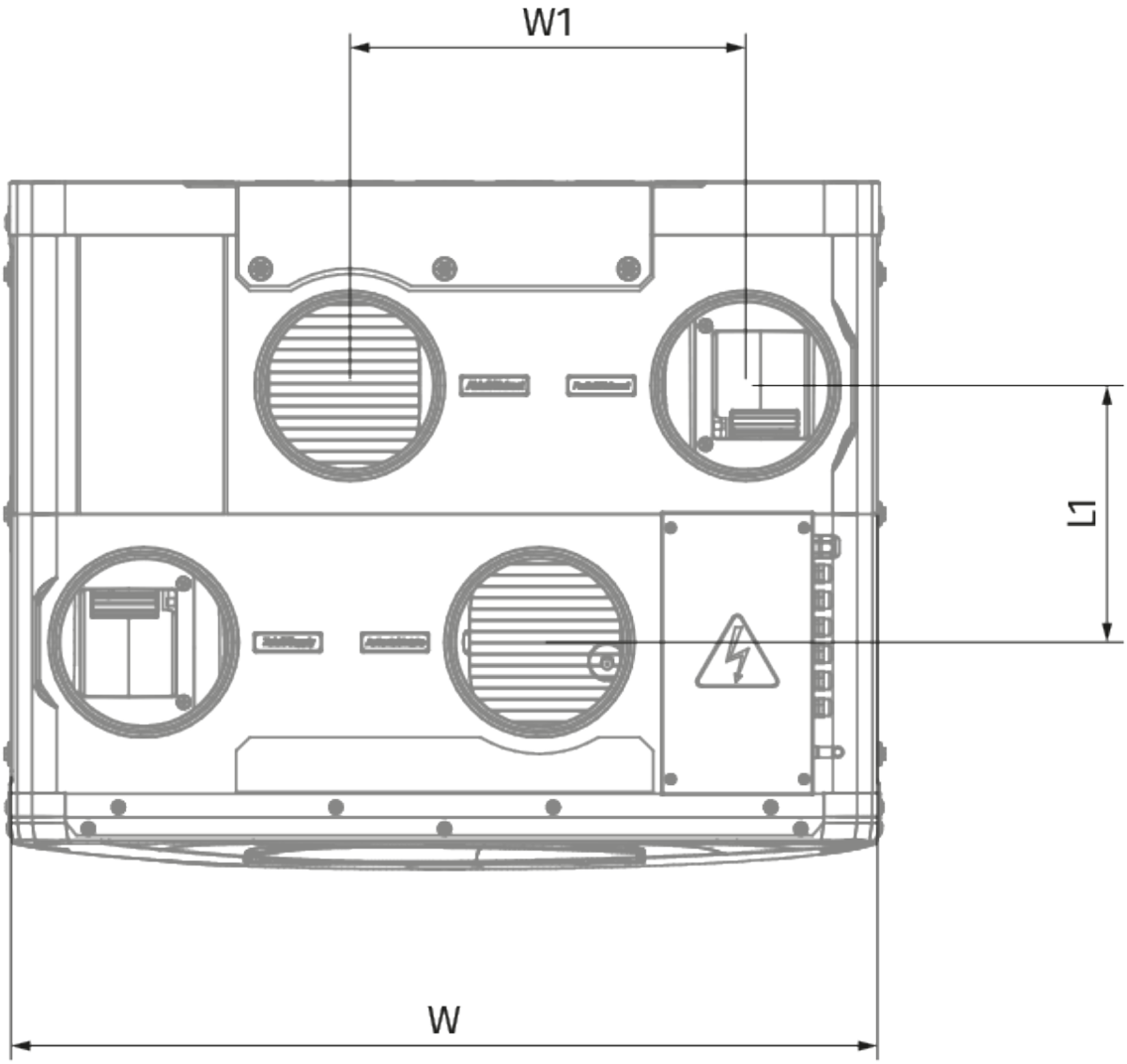
W1
L1
W

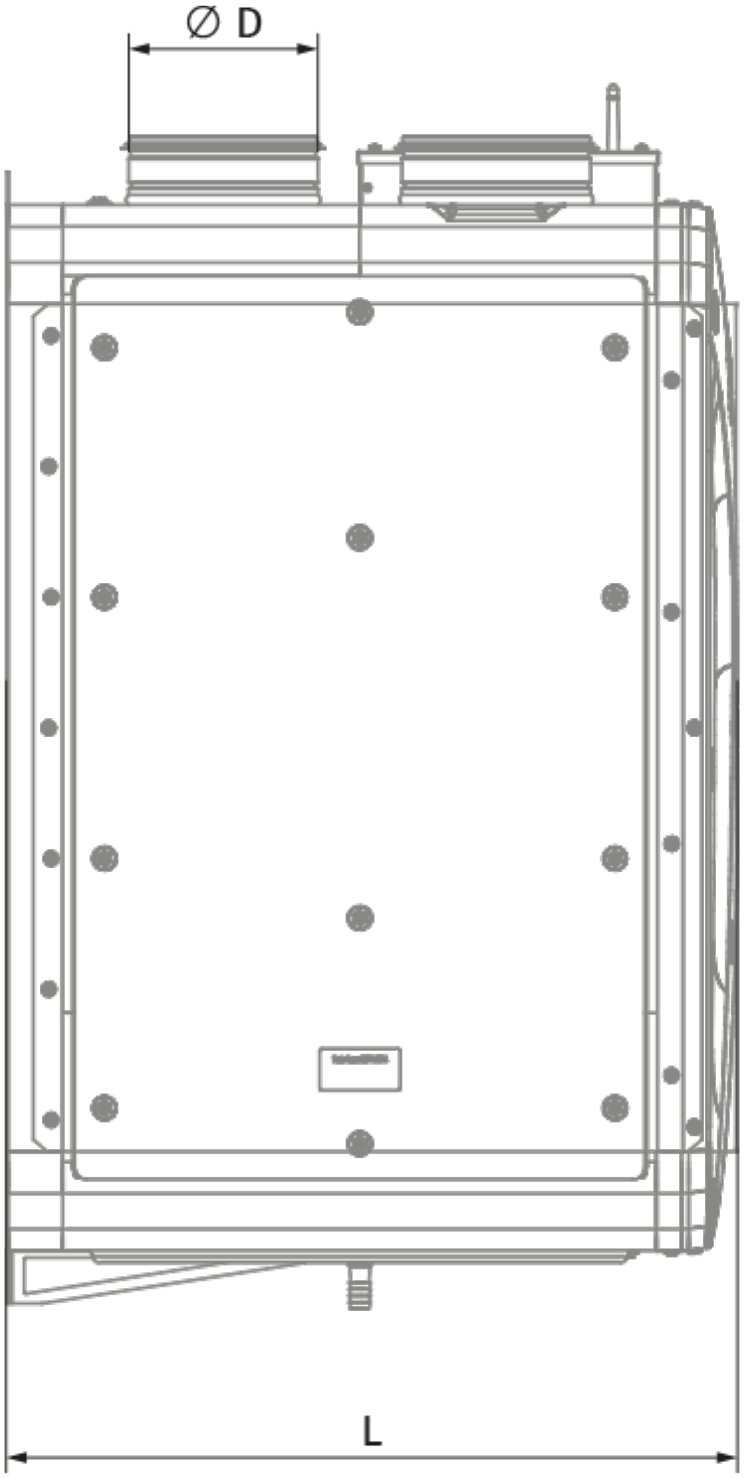
∅ D
L

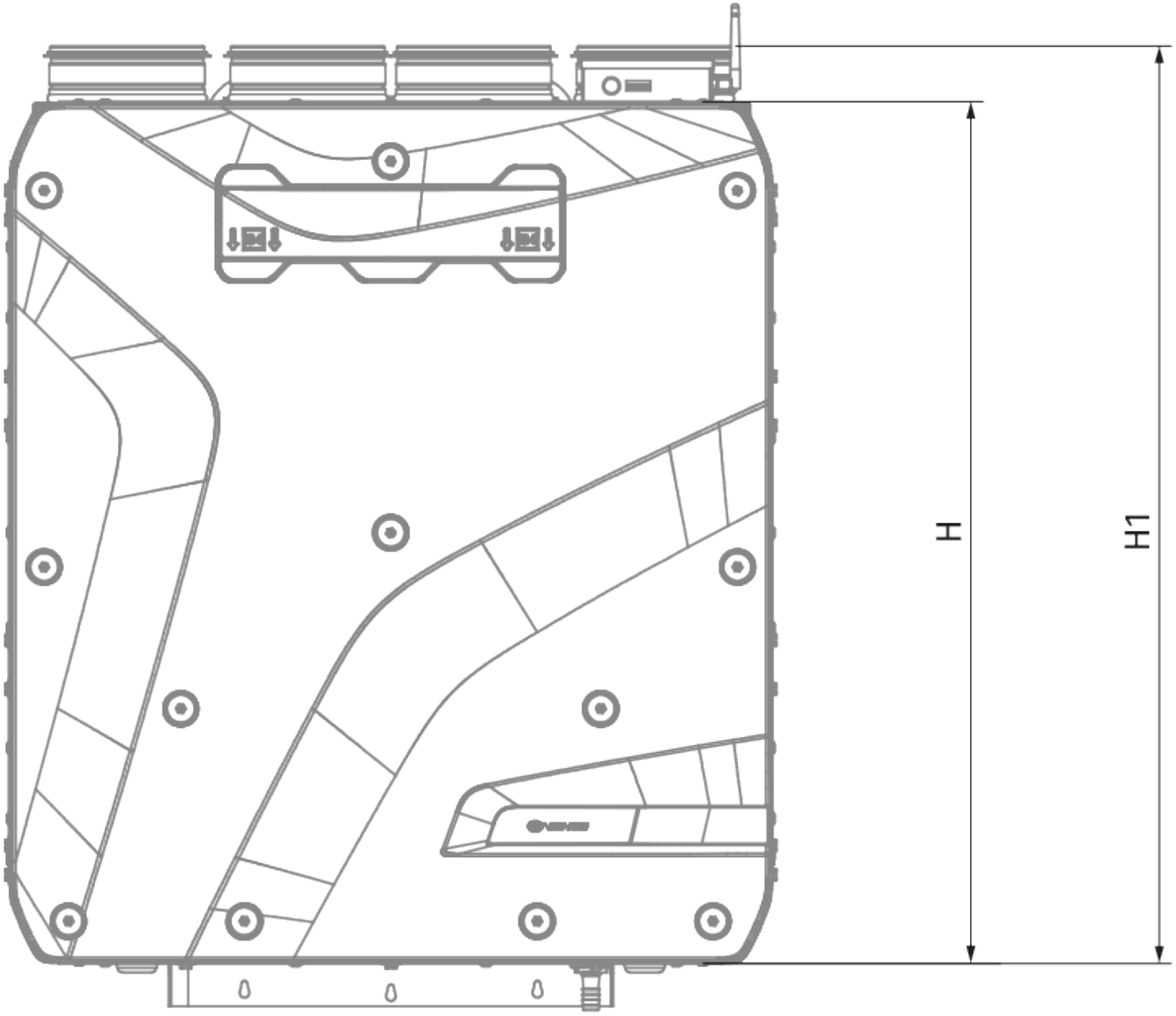
H
H1

Ecodesign

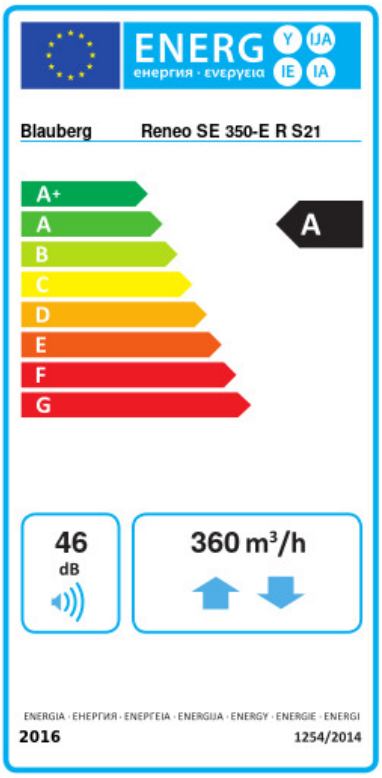

Warenzeichen	Blauberg					
Modell	Reneo SE 350-E R S21					
Spezifischer Energieverbrauch (SEV) (kWh/(m²/a))	Kalt		Durchschnittlich		Warm	
	-78.9	A+	-41.2	A	-16.9	E
Typ des Lüftungsgeräts	Bidirektional					
Antriebsart	Drehzahlregelung					
Typ des Wärmerückgewinnungssystems	Rekuperativ					
Wärmerückgewinnungseffizienz bei Referenzvolumenstrom (%)	81					
Maximaler Luftvolumenstrom (m³/h)	360					
Elektrische Eingangsleistung (W)	213					
Referenzvolumenstrom (m³/s)	0.071					
Referenzdruckdifferenz (Pa)	50					
Spezifische Leistungsaufnahme (SPI) (W/(m³/h))	0.26					
Steuerungstypologie	Örtliche Bedarfssteuerung					
Maximale interne Leckagerate (%)	2.7					
Maximale externe Leckagerate (%)	2.7					
Schallleistungspegel (dB(A))	46					
Anlagentyp	RVU BVU					
Jährlicher Stromverbrauch (JSV) (kWh/a)	Kalt		Durchschnittlich		Warm	
	720		183		138	
Jährliche Einsparung an Heizenergie (JEH) (kWh/a)	Kalt		Durchschnittlich		Warm	
	8817		4507		2038	

Zubehör

Schalldämpfer

Produktname	Foto	Beschreibung
SD 160/600		Schalldämpfer für Lüftungsrohre
SD 160/900		Schalldämpfer für Lüftungsrohre

SD 160/1200		Schalldämpfer für Lüftungsrohre

Lüftungszubehör

Produktname	Foto	Beschreibung
VKA 160		Automatische Verschlussklappe für Lüftungsrohre

Heiz-/Kühlregister

Produktname	Foto	Beschreibung
ENH 160-1.2-1 S21 V.2		Elektrisches Nachheizregister zur Erwärmung der Zuluft
ENH 160-1.7-1 S21 V.2		Elektrisches Nachheizregister zur Erwärmung der Zuluft

Steuerungen

Produktname	Foto	Beschreibung
S25		Kabelgebundenes Touch-Bedienfeld mit LCD-Display
S22		Touch-Bedienfelder aus Glas mit Lichtanzeige
S22 Wi-Fi		Touch-Bedienfelder aus Glas mit Lichtanzeige

Sensoren

Produktname	Foto	Beschreibung
CD-1		CO_2-Sensoren
CD-2		CO_2-Sensoren
CD-3		CO_2-Sensor

FS2		Feuchtigkeitssensor

Sonstiges Zubehör

Produktname	Foto	Beschreibung
FP 496x150x60 ePM1 60 % (F7)		Panelfilter F7
FP 496x150x60 Coarse 90 % (G4)		Panelfilter G4

Elektrische Stellantriebe

Produktname	Foto	Beschreibung
Belimo TF230		Elektrischer Stellantrieb