

SD 100/900

Schalldämpfer für Lüftungsrohre

- Gehäusematerial: Verzinkter Stahl

	Maßeinheit	SD 100/900
Stutzengröße	mm	100
Gewicht	kg	3.2
Artikelnummer	-	8041846

Abmessungen

ØD	ØD1	L	L1
99	200	900	50

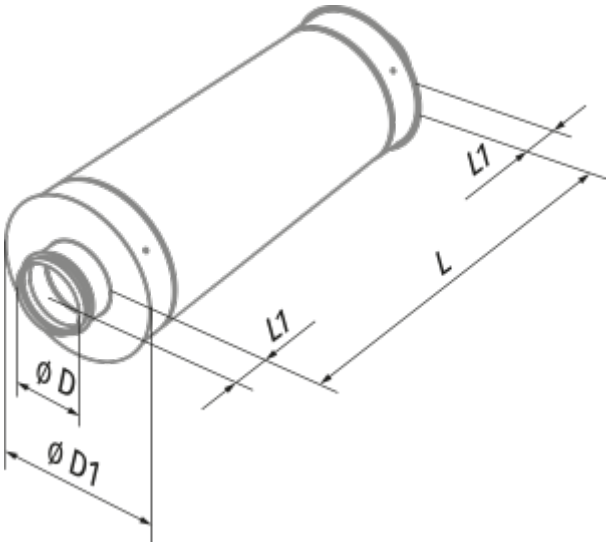
L1
L
L1
Ø D
Ø D1