

# SD 150/600

Schalldämpfer für Lüftungsrohre

- Gehäusematerial: Verzinkter Stahl

| | Maßeinheit | SD 150/600 |
|---|---|---|
| Stutzengröße | mm | 150 |
| Gewicht | kg | 2.8 |
| Artikelnummer | - | 8041877 |

## Abmessungen

| ØD | ØD1 | L | L1 |
|---|---|---|---|
| 149 | 250 | 600 | 50 |

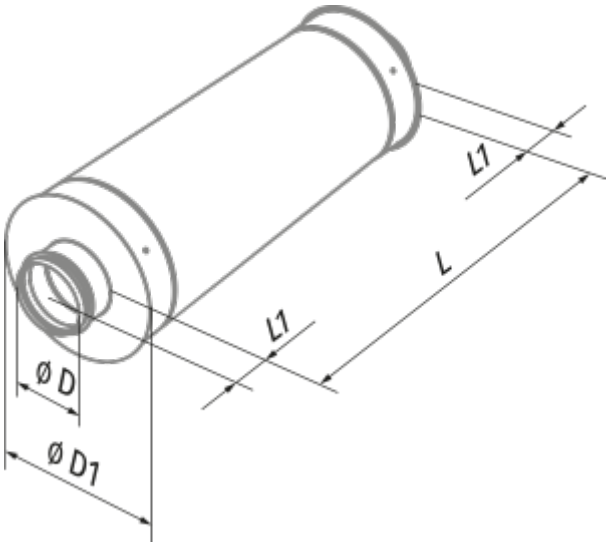
L1
L
L1
Ø D
Ø D1