

SD 250/600

Schalldämpfer für Lüftungsrohre

- Gehäusematerial: Verzinkter Stahl

	Maßeinheit	SD 250/600
Stutzengröße	mm	250
Gewicht	kg	4.2
Artikelnummer	-	8038266

Abmessungen

ØD	ØD1	L	L1
249	350	600	50

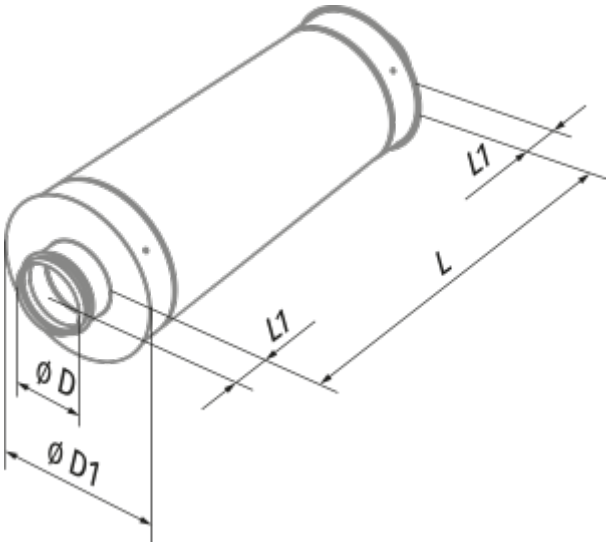
L1
L
L1
Ø D
Ø D1