

SDF 125/600

Flexibler Schalldämpfer für Lüftungsrohre

- Gehäusematerial: Aluminium

	Maßeinheit	SDF 125/600
Stutzengröße	mm	125
Gewicht	kg	2
Artikelnummer	-	8028304

Abmessungen

ØD	ØD1	L	L1
124	270	600	55

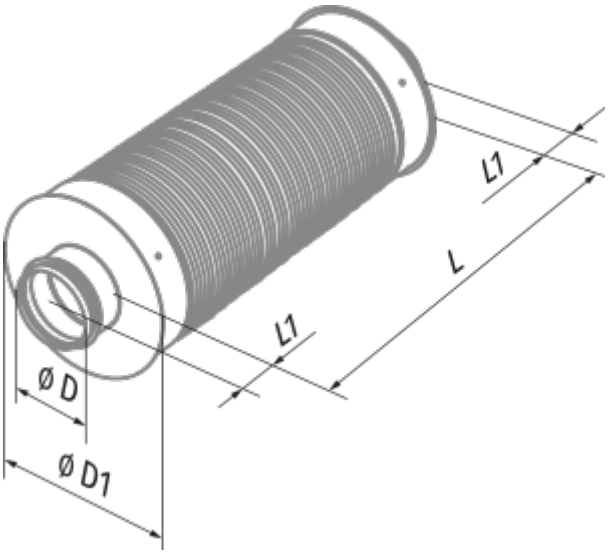
L1
L
L1
Ø D
Ø D1