

SDF 125/900

Flexibler Schalldämpfer für Lüftungsrohre

- Gehäusematerial: Aluminium

	Maßeinheit	SDF 125/900
Stutzengröße	mm	125
Gewicht	kg	3
Artikelnummer	-	8035142

Abmessungen

ØD	ØD1	L	L1
124	270	900	55

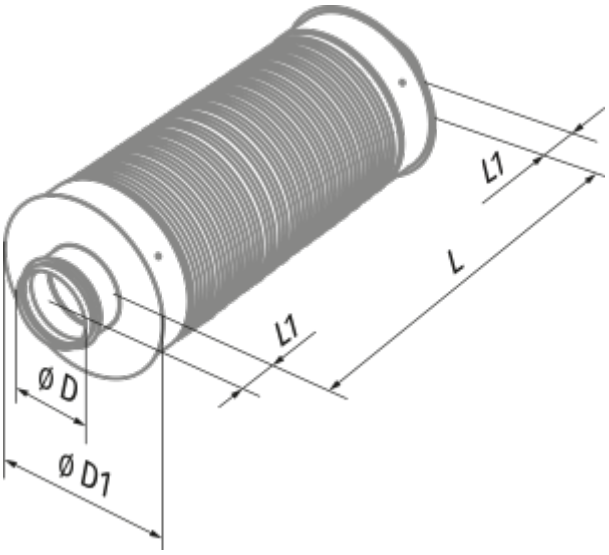
L1
L
L1
Ø D
Ø D1