

SDF 150/600

Flexibler Schalldämpfer für Lüftungsrohre

- Gehäusematerial: Aluminium

	Maßeinheit	SDF 150/600
Stutzengröße	mm	150
Gewicht	kg	2.1
Artikelnummer	-	8035180

Abmessungen

ØD	ØD1	L	L1
149	270	600	55

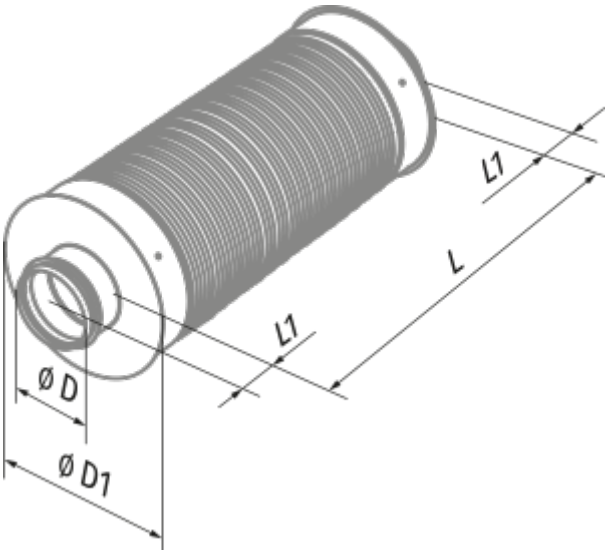
L1
L
L1
Ø D
Ø D1