

SDF 160/600

Flexibler Schalldämpfer für Lüftungsrohre

- Gehäusematerial: Aluminium

	Maßeinheit	SDF 160/600
Stutzengröße	mm	160
Gewicht	kg	2.1
Artikelnummer	-	8035234

Abmessungen

ØD	ØD1	L	L1
159	270	600	55

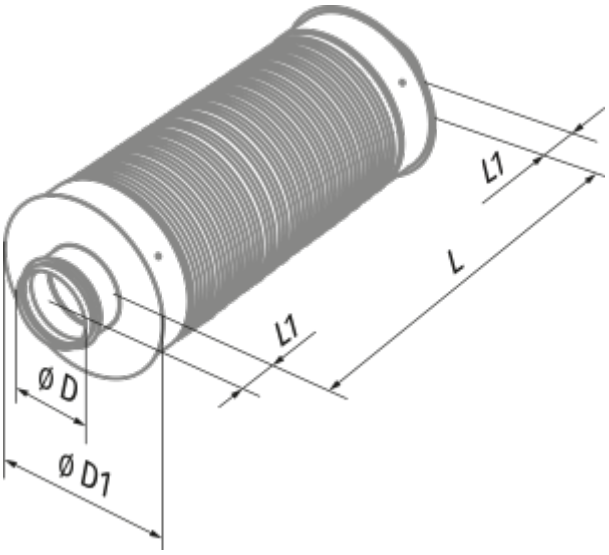
L1
L
L1
Ø D
Ø D1