

SDF 160/900

Flexibler Schalldämpfer für Lüftungsrohre

- Gehäusematerial: Aluminium

	Maßeinheit	SDF 160/900
Stutzengröße	mm	160
Gewicht	kg	3.2
Artikelnummer	-	8035241

Abmessungen

ØD	ØD1	L	L1
159	270	900	55

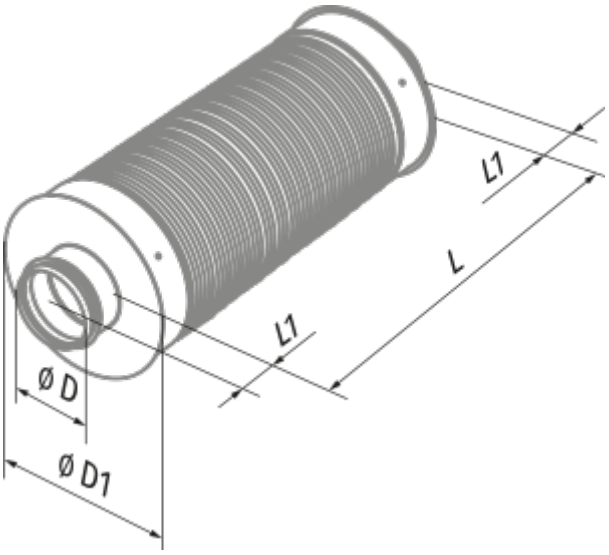
L1
L
L1
Ø D
Ø D1