

SDF 200/600

Flexibler Schalldämpfer für Lüftungsrohre

- Gehäusematerial: Aluminium

	Maßeinheit	SDF 200/600
Stutzengröße	mm	200
Gewicht	kg	2.6
Artikelnummer	-	8035289

Abmessungen

ØD	ØD1	L	L1
199	320	600	55

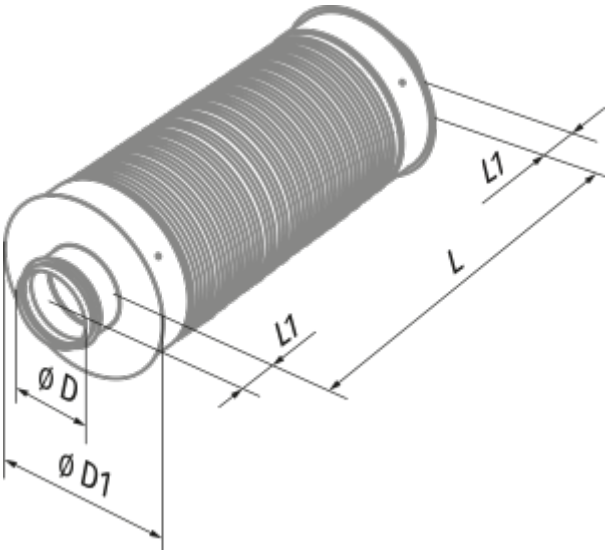
L1
L
L1
Ø D
Ø D1