

SDF 250/600

Flexibler Schalldämpfer für Lüftungsrohre

- Gehäusematerial: Aluminium

	Maßeinheit	SDF 250/600
Stutzengröße	mm	250
Gewicht	kg	3
Artikelnummer	-	8035333

Abmessungen

ØD	ØD1	L	L1
249	370	600	55

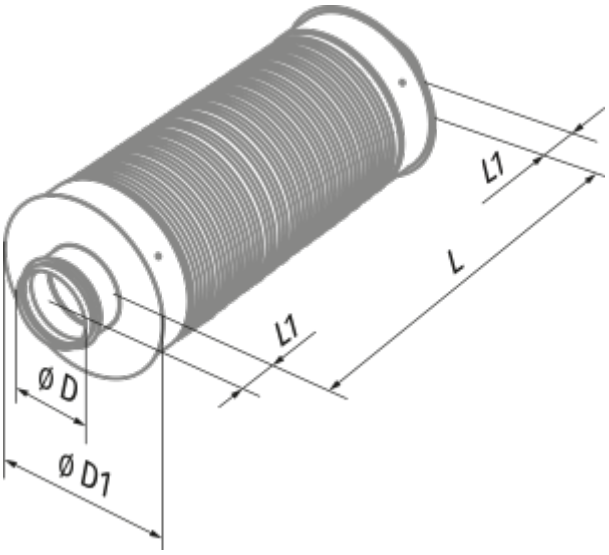
L1
L
L1
Ø D
Ø D1