

SDF 315/600

Flexibler Schalldämpfer für Lüftungsrohre

- Gehäusematerial: Aluminium

	Maßeinheit	SDF 315/600
Stutzengröße	mm	315
Gewicht	kg	3.4
Artikelnummer	-	8035388

Abmessungen

ØD	ØD1	L	L1
314	420	600	55

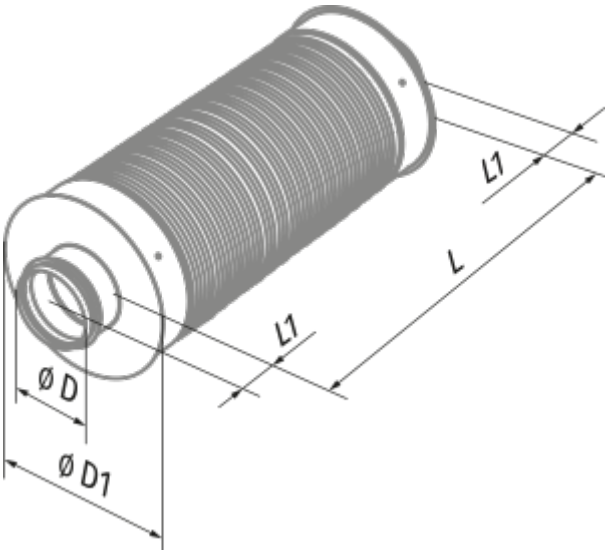
L1
L
L1
Ø D
Ø D1