

Sileo DC 100 H

Leiser, leistungsstarker Abluftventilator mit DC-Motor

- Schalldruckpegel LpA bei 3 m: 27
- Gehäusematerial: Kunststoff
- Schutz gegen Luftrückstrom: Rückschlagklappe
- Feuchtigkeitssensor
- Timer: Nachlaufschalter

	Maßeinheit	Sileo DC 100 H	
Drehzahl	-	1	2
Maximale Versorgungsspannung	V	240	
Minimale Versorgungsspannung	V	220	
Netzfrequenz	Hz	50/60	
Nennleistung	W	1.5	3.5
Stromaufnahme	A	0.063	0.137
Maximaler Volumenstrom bei 50 Hz	m³/h	70	101
Schalldruckpegel LpA bei 3 m	dB(A)	22	27
Gewicht	kg	0.55	
Maximale Lufttemperatur der Umgebung	°C	40	
Minimale Lufttemperatur der Umgebung	°C	1	
Schutzart	-	IP45	
Material des Laufrads	-	Plastik	
Artikelnummer	-	8044601	

Abmessungen

a	b	c	Ø d	e
136	158	81	100	26

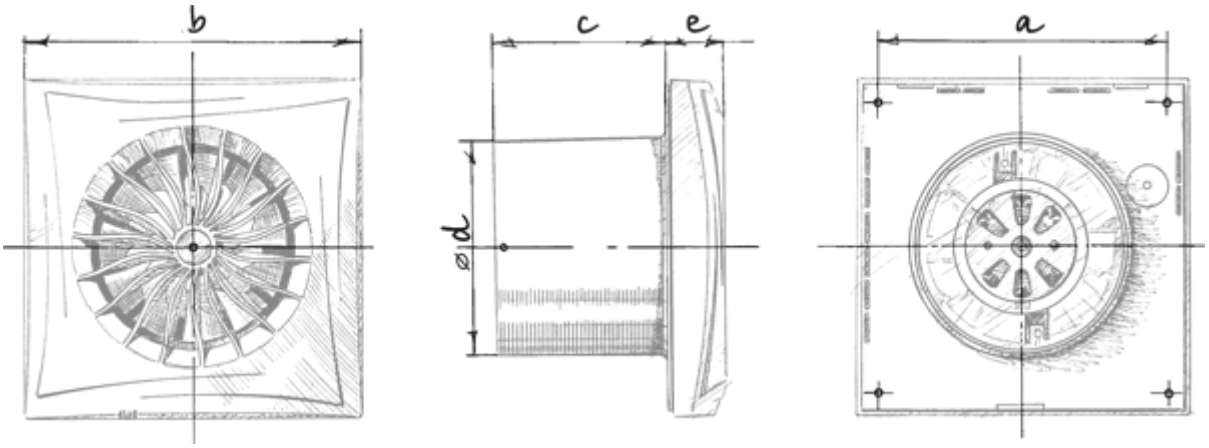
b
c
e
a
ød

Ecodesign

Warenzeichen	Blauberg					
Modell	Sileo DC 100 H					
Spezifischer Energieverbrauch (SEV) (kWh/(m²/a))	Kalt		Durchschnittlich		Warm	
	-55	A+	-27.9	B	-12.4	E
Typ des Lüftungsgeräts	Unidirektional					
Antriebsart	Zweistufig					
Typ des Wärmerückgewinnungssystems	Nicht vorhanden					
Maximaler Luftvolumenstrom (m³/h)	101					
Elektrische Eingangsleistung (W)	3.5					
Referenzvolumenstrom (m³/s)	0.019					
Spezifische Leistungsaufnahme (SPI) (W/(m³/h))	0.021					
Steuerungstypologie	Örtliche Bedarfssteuerung					
Maximale externe Leckagerate (%)	2.7					
Schallleistungspegel (dB(A))	47					
Anlagentyp	RVU UVU					
Jährlicher Stromverbrauch (JSV) (kWh/a)	Kalt		Durchschnittlich		Warm	
	16		16		16	
Jährliche Einsparung an Heizenergie (JEH) (kWh/a)	Kalt		Durchschnittlich		Warm	
	5536		2830		1280	