

Sileo V2 100

Leiser, leistungsstarker Abluftventilator

- Schalldruckpegel LpA bei 3 m: 25
- Gehäusematerial: Kunststoff
- Schutz gegen Luftrückstrom: Rückschlagklappe
- Zweistufiger Motor

	Maßeinheit	Sileo V2 100	
Drehzahl	-	1	2
Stutzengröße	mm	100	
Phasen	-	1	
Minimale Versorgungsspannung	V	220	
Maximale Versorgungsspannung	V	240	
Netzfrequenz	Hz	50	
Nennleistung	W	4.5	7
Stromaufnahme	A	0.029	0.052
Maximaler Volumenstrom bei 50 Hz	m³/h	60	90
Drehzahl bei 50 Hz	-	1850	2400
Schalldruckpegel LpA bei 3 m	dB(A)	22	25
Gewicht	kg	0.55	
Minimale Lufttemperatur der Umgebung	°C	1	
Maximale Lufttemperatur der Umgebung	°C	45	
Schutzart	-	IP45	
Material des Laufrads	-	Plastik	
Artikelnummer	-	8010910	

Abmessungen

a	b	c	Ø d	e
136	158	81	100	26

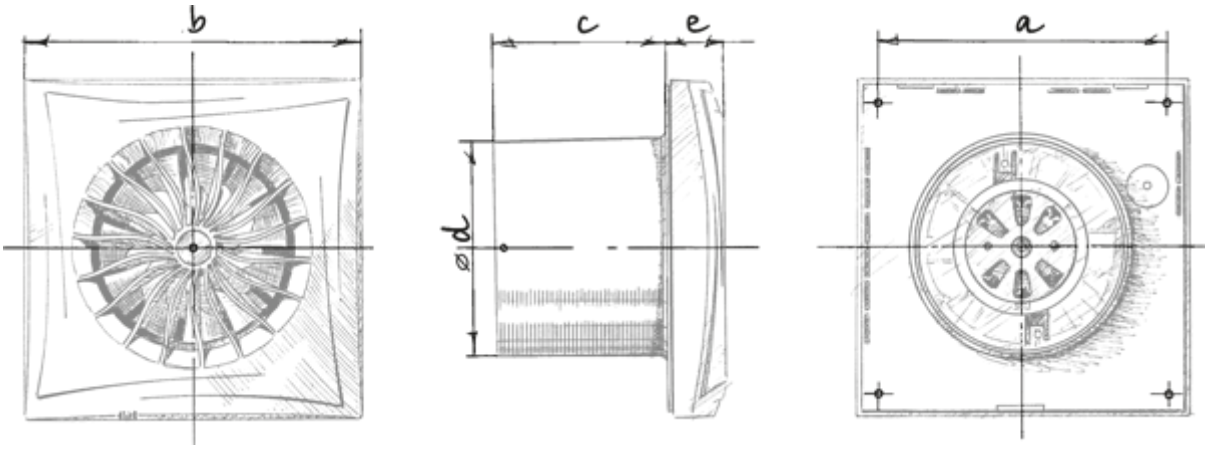

Ecodesign

Warenzeichen	Blauberg					
Modell	Sileo V2 100					
Spezifischer Energieverbrauch (SEV) (kWh/(m²/a))	Kalt		Durchschnittlich		Warm	
	-31.2	B	-14.8	E	-5.4	F
Typ des Lüftungsgeräts	Unidirektional					
Antriebsart	Zweistufig					
Typ des Wärmerückgewinnungssystems	Nicht vorhanden					
Maximaler Luftvolumenstrom (m³/h)	90					
Elektrische Eingangsleistung (W)	7					
Referenzvolumenstrom (m³/s)	0.017					
Spezifische Leistungsaufnahme (SPI) (W/(m³/h))	0.075					
Steuerungstypologie	Handsteuerung					
Maximale externe Leckagerate (%)	2.7					
Anlagentyp	RVU UVU					
Schallleistungspegel (dB(A))	42					
Jährlicher Stromverbrauch (JSV) (kWh/a)	Kalt		Durchschnittlich		Warm	
	94		94		94	
Jährliche Einsparung an Heizenergie (JEH) (kWh/a)	Kalt		Durchschnittlich		Warm	
	3355		1715		776	

Zubehör

Steuerungen

Produktname	Foto	Beschreibung
CDP-2/10		Schalter für mehrstufige Ventilatoren