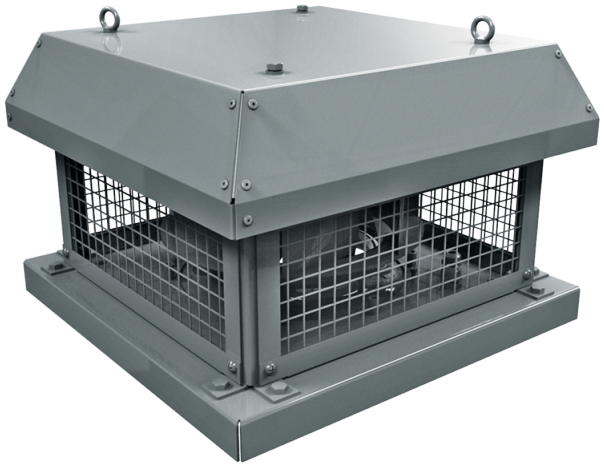

Tower-H 190 2E

Dach-Radialventilator mit horizontalem Luftaustritt

- Schalldruckpegel LpA bei 3 m: 48
- Laufradtyp: Radiallaufrad mit rückwärts gekrümmten Schaufeln
- Gehäusematerial: Beschichteter Stahl

	Maßeinheit	Tower-H 190 2E
Phasen	-	1
Minimale Versorgungsspannung	V	230
Maximale Versorgungsspannung	V	230
Netzfrequenz	Hz	50/60
Nennleistung	W	69
Stromaufnahme	A	0.3
Maximaler Volumenstrom bei 50 Hz	m³/h	610
Drehzahl bei 50 Hz	-	2680
Schalldruckpegel LpA bei 3 m	dB(A)	48
Gewicht	kg	8.2
Maximale Fördermitteltemperatur	°C	50
Minimale Fördermitteltemperatur	°C	-25
Schutzart	-	IPX4
Motorschutzart	-	IP44
Material des Laufrads	-	Plastik
Artikelnummer	-	8076770
Größe	mm	190

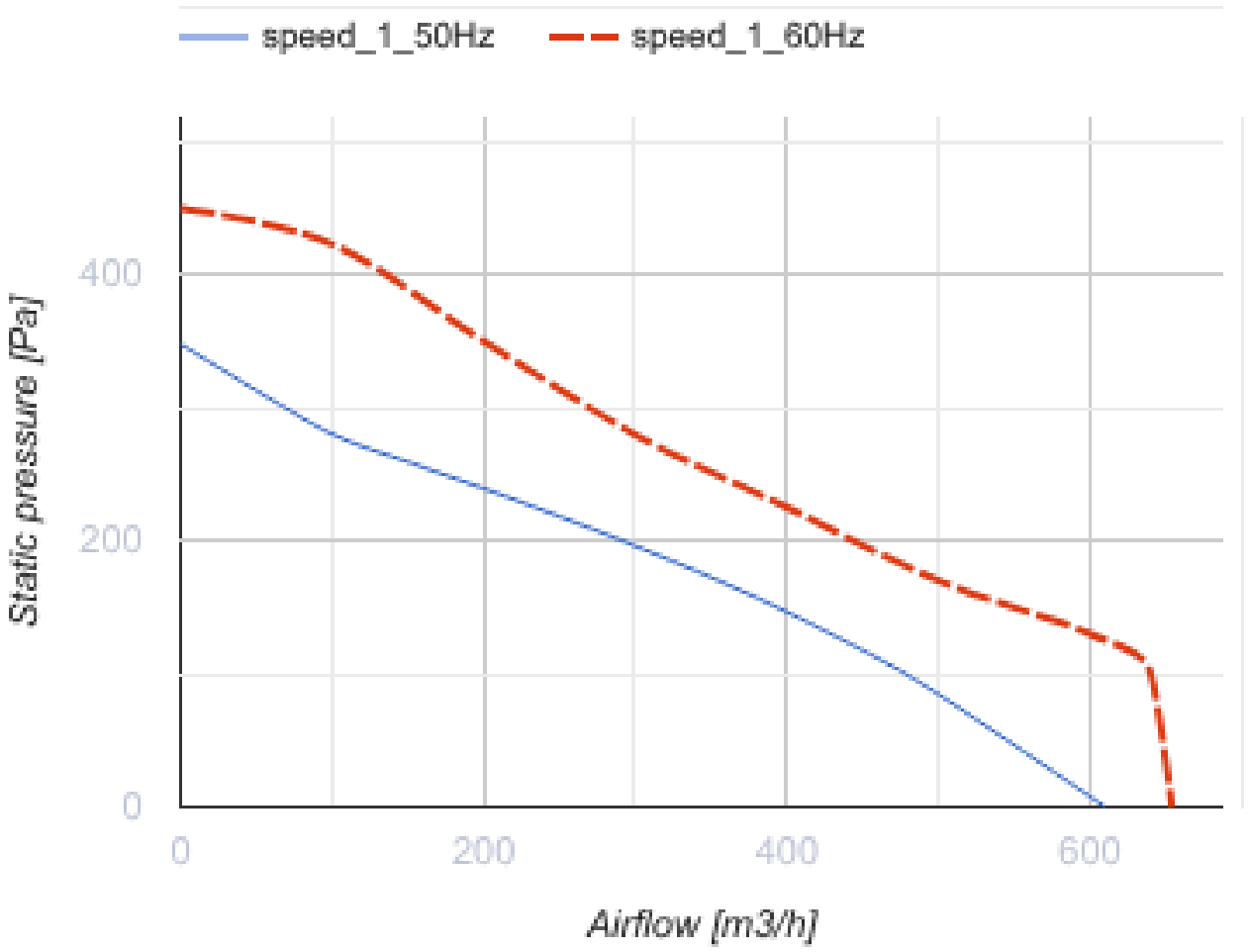
speed_1_50Hz
speed_1_60Hz
Static pressure [Pa]
400
200
0
0
200
400
600
Airflow [m3/h]

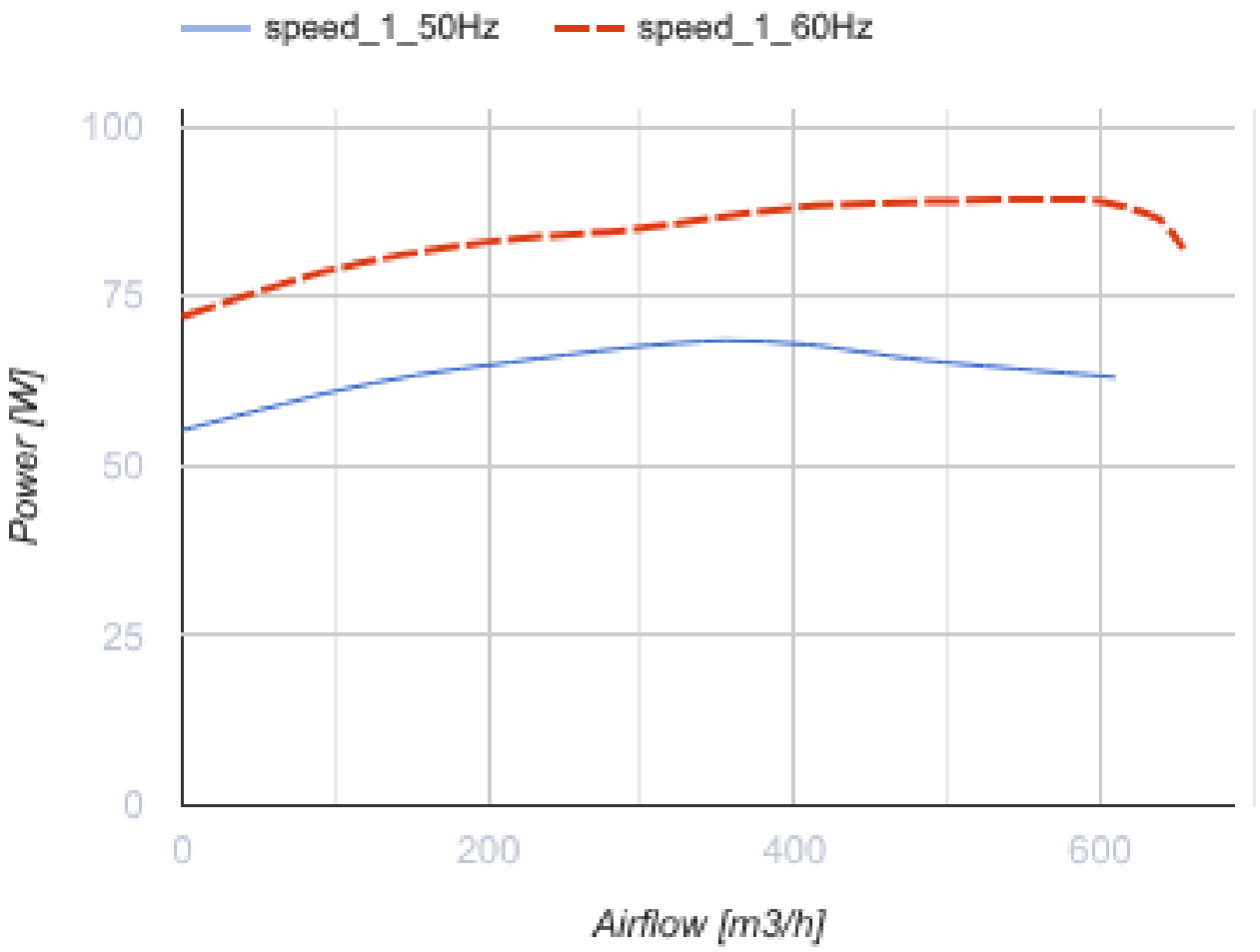

Abmessungen

ØD	H	H1	L	L1
213	189	195	351	350

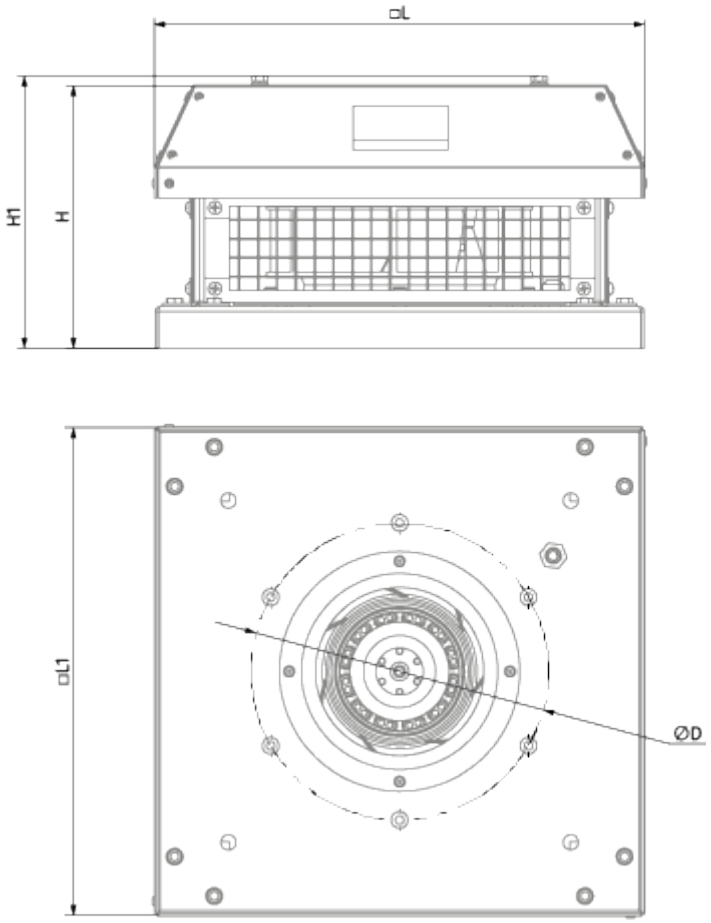

Zubehör

Steuerungen

Produktname	Foto	Beschreibung
CDT E1.8		Thyristor-Drehzahlregler