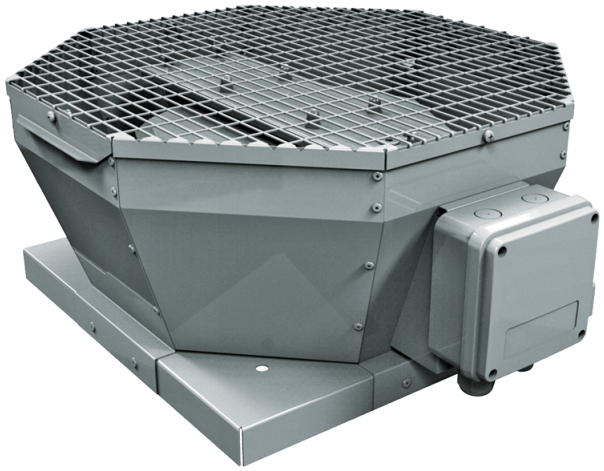

Tower-V 280 4E

Radial-Dachventilator mit vertikalem Luftaustritt

- Schalldruckpegel LpA bei 3 m: 46
- Laufradtyp: Radiallaufrad mit rückwärts gekrümmten Schaufeln
- Gehäusematerial: Beschichteter Stahl

	Maßeinheit	Tower-V 280 4E
Phasen	-	1
Minimale Versorgungsspannung	V	230
Maximale Versorgungsspannung	V	230
Netzfrequenz	Hz	50/60
Nennleistung	W	125
Stromaufnahme	A	0.61
Maximaler Volumenstrom bei 50 Hz	m^3/h	1490
Drehzahl bei 50 Hz	-	1446
Schalldruckpegel LpA bei 3 m	dB(A)	46
Gewicht	kg	13
Maximale Fördermitteltemperatur	°C	50
Minimale Fördermitteltemperatur	°C	-25
Schutzart	-	IPX4
Motorschutzart	-	IP44
Material des Laufrads	-	Verzinkter Stahl
Größe	mm	280
Artikelnummer	-	8076664

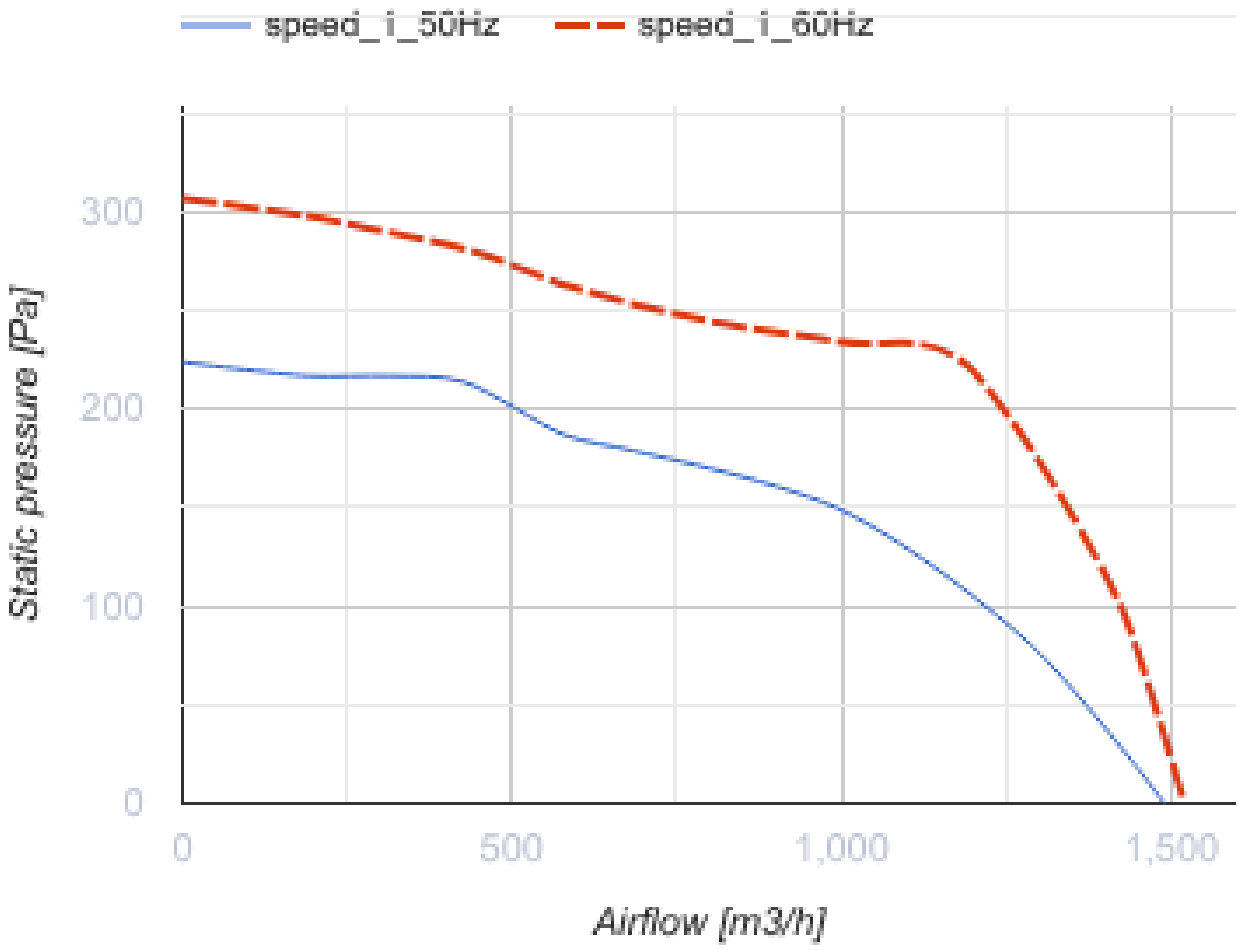

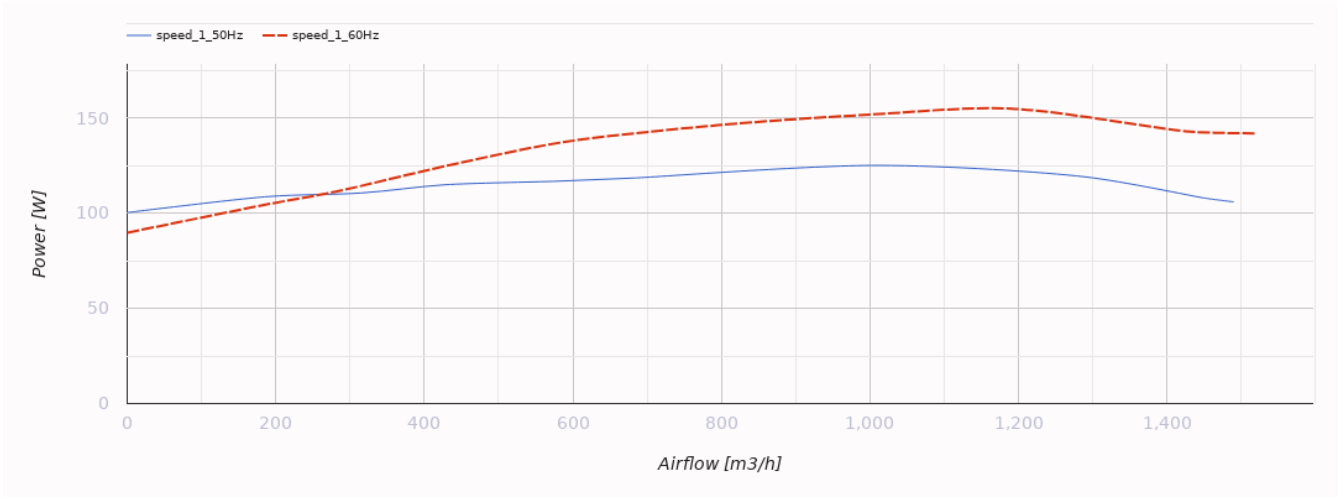

Abmessungen

ØD	H	L	L1
291	276	547	425

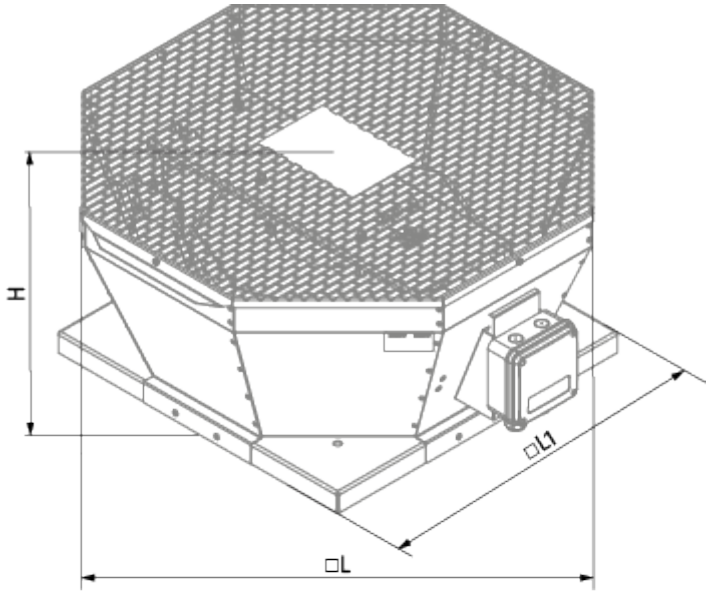

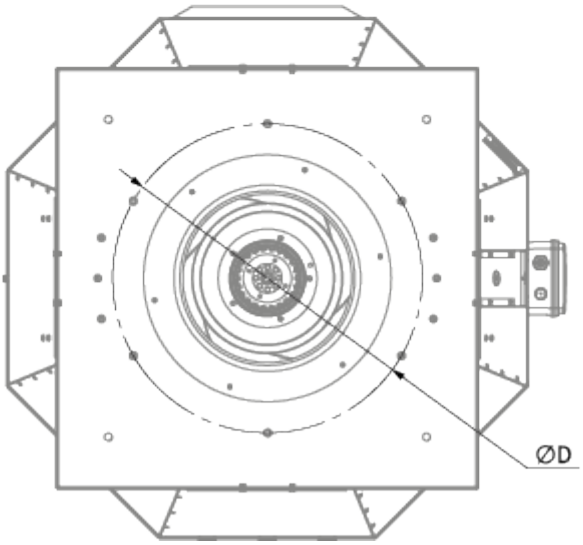

Zubehör

Steuerungen

Produktname	Foto	Beschreibung
CDT E1.8		Thyristor-Drehzahlregler