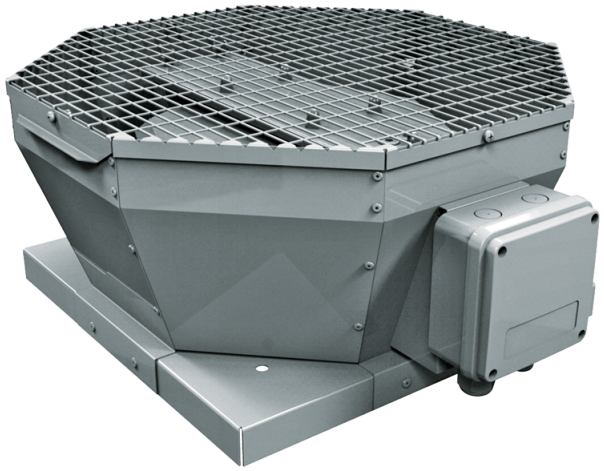

Tower-V 400 6E

Radial-Dachventilator mit vertikalem Luftaustritt

- Schalldruckpegel LpA bei 3 m: 47
- Laufradtyp: Radiallaufrad mit rückwärts gekrümmten Schaufeln
- Gehäusematerial: Beschichteter Stahl

	Maßeinheit	Tower-V 400 6E
Phasen	-	1
Minimale Versorgungsspannung	V	230
Maximale Versorgungsspannung	V	230
Netzfrequenz	Hz	50/60
Nennleistung	W	184
Stromaufnahme	A	0.89
Maximaler Volumenstrom bei 50 Hz	m^3/h	2740
Drehzahl bei 50 Hz	-	945
Schalldruckpegel LpA bei 3 m	dB(A)	47
Gewicht	kg	31
Maximale Fördermitteltemperatur	°C	60
Minimale Fördermitteltemperatur	°C	-30
Schutzart	-	IPX4
Motorschutzart	-	IP54
Material des Laufrads	-	Aluminium
Größe	mm	400
Artikelnummer	-	8076688

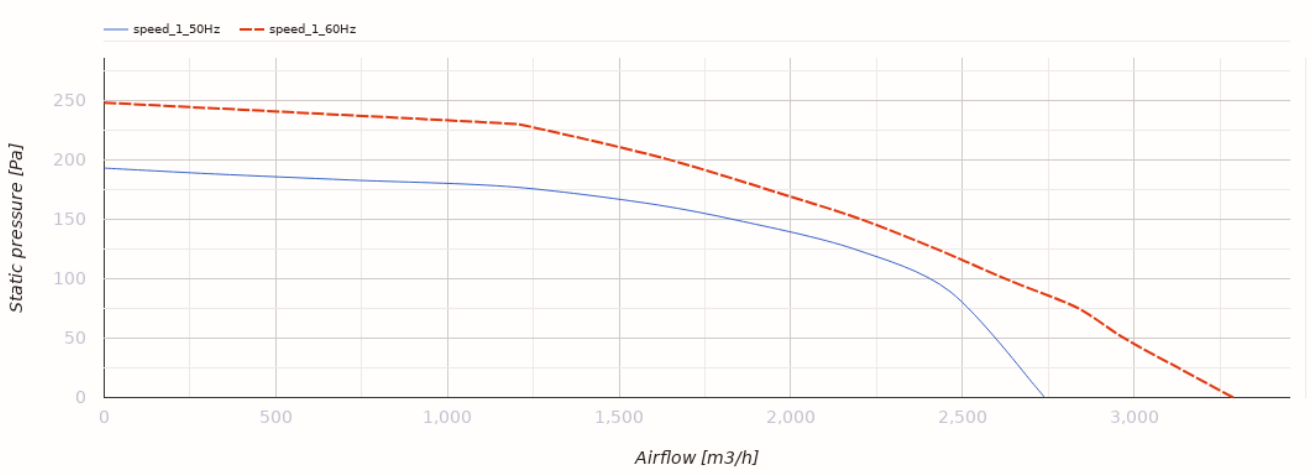

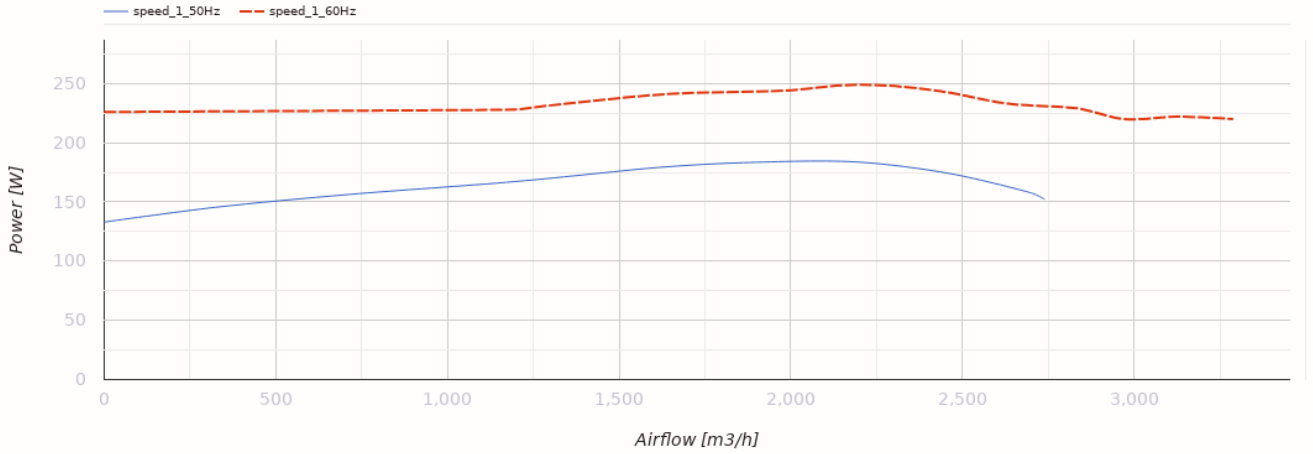

Abmessungen

ØD	H	L	L1
438	375	738	598

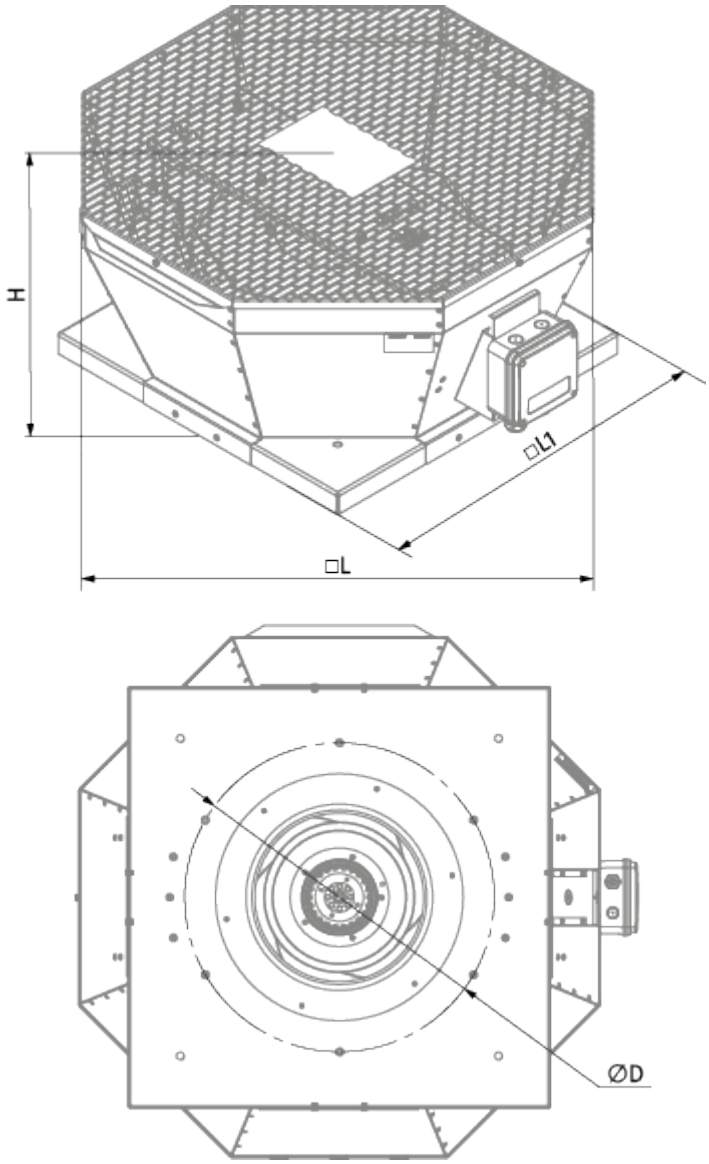

Zubehör

Steuerungen

Produktname	Foto	Beschreibung
CDT E1.8		Thyristor-Drehzahlregler