

# Turbo 100 FR1

Diagonal-Rohrventilator

- Schalldruckpegel LpA bei 3 m: 32
- Steuerung: Eingebauter Drehzahlregler
- Laufradtyp: Halbaxial
- Gehäusematerial: Polypropylen
- In beliebiger Position
- Stromkabel mit Netzstecker

| | Maßeinheit | Turbo 100 FR1 | |
|---|---|---|---|
| Drehzahl | - | 1 | 2 |
| Stutzengröße | mm | 100 | |
| Phasen | - | 1 | |
| Minimale Versorgungsspannung | V | 230 | |
| Maximale Versorgungsspannung | V | 230 | |
| Netzfrequenz | Hz | 50/60 | |
| Nennleistung | W | 23 | 25 |
| Stromaufnahme | A | 0.10 | 0.11 |
| Maximaler Volumenstrom bei 50 Hz | m³/h | 180 | 245 |
| Schalldruckpegel LpA bei 3 m | dB(A) | 27 | 32 |
| Gewicht | kg | 1.75 | |
| Maximale Fördermitteltemperatur | °C | 60 | |
| Schutzart | - | IPX4 | |
| Motorschutzart | - | IPX4 | |
| Material des Laufrads | - | Plastik | |
| Artikelnummer | - | 8018091 | |

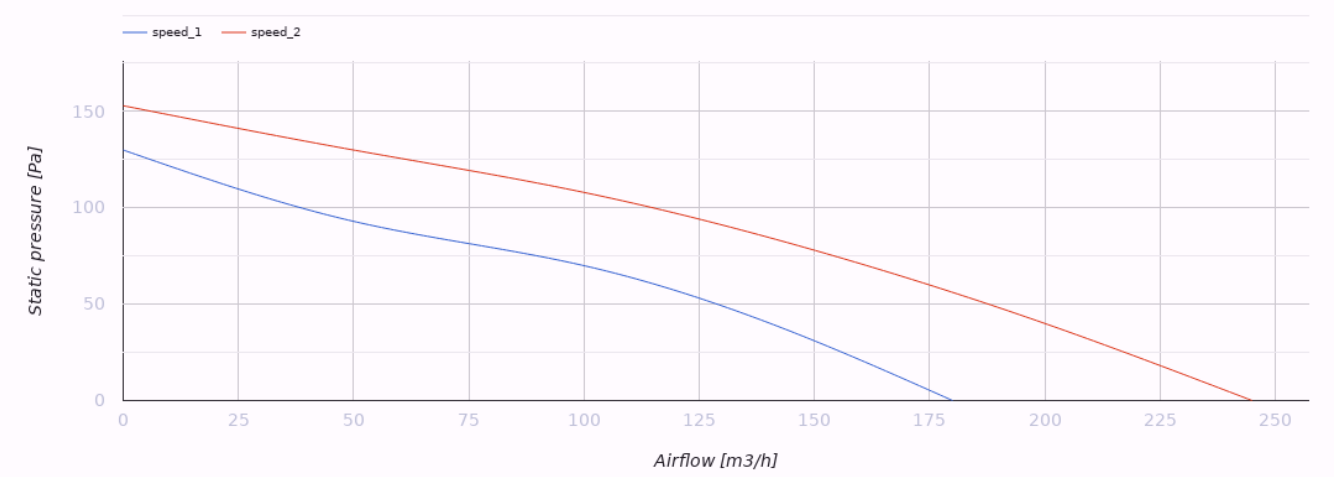


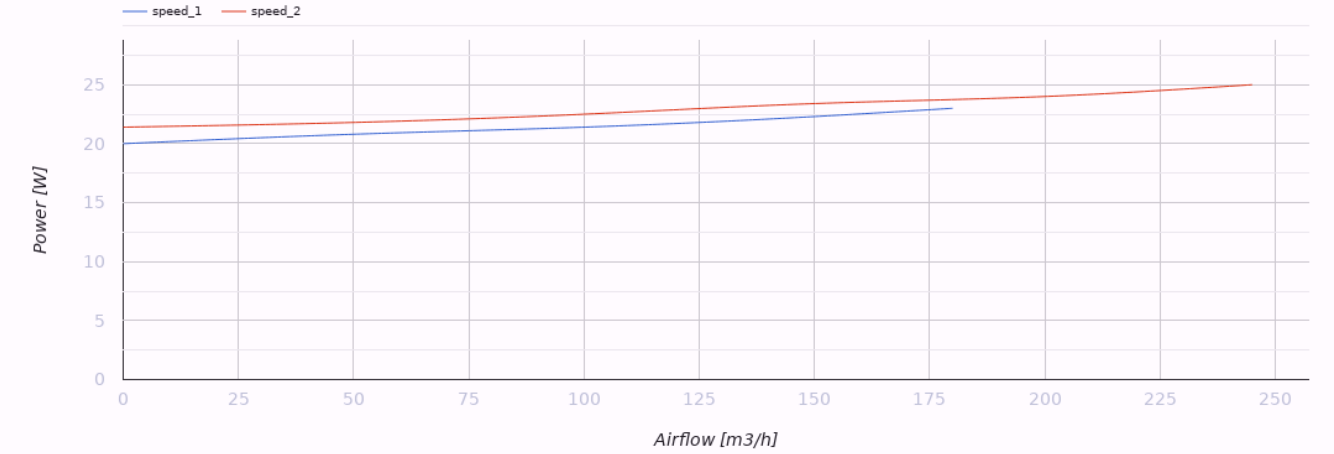


## Abmessungen

| Ø D | Ø D1 | B | H | L |
|---|---|---|---|---|
| 97 | 164 | 196 | 241 | 303 |

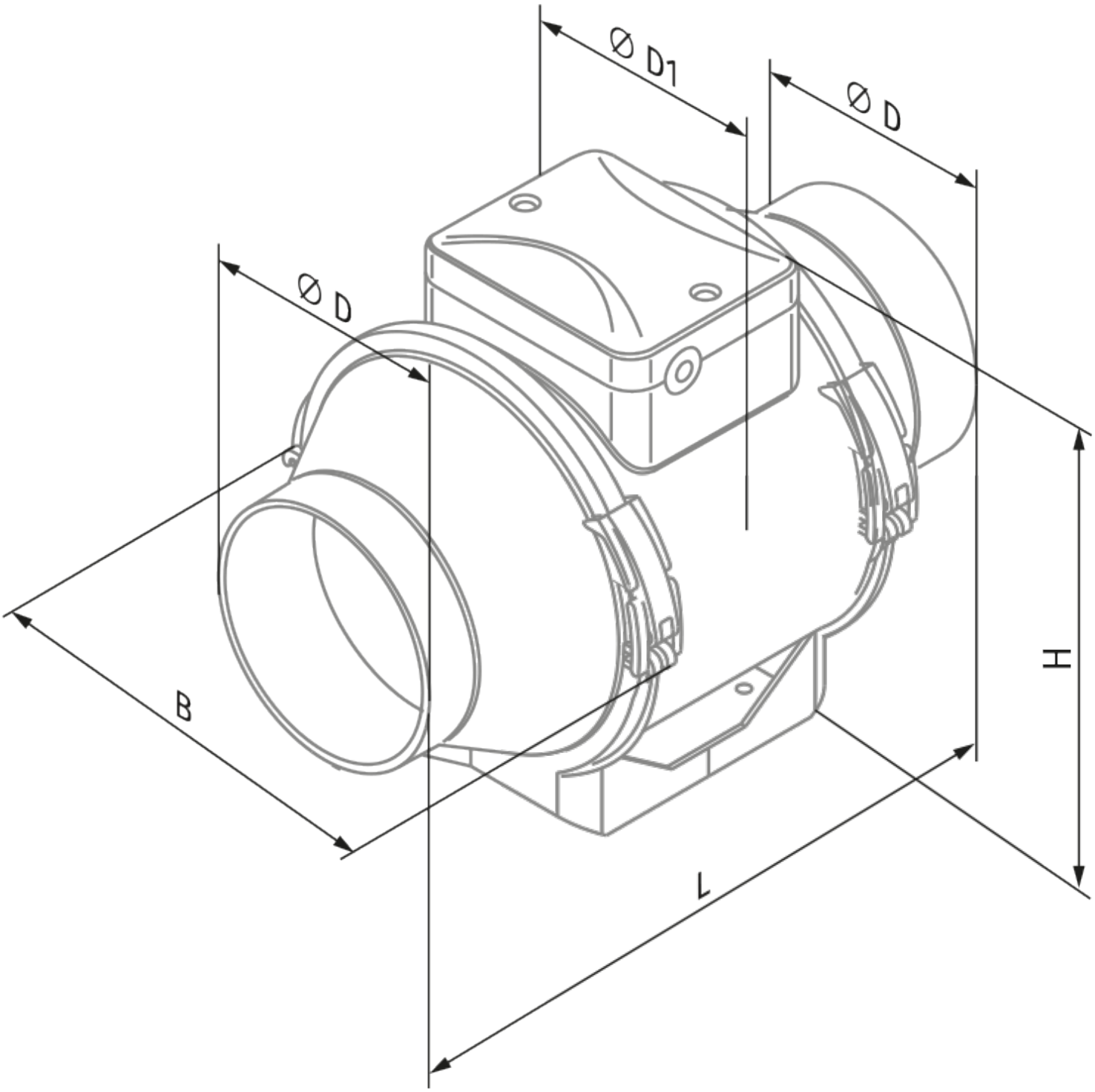
Ø D1
Ø D
Ø D
B
H
L

## Ecodesign

| | | | | | | |
|---|---|---|---|---|---|---|
| Warenzeichen | Blauberg | | | | | |
| Modell | Turbo 100 FR1 | | | | | |
| Spezifischer Energieverbrauch (SEV) (kWh/(m²/a)) | Kalt | | Durchschnittlich | | Warm | |
| | -52.9 | A+ | -25.9 | C | -10.4 | E |
| Typ des Lüftungsgeräts | Unidirektional | | | | | |
| Antriebsart | Drehzahlregelung | | | | | |
| Typ des Wärmerückgewinnungssystems | Nicht vorhanden | | | | | |
| Maximaler Luftvolumenstrom (m³/h) | 180 | | | | | |
| Elektrische Eingangsleistung (W) | 25 | | | | | |
| Referenzvolumenstrom (m³/s) | 0.035 | | | | | |
| Referenzdruckdifferenz (Pa) | 50 | | | | | |
| Spezifische Leistungsaufnahme (SPI) (W/(m³/h)) | 0.183 | | | | | |
| Steuerungstypologie | Örtliche Bedarfssteuerung | | | | | |
| Maximale externe Leckagerate (%) | 2.7 | | | | | |
| Anlagentyp | RVU UVU | | | | | |
| Schallleistungspegel (dB(A)) | 52 | | | | | |
| Jährlicher Stromverbrauch (JSV) (kWh/a) | Kalt | | Durchschnittlich | | Warm | |
| | 97 | | 97 | | 97 | |
| Jährliche Einsparung an Heizenergie (JEH) (kWh/a) | Kalt | | Durchschnittlich | | Warm | |
| | 5536 | | 2830 | | 1280 | |

## Zubehör

### Schalldämpfer

| Produktname | Foto | Beschreibung |
|---|---|---|
| SD 100/600 |  | Schalldämpfer für Lüftungsrohre |
| SD 100/900 |  | Schalldämpfer für Lüftungsrohre |
| SD 100/1200 |  | Schalldämpfer für Lüftungsrohre |

### Filterboxen

| Produktname | Foto | Beschreibung |
|---|---|---|
| KFBT 100 G4 |  | Luftfilterbox mit Taschenfilter für Lüftungsrohre |
| KFBT 100 F5 | 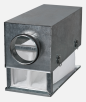 | Luftfilterbox mit Taschenfilter für Lüftungsrohre |
| KFBT 100 F7 |  | Luftfilterbox mit Taschenfilter für Lüftungsrohre |

### Flexible Rohre und Komponenten

| Produktname | Foto | Beschreibung |
|---|---|---|
| VRV 100 |  | Federbelastete Rückschlagklappen |
| K 100 |  | Bandschelle für flexible Rohre |

### Lüftungszubehör

| Produktname | Foto | Beschreibung |
|---|---|---|
| VKA 100 |  | Automatische Verschlussklappe für Lüftungsrohre |

### Steuerungen

| Produktname | Foto | Beschreibung |
|---|---|---|
| CDT E1.8 |  | Thyristor-Drehzahlregler |
| CDT1 E0.5 |  | Drehzahlregler |
| CDP-2/5 |  | Drehzahlregler für mehrstufige Ventilatoren |
| CDP-2/10 |  | Schalter für mehrstufige Ventilatoren |

| | | |
|---|---|---|
| HSI 1.5 |  | Feuchtesensor mit timer |
| TI 1.5 |  | Timer für Ventilator-Ausschaltverzögerung |
| LSI 1.5 |  | Sensoren |
| IRSI 1.5 |  | Bewegungssensor mit timer |