

Turbo 125 G1

Diagonal-Rohrventilator

- Schalldruckpegel LpA bei 3 m: 34
- Steuerung: Eingebauter Drehzahlregler
- Laufradtyp: Halbaxial
- Gehäusematerial: Polypropylen
- In beliebiger Position
- Stromkabel mit Netzstecker
- Temperatursensor: Eingebaut

	Maßeinheit	Turbo 125 G1	
Drehzahl	-	1	2
Stutzengröße	mm	125	
Phasen	-	1	
Minimale Versorgungsspannung	V	230	
Maximale Versorgungsspannung	V	230	
Netzfrequenz	Hz	50/60	
Nennleistung	W	25	29
Stromaufnahme	A	0.11	0.13
Maximaler Volumenstrom bei 50 Hz	m³/h	240	350
Drehzahl bei 50 Hz	-	1630	2300
Schalldruckpegel LpA bei 3 m	dB(A)	29	34
Gewicht	kg	2.15	
Maximale Fördermitteltemperatur	°C	60	
Schutzart	-	IPX4	
Motorschutzart	-	IPX4	
Material des Laufrads	-	Plastik	
Artikelnummer	-	8018244	

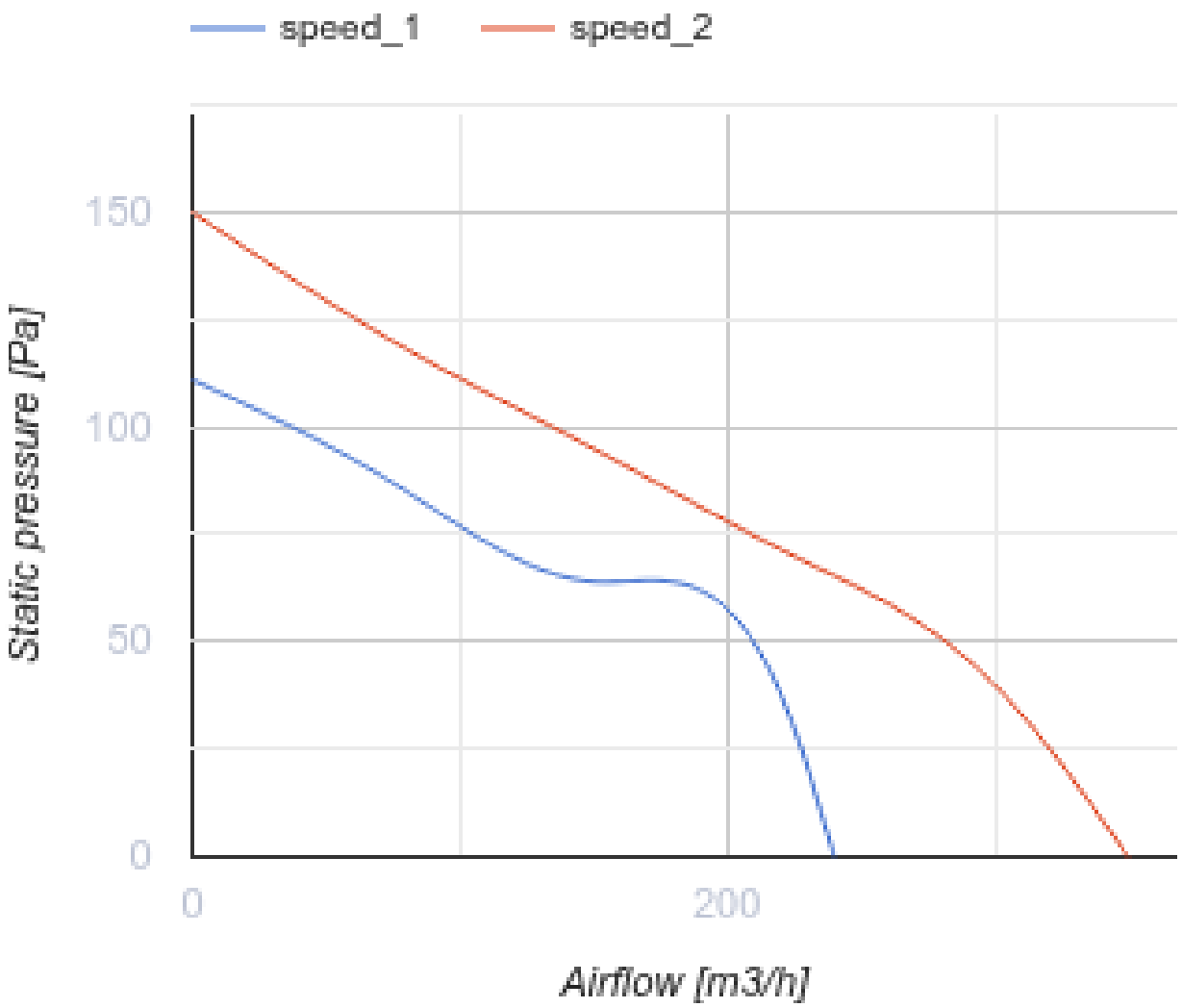
speed_1
speed_2
150
100
50
0
Static pressure [Pa]
0
200
Airflow [m3/h]

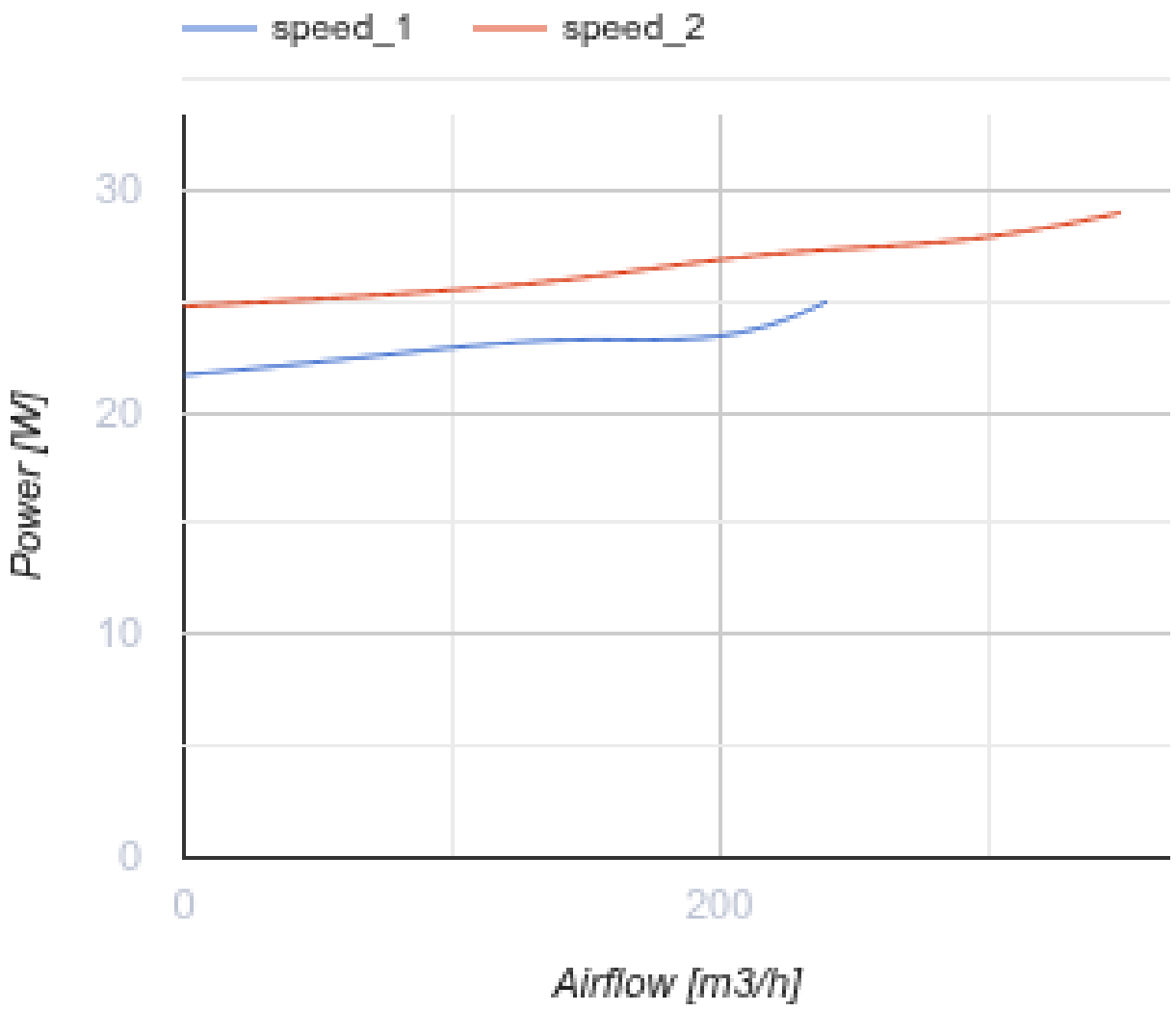

Abmessungen

ØD	ØD1	B	H	L
123	164	196	241	258

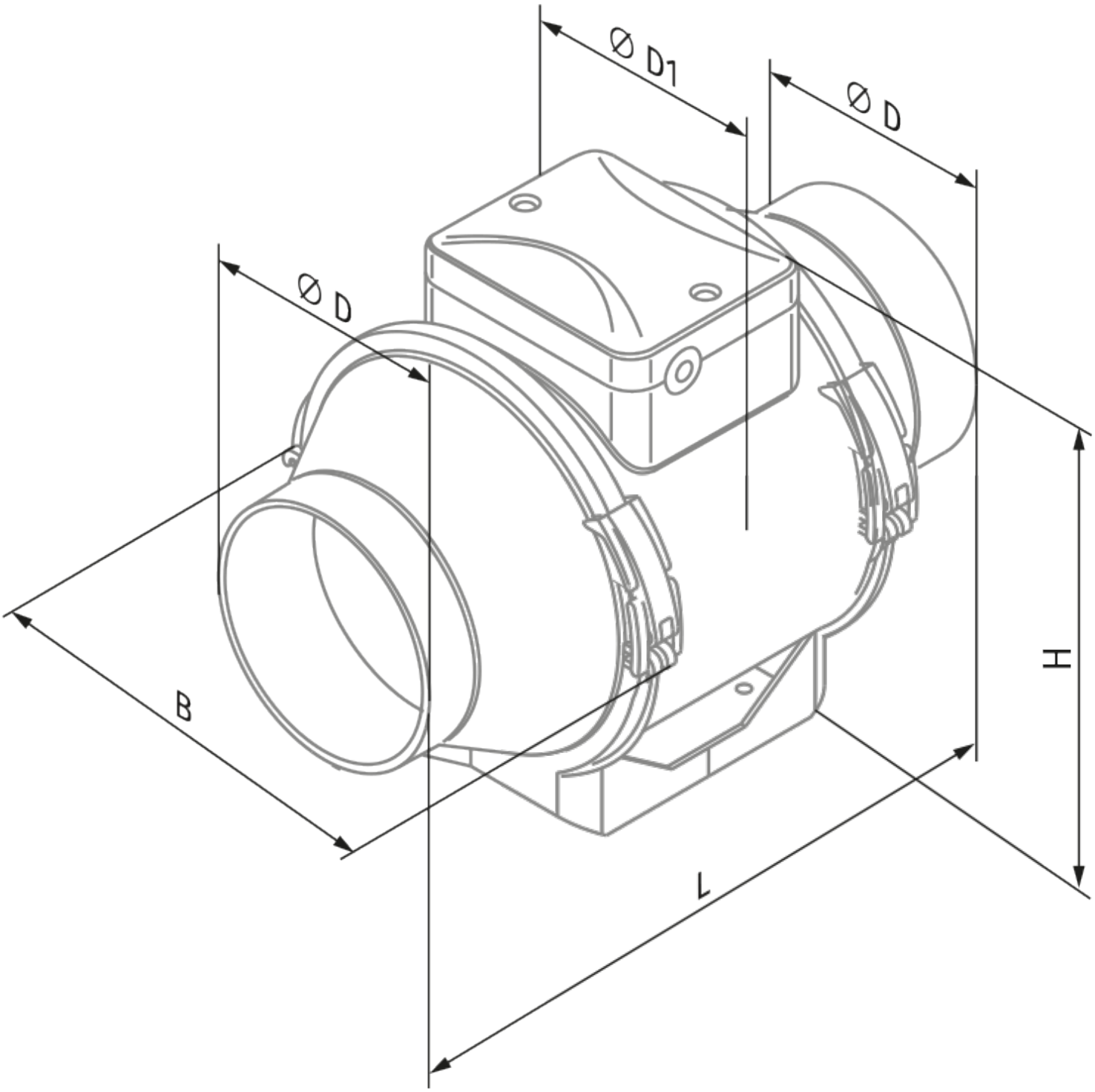
Ø D1
Ø D
Ø D
B
H
L

Ecodesign

Warenzeichen	Blauberg					
Modell	Turbo 125 G1					
Spezifischer Energieverbrauch (SEV) (kWh/(m²/a))	Kalt		Durchschnittlich		Warm	
	-53.6	A+	-26.6	B	-11.1	E
Typ des Lüftungsgeräts	Unidirektional					
Antriebsart	Drehzahlregelung					
Typ des Wärmerückgewinnungssystems	Nicht vorhanden					
Maximaler Luftvolumenstrom (m³/h)	275					
Elektrische Eingangsleistung (W)	29					
Referenzvolumenstrom (m³/s)	0.053					
Referenzdruckdifferenz (Pa)	50					
Spezifische Leistungsaufnahme (SPI) (W/(m³/h))	0.13					
Steuerungstypologie	Örtliche Bedarfssteuerung					
Maximale externe Leckagerate (%)	2.7					
Anlagentyp	RVU UVU					
Schallleistungspegel (dB(A))	54					
Jährlicher Stromverbrauch (JSV) (kWh/a)	Kalt		Durchschnittlich		Warm	
	69		69		69	
Jährliche Einsparung an Heizenergie (JEH) (kWh/a)	Kalt		Durchschnittlich		Warm	
	5536		2830		1280	

Zubehör

Schalldämpfer

Produktname	Foto	Beschreibung
SD 125/600		Schalldämpfer für Lüftungsrohre
SD 125/900		Schalldämpfer für Lüftungsrohre
SD 125/1200		Schalldämpfer für Lüftungsrohre

Filterboxen

Produktname	Foto	Beschreibung
KFBT 125 G4		Luftfilterbox mit Taschenfilter für Lüftungsrohre
KFBT 125 F5	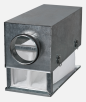	Luftfilterbox mit Taschenfilter für Lüftungsrohre
KFBT 125 F7		Luftfilterbox mit Taschenfilter für Lüftungsrohre

Flexible Rohre und Komponenten

Produktname	Foto	Beschreibung
VRV 125		Federbelastete Rückschlagklappen
K 125		Bandschelle für flexible Rohre

Lüftungszubehör

Produktname	Foto	Beschreibung
VKA 125		Automatische Verschlussklappe für Lüftungsrohre

Steuerungen

Produktname	Foto	Beschreibung
CDT E1.8		Thyristor-Drehzahlregler
CDT1 E0.5		Drehzahlregler
CDP-2/5		Drehzahlregler für mehrstufige Ventilatoren
CDP-2/10		Schalter für mehrstufige Ventilatoren

HSI 1.5		Feuchtesensor mit timer
TI 1.5		Timer für Ventilator-Ausschaltverzögerung
LSI 1.5		Sensoren
IRSI 1.5		Bewegungssensor mit timer