

Turbo 160 T

Diagonal-Rohrventilator

- Schalldruckpegel LpA bei 3 m: 44
- Laufradtyp: Halbaxial
- Gehäusematerial: Polypropylen
- In beliebiger Position
- Timer: Nachlaufschalter

	Maßeinheit	Turbo 160 T	
Drehzahl	-	1	2
Stutzengröße	mm	160	
Phasen	-	1	
Minimale Versorgungsspannung	V	230	
Maximale Versorgungsspannung	V	230	
Netzfrequenz	Hz	50/60	
Nennleistung	W	42	50
Stromaufnahme	A	0.19	0.22
Maximaler Volumenstrom bei 50 Hz	m³/h	415	565
Schalldruckpegel LpA bei 3 m	dB(A)	32	44
Gewicht	kg	3.25	
Maximale Fördermitteltemperatur	°C	60	
Schutzart	-	IPX4	
Motorschutzart	-	IPX4	
Material des Laufrads	-	Plastik	
Artikelnummer	-	8018558	

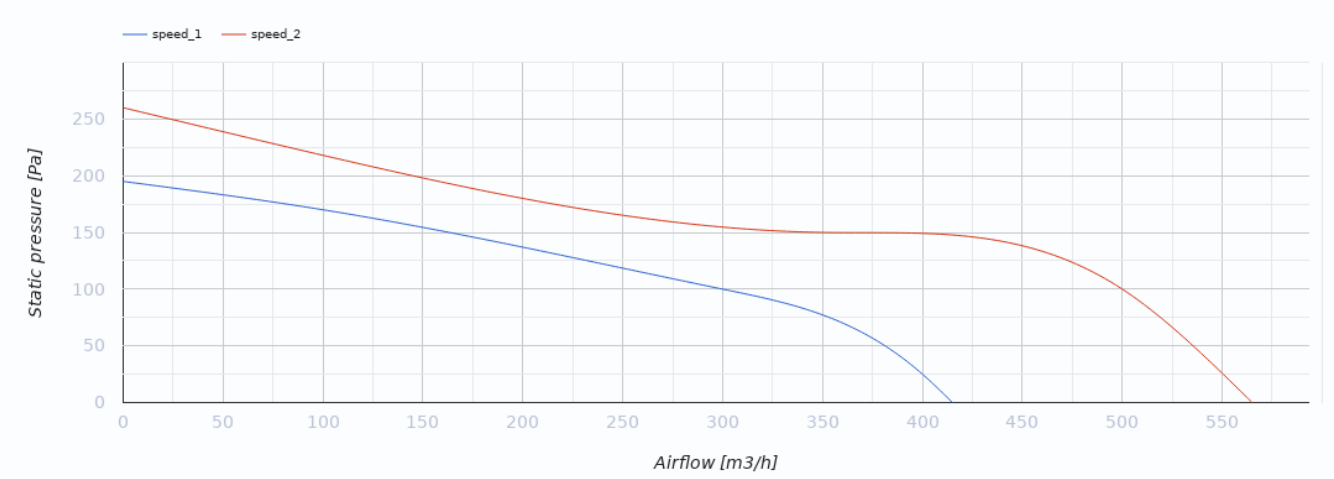

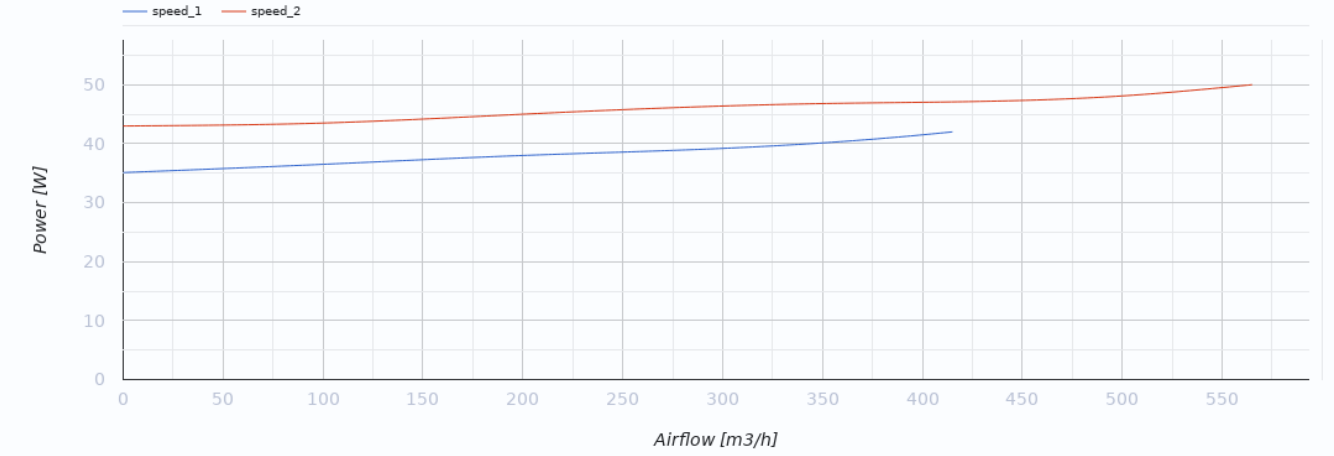

Abmessungen

ØD	ØD1	B	H	L
158	187	220	251	289

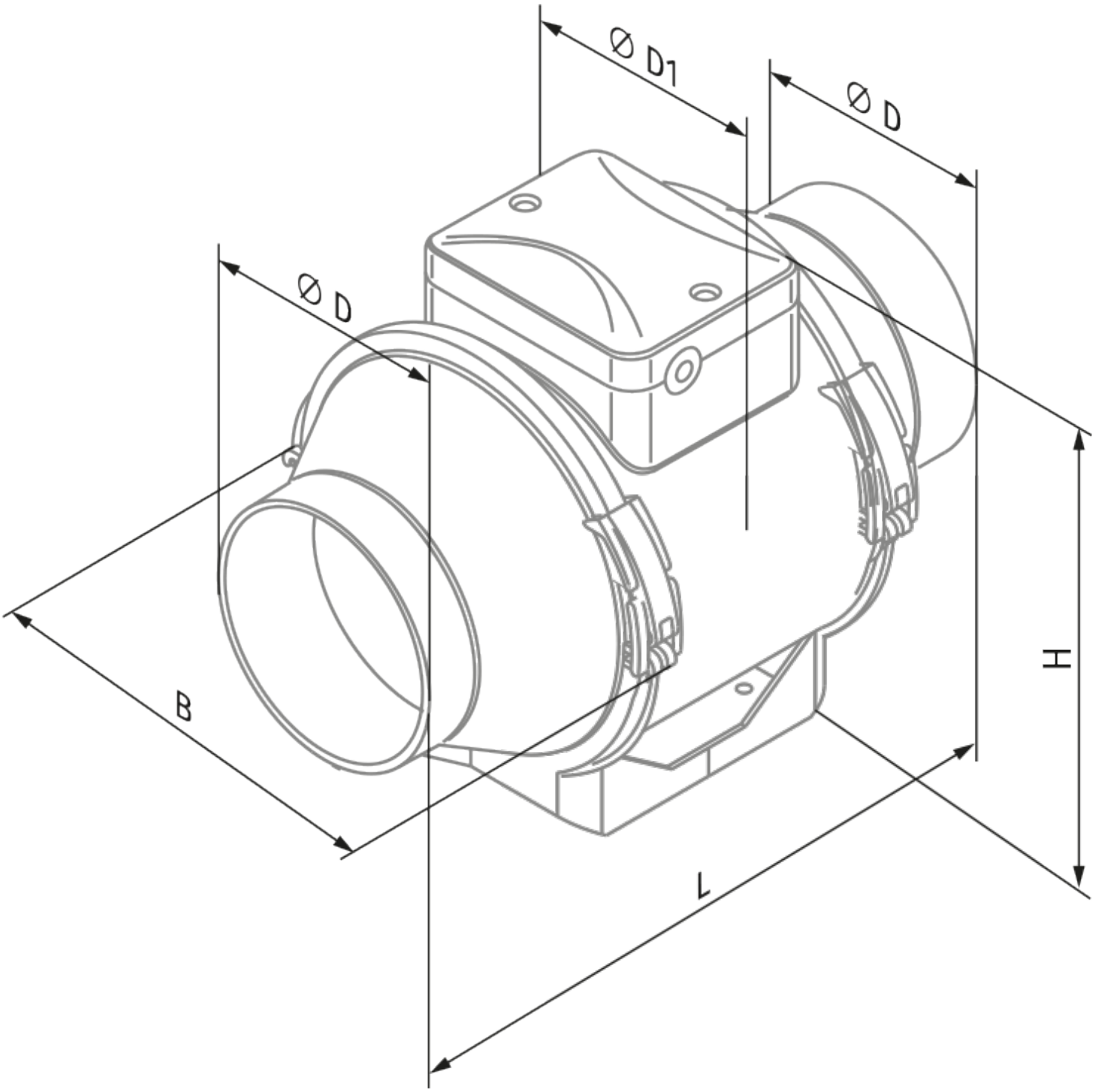
Ø D1
Ø D
Ø D
B
H
L

Ecodesign

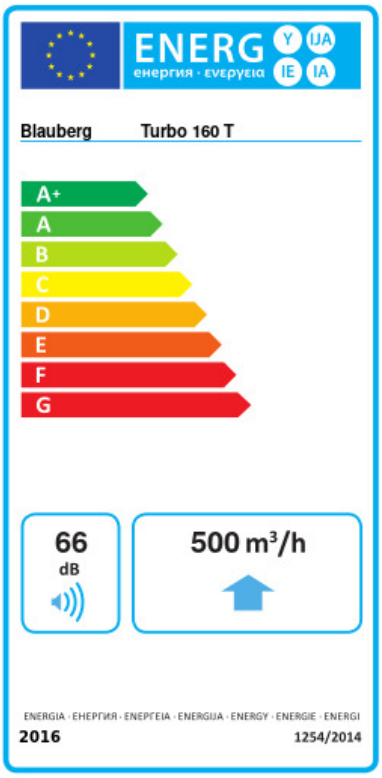

Warenzeichen	Blauberg					
Modell	Turbo 160 T					
Spezifischer Energieverbrauch (SEV) (kWh/(m²/a))	Kalt		Durchschnittlich		Warm	
	-53.8	A+	-26.7	B	-11.2	E
Typ des Lüftungsgeräts	Unidirektional					
Antriebsart	Drehzahlregelung					
Typ des Wärmerückgewinnungssystems	Nicht vorhanden					
Maximaler Luftvolumenstrom (m³/h)	500					
Elektrische Eingangsleistung (W)	50					
Referenzvolumenstrom (m³/s)	0.097					
Referenzdruckdifferenz (Pa)	50					
Spezifische Leistungsaufnahme (SPI) (W/(m³/h))	0.12					
Steuerungstypologie	Örtliche Bedarfssteuerung					
Maximale externe Leckagerate (%)	2.7					
Anlagentyp	RVU UVU					
Schallleistungspegel (dB(A))	66					
Jährlicher Stromverbrauch (JSV) (kWh/a)	Kalt		Durchschnittlich		Warm	
	64		64		64	
Jährliche Einsparung an Heizenergie (JEH) (kWh/a)	Kalt		Durchschnittlich		Warm	
	5536		2830		1280	

Zubehör

Schalldämpfer

Produktname	Foto	Beschreibung
SD 160/600		Schalldämpfer für Lüftungsrohre
SD 160/900		Schalldämpfer für Lüftungsrohre
SD 160/1200		Schalldämpfer für Lüftungsrohre

Filterboxen

Produktname	Foto	Beschreibung
KFBT 160 G4		Luftfilterbox mit Taschenfilter für Lüftungsrohre
KFBT 160 F5	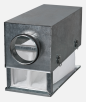	Luftfilterbox mit Taschenfilter für Lüftungsrohre
KFBT 160 F7		Luftfilterbox mit Taschenfilter für Lüftungsrohre

Flexible Rohre und Komponenten

Produktname	Foto	Beschreibung
VRV 160		Federbelastete Rückschlagklappen
K 160		Bandschelle für flexible Rohre

Lüftungszubehör

Produktname	Foto	Beschreibung
VKA 160		Automatische Verschlussklappe für Lüftungsrohre

Steuerungen

Produktname	Foto	Beschreibung
CDT E1.8		Thyristor-Drehzahlregler
CDT1 E0.5		Drehzahlregler
CDP-2/5		Drehzahlregler für mehrstufige Ventilatoren
CDP-2/10		Schalter für mehrstufige Ventilatoren

HSI 1.5		Feuchtesensor mit timer
TI 1.5		Timer für Ventilator-Ausschaltverzögerung
LSI 1.5		Sensoren
IRSI 1.5		Bewegungssensor mit timer