

# Turbo 200 W1

Diagonal-Rohrventilator

- Schalldruckpegel LpA bei 3 m: 45
- Laufradtyp: Halbaxial
- Gehäusematerial: Polypropylen
- In beliebiger Position
- Stromkabel mit Netzstecker

| | Maßeinheit | Turbo 200 W1 | |
|---|---|---|---|
| Drehzahl | - | 1 | 2 |
| Stutzengröße | mm | 200 | |
| Phasen | - | 1 | |
| Minimale Versorgungsspannung | V | 230 | |
| Maximale Versorgungsspannung | V | 230 | |
| Netzfrequenz | Hz | 50/60 | |
| Nennleistung | W | 76 | 108 |
| Stromaufnahme | A | 0.34 | 0.48 |
| Maximaler Volumenstrom bei 50 Hz | m³/h | 830 | 1040 |
| Schalldruckpegel LpA bei 3 m | dB(A) | 39 | 45 |
| Gewicht | kg | 3.95 | |
| Maximale Fördermitteltemperatur | °C | 60 | |
| Schutzart | - | IPX4 | |
| Motorschutzart | - | IPX4 | |
| Material des Laufrads | - | Plastik | |
| Artikelnummer | - | 8101670 | |

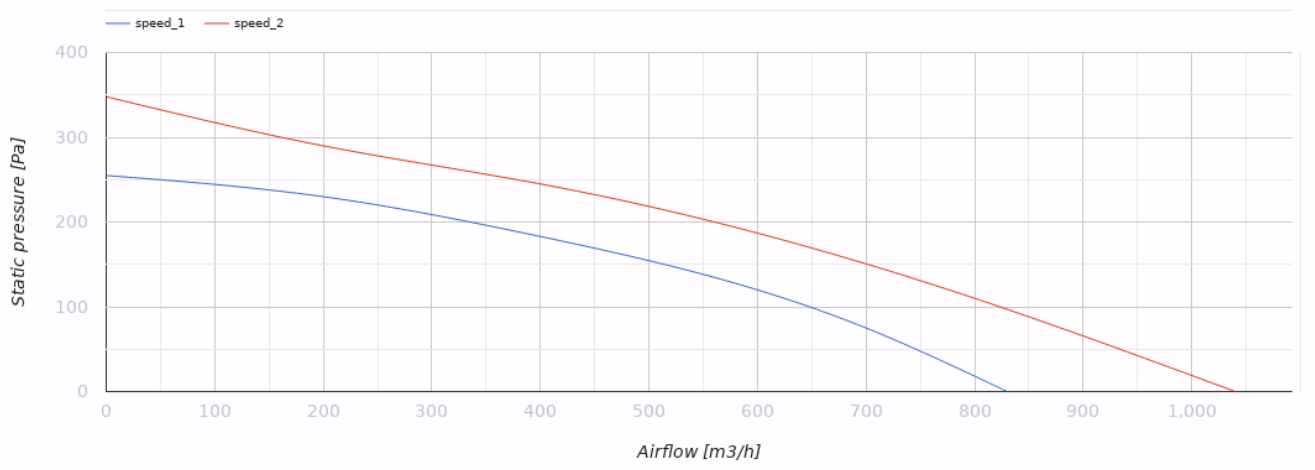


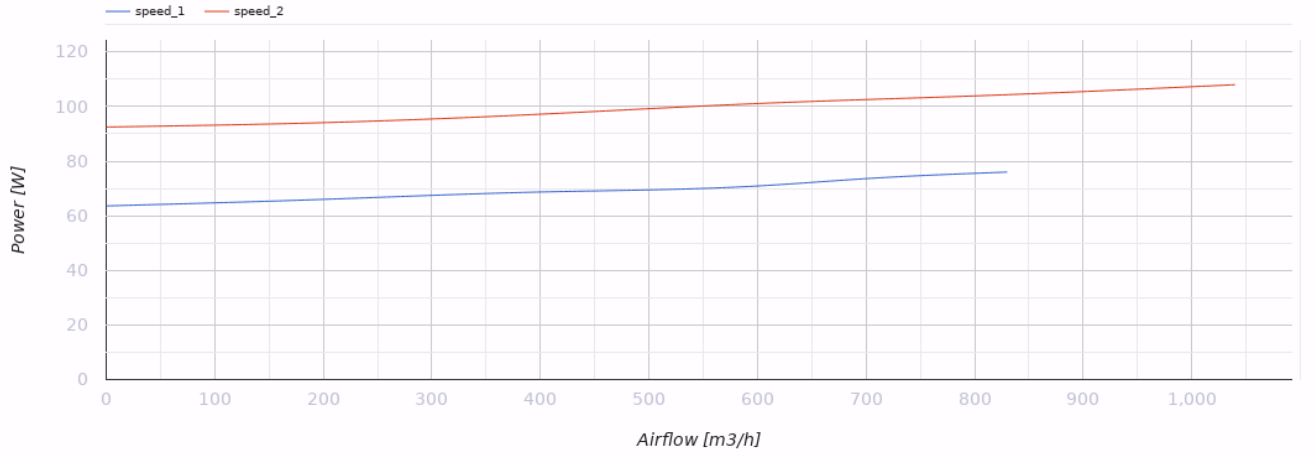


## Abmessungen

| ØD | ØD1 | B | H | L |
|---|---|---|---|---|
| 199 | 209 | 239 | 261 | 295.5 |

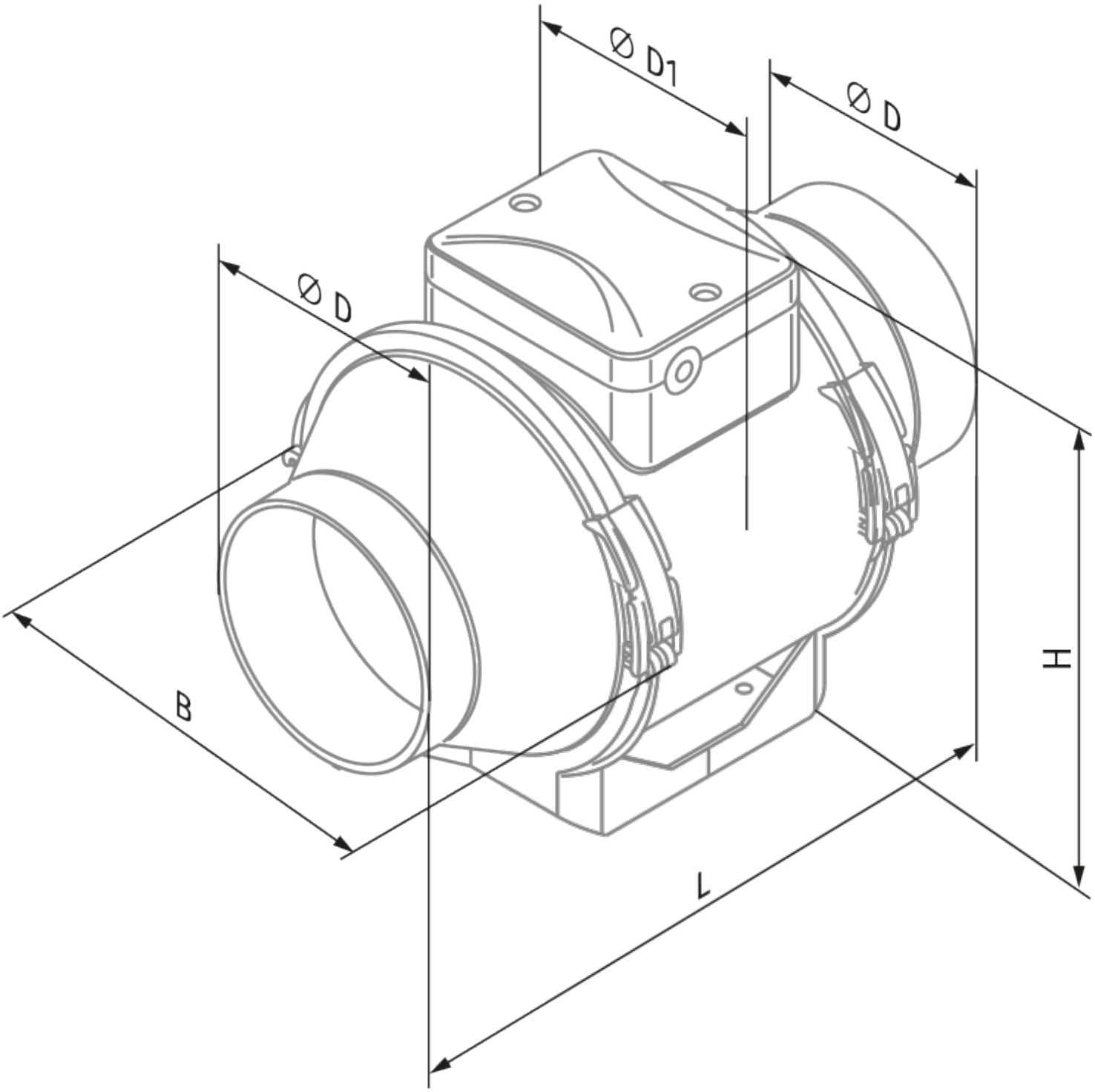
Ø D1
Ø D
Ø D
B
H
L

## Ecodesign

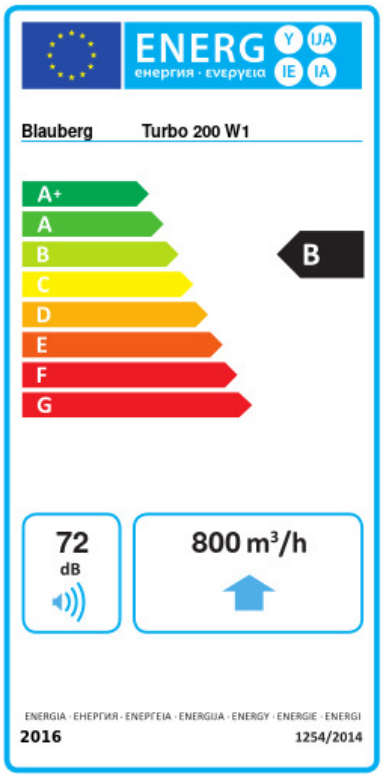


| | | | | | | |
|---|---|---|---|---|---|---|
| Warenzeichen | Blauberg | | | | | |
| Modell | Turbo 200 W1 | | | | | |
| Spezifischer Energieverbrauch (SEV) (kWh/(m²/a)) | Kalt | | Durchschnittlich | | Warm | |
| | -53.6 | A+ | -26.5 | B | -11 | E |
| Typ des Lüftungsgeräts | Unidirektional | | | | | |
| Antriebsart | Drehzahlregelung | | | | | |
| Typ des Wärmerückgewinnungssystems | Nicht vorhanden | | | | | |
| Maximaler Luftvolumenstrom (m³/h) | 800 | | | | | |
| Elektrische Eingangsleistung (W) | 108 | | | | | |
| Referenzvolumenstrom (m³/s) | 0.156 | | | | | |
| Referenzdruckdifferenz (Pa) | 50 | | | | | |
| Spezifische Leistungsaufnahme (SPI) (W/(m³/h)) | 0.136 | | | | | |
| Steuerungstypologie | Örtliche Bedarfssteuerung | | | | | |
| Maximale externe Leckagerate (%) | 2.7 | | | | | |
| Anlagentyp | RVU UVU | | | | | |
| Schallleistungspegel (dB(A)) | 72 | | | | | |
| Jährlicher Stromverbrauch (JSV) (kWh/a) | Kalt | | Durchschnittlich | | Warm | |
| | 72 | | 72 | | 72 | |
| Jährliche Einsparung an Heizenergie (JEH) (kWh/a) | Kalt | | Durchschnittlich | | Warm | |
| | 5536 | | 2830 | | 1280 | |

## Zubehör

### Schalldämpfer

| Produktname | Foto | Beschreibung |
|---|---|---|
| SD 200/600 |  | Schalldämpfer für Lüftungsrohre |
| SD 200/900 |  | Schalldämpfer für Lüftungsrohre |
| SD 200/1200 |  | Schalldämpfer für Lüftungsrohre |

### Filterboxen

| Produktname | Foto | Beschreibung |
|---|---|---|
| KFBT 200 G4 |  | Luftfilterbox mit Taschenfilter für Lüftungsrohre |
| KFBT 200 F5 | 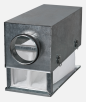 | Luftfilterbox mit Taschenfilter für Lüftungsrohre |
| KFBT 200 F7 |  | Luftfilterbox mit Taschenfilter für Lüftungsrohre |

### Flexible Rohre und Komponenten

| Produktname | Foto | Beschreibung |
|---|---|---|
| VRV 200 |  | Federbelastete Rückschlagklappen |
| K 200 |  | Bandschelle für flexible Rohre |

### Lüftungszubehör

| Produktname | Foto | Beschreibung |
|---|---|---|
| VKA 200 |  | Automatische Verschlussklappe für Lüftungsrohre |

### Steuerungen

| Produktname | Foto | Beschreibung |
|---|---|---|
| CDT E1.8 |  | Thyristor-Drehzahlregler |
| CDT1 E0.5 |  | Drehzahlregler |
| CDP-2/5 |  | Drehzahlregler für mehrstufige Ventilatoren |
| CDP-2/10 |  | Schalter für mehrstufige Ventilatoren |

| | | |
|---|---|---|
| HSI 1.5 |  | Feuchtesensor mit timer |
| TI 1.5 |  | Timer für Ventilator-Ausschaltverzögerung |
| LSI 1.5 |  | Sensoren |
| IRSI 1.5 |  | Bewegungssensor mit timer |